Impuls-erzeugender In Store-Merchandiser

Multi Deck 60 - 5 Ebenen

Lebensmittelprodukte für den Impulskauf neben Kassen aufzustellen, hat sich im Grab-and-Go-Markt von heute bewährt.
Mit Multi Deck von Fri-Jado können sich Ihre Kunden praktisch überall im Geschäft mit schmackhaften, heißen, vorverpackten Snacks und Mahlzeitenlösungen versorgen.

Heißluft wird von der Regalvorderseite aus hineingeblasen und zirkuliert innerhalb der Regaloberfläche, sodass die Luftzirkulation um das heiße Produkt optimal ist.

Große verglaste Flächen bieten 180-Grad-Ansicht der Produkte. Das ansprechende Design sorgt für hervorragende Produktpräsentation, die wiederum Impulskäufe fördert.

Merkmale MD 60 - 5 Premium curved

Top-Merkmale
- Beheiztes Multi Deck-Display für Selbstbedienung
- Perfekte Produktpräsentation zur Förderung von Impulskäufen
- Patentierte Hot Blanket-Technologie mit Warmhaltegarantie
- Preisstreifen nach Kundenspezifikation
- Beleuchtetes Banner nach Kundenspezifikation
- Sicherheitsbeleuchtung auf jeder Ebene

Standardeigenschaften
- 60 cm breit - Auslage auf 5 Ebenen
- Produkttemperatur wird auf 65 °C gehalten
- Ideal für Hähnchen, Wraps, Snacks, Suppen usw.
- Vertikalmodell spart Platz
- Gesamtauslagenkapazität von 1,19 m²
- Standfläche von 0,45 m²
- Sicherheitsbeleuchtung auf jeder Ebene
- Bruchsicheres Klarglas für optimale Sicherheit
- Spart bis zu 20 % Energie durch Luftschleiertechnologie auf jedem Regal
- Sichere Haltetemperatur für bis zu vier Stunden
- Abgewinkelte Regalfächer für optimale Produktpräsentation
- Austauschbares Leuchtsignal oben und Preisstreifen an jedem Regal
- Stoßfänger vorne zum Schutz vor Einkaufswagen
- Serienmäßig solide Rückseite
- 98 % wiederverwertbar (umweltfreundlich)
- Plug-and-Play-fähig

Zubehör
- Kundenseitige Temperaturanzeige
- Niedrigere Schürzen (verdecken die Fahrrollen)

Optional
- Türen auf Rückseite (Durchreiche)
- Fronttüren

Optimale Produktpräsentation

Beschilderung

Türen auf der Rückseite (optional)

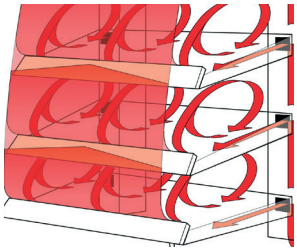
Hält warme Speisen 65 °C warm

fri-jado

making food irresistible

MD 60-5 Premium

1 Netzkabel, 2,5 m

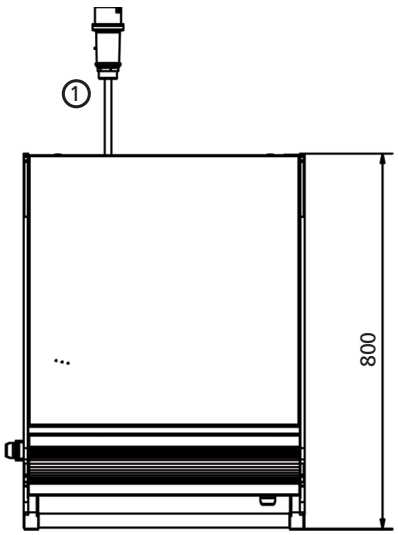

Abmessungen

Breite	600 mm
Tiefe	800 mm
Höhe	1972 mm

Technische Daten

Nettogewicht	209 kg
Bruttogewicht	246 kg
Spannung	3N~ 400/230 V
Frequenz	50/60 Hz
Leistungsaufnahme	3,6 kW

Spezifikationen und technische Daten können ohne Vorankündigung geändert werden.

Dies sind Basiszeichnungen. Nähere technische Informationen entnehmen Sie bitte dem Installationshandbuch auf www.frijado.com.

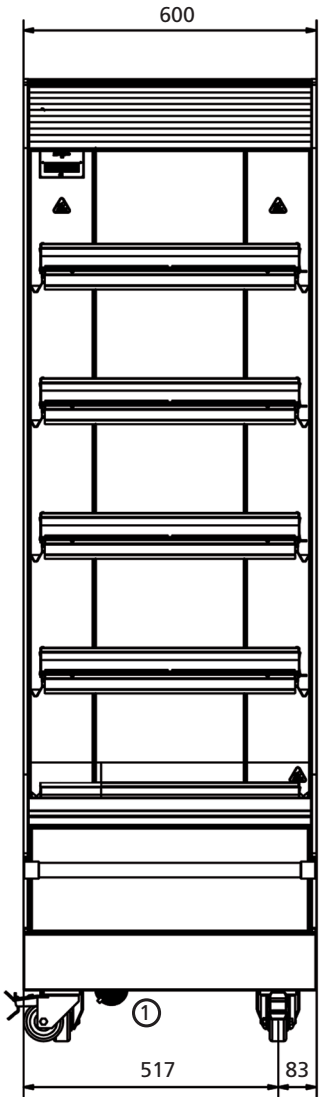

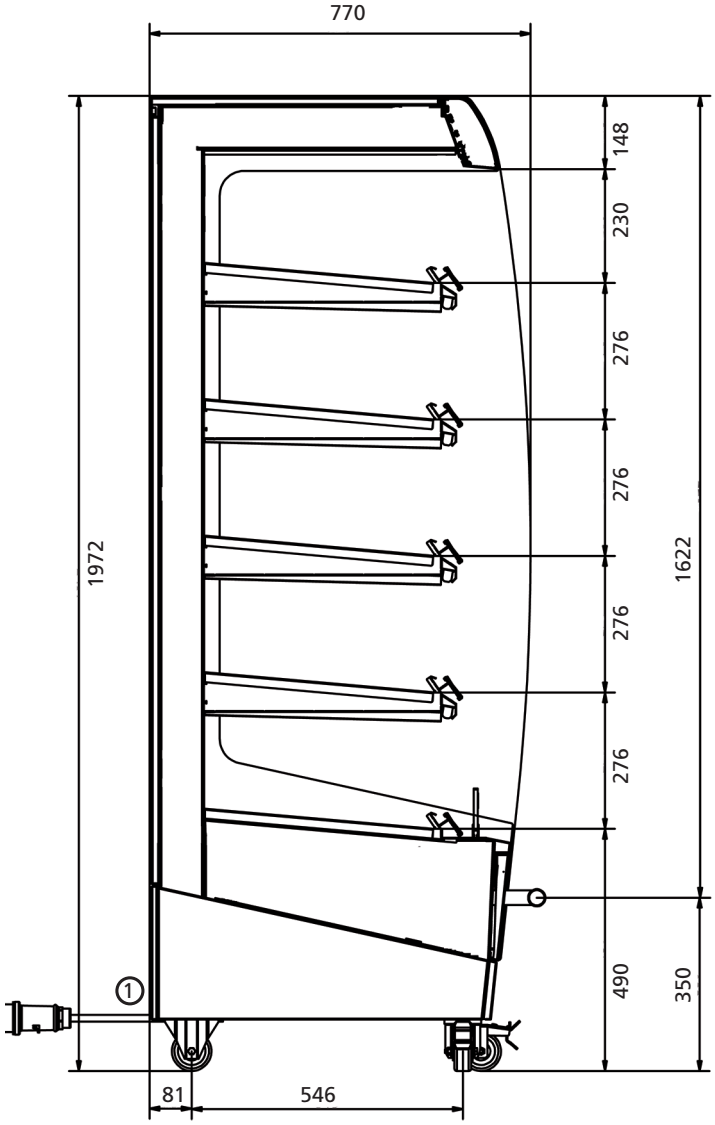

Impuls-erzeugender In Store-Merchandiser

Multi Deck 100 - 5 Ebenen

Lebensmittelprodukte für den Impulskauf neben Kassen aufzustellen, hat sich im Grab-and-Go-Markt von heute bewährt. Mit Multi Deck von Fri-Jado können sich Ihre Kunden praktisch überall im Geschäft mit schmackhaften, heißen, vorverpackten Snacks und Mahlzeitenlösungen versorgen.

Heißluft wird von der Regalvorderseite aus hineingeblasen und zirkuliert innerhalb der Regaloberfläche, sodass die Luftzirkulation um das heiße Produkt optimal ist.

Große verglaste Flächen bieten 180-Grad-Ansicht der Produkte. Das ansprechende Design sorgt für hervorragende Produktpräsentation, die wiederum Impulskäufe fördert.

Merkmale MD 100 - 5 Premium curved

Top-Merkmale
- Beheiztes Multi Deck-Display für Selbstbedienung
- Perfekte Produktpräsentation zur Förderung von Impulskäufen
- Patentierte Hot Blanket-Technologie mit Warmhaltegarantie
- Preisstreifen nach Kundenspezifikation
- Beleuchtetes Banner nach Kundenspezifikation
- Sicherheitsbeleuchtung auf jeder Ebene

Standardeigenschaften
- 100 cm breit - Auslage auf 5 Ebenen
- Produkttemperatur wird auf 65 °C gehalten
- Ideal für Hähnchen, Wraps, Snacks, Suppen usw.
- Vertikalmodell spart Platz
- Gesamtauslagenkapazität von 2,09 m²
- Standfläche von 0,75 m²
- Sicherheitsbeleuchtung auf jeder Ebene
- Bruchsicheres Klarglas für optimale Sicherheit
- Spart bis zu 20 % Energie durch Luftschleiertechnologie auf jedem Regal
- Sichere Haltetemperatur für bis zu vier Stunden
- Abgewinkelte Regalfächer für optimale Produktpräsentation
- Austauschbares Leuchtsignal oben und Preisstreifen an jedem Regal
- Stoßfänger vorne zum Schutz vor Einkaufswagen
- Serienmäßig solide Rückseite
- 98 % wiederverwertbar (umweltfreundlich)
- Plug-and-Play-fähig

Zubehör
- Kundenseitige Temperaturanzeige
- Niedrigere Schürzen (verdecken die Fahrrollen)

Optional
- Türen auf Rückseite (Durchreiche)
- Fronttüren

Optimale Produktpräsentation

Beschilderung

Türen auf der Rückseite (optional)

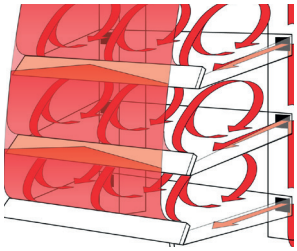
Hält warme Speisen 65 °C warm

fri-jado

making food irresistible

MD 100-5 Premium

1 Netzkabel, 2 m

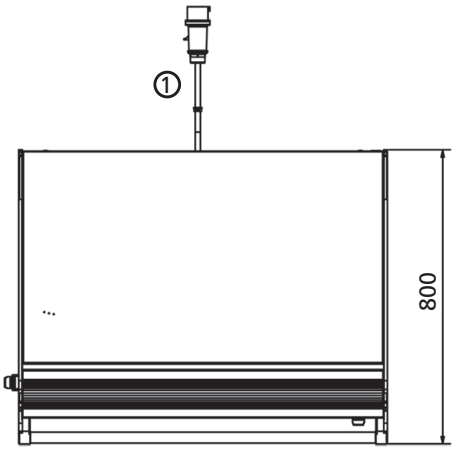

Abmessungen

Breite	1000 mm
Tiefe	800 mm
Höhe	1972 mm

Technische Daten

Nettogewicht	274 kg
Bruttogewicht	322 kg
Spannung	3N~ 400/230 V
Frequenz	50/60 Hz
Leistungsaufnahme	5.4 kW

Spezifikationen und technische Daten können ohne Vorankündigung geändert werden.

Dies sind Basiszeichnungen. Nähere technische Informationen entnehmen Sie bitte dem Installationshandbuch auf www.frijado.com.

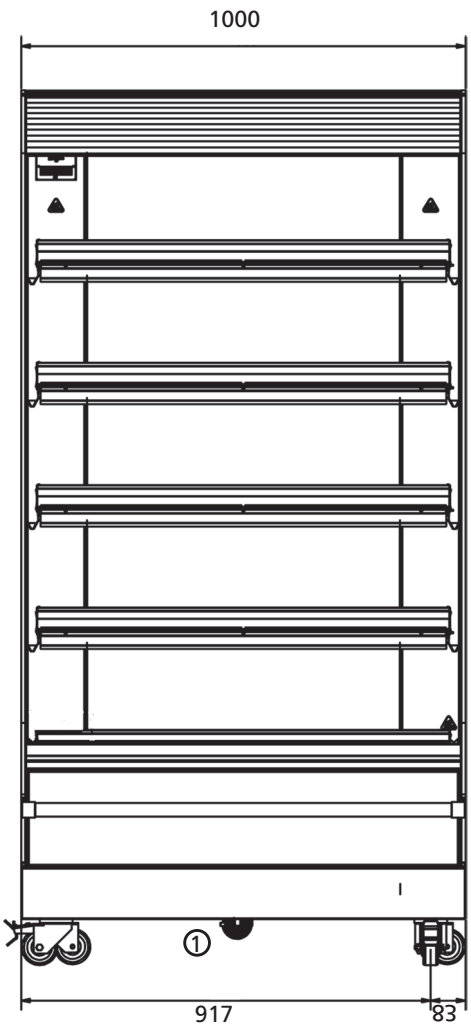

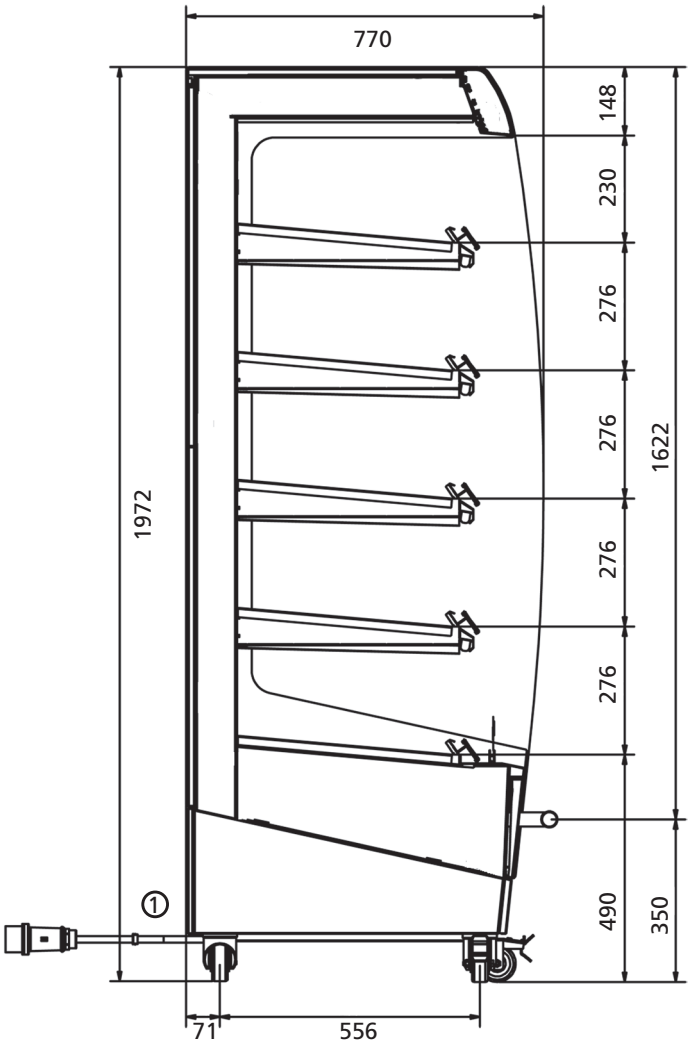

fri-jado

www.frijado.com

MD1005-01012019

Impuls-erzeugender In Store-Merchandiser

Multi Deck 120 - 5 Ebenen

Lebensmittelprodukte für den Impulskauf neben Kassen aufzustellen, hat sich im Grab-and-Go-Markt von heute bewährt.
Mit Multi Deck von Fri-Jado können sich Ihre Kunden praktisch überall im Geschäft mit schmackhaften, heißen, vorverpackten Snacks und Mahlzeitenlösungen versorgen.

Heißluft wird von der Regalvorderseite aus hineingeblasen und zirkuliert innerhalb der Regaloberfläche, sodass die Luftzirkulation um das heiße Produkt optimal ist.

Große verglaste Flächen bieten 180-Grad-Ansicht der Produkte. Das ansprechende Design sorgt für hervorragende Produktpräsentation, die wiederum Impulskäufe fördert.

Merkmale MD 120 - 5 Premium curved

Top-Merkmale
- Beheiztes Multi Deck-Display für Selbstbedienung
- Perfekte Produktpräsentation zur Förderung von Impulskäufen
- Patentierte Hot Blanket-Technologie mit Warmhaltegarantie
- Preisstreifen nach Kundenspezifikation
- Beleuchtetes Banner nach Kundenspezifikation
- Sicherheitsbeleuchtung auf jeder Ebene

Standardeigenschaften
- 120 cm breit - Auslage auf 5 Ebenen
- Produkttemperatur wird auf 65 °C gehalten
- Ideal für Hähnchen, Wraps, Snacks, Suppen usw.
- Vertikalmodell spart Platz
- Gesamtauslagenkapazität von 2,54 m²
- Standfläche von 0,90 m²
- Sicherheitsbeleuchtung auf jeder Ebene
- Bruchsicheres Klarglas für optimale Sicherheit und Isolierung
- Spart bis zu 20 % Energie durch Luftschleiertechnologie auf jedem Regal
- Sichere Haltetemperatur für bis zu vier Stunden
- Abgewinkelte Regalfächer für optimale Produktpräsentation
- Austauschbares Leuchtsignal oben und Preisstreifen an jedem Regal
- Stoßfänger vorne zum Schutz vor Einkaufswagen
- Serienmäßig solide Rückseite
- 98 % wiederverwertbar (umweltfreundlich)
- Plug-and-Play-fähig

Zubehör
- Kundenseitige Temperaturanzeige
- Niedrigere Schürzen (verdecken die Fahrrollen)

Optional
- Türen auf Rückseite (Durchreiche)
- Fronttüren

Optimale Produktpräsentation

Beschilderung

Türen auf der Rückseite (optional)

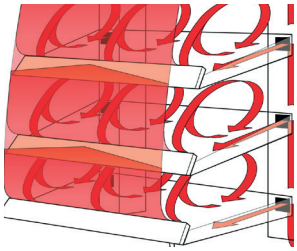
Hält warme Speisen 65 °C warm

fri-jado

making food irresistible

MD 120-5 Premium

1 Netzkabel, 2 m

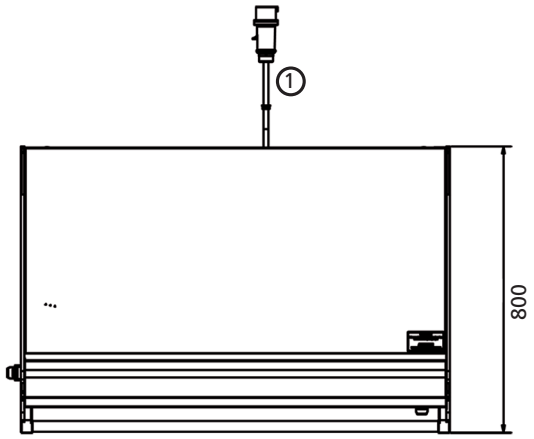

Abmessungen

Breite	1200 mm
Tiefe	800 mm
Höhe	1972 mm

Technische Daten

Nettogewicht	300 kg
Bruttogewicht	353 kg
Spannung	3N~ 400/230 V
Frequenz	50/60 Hz
Leistungsaufnahme	6.5 kW

Spezifikationen und technische Daten können ohne Vorankündigung geändert werden.
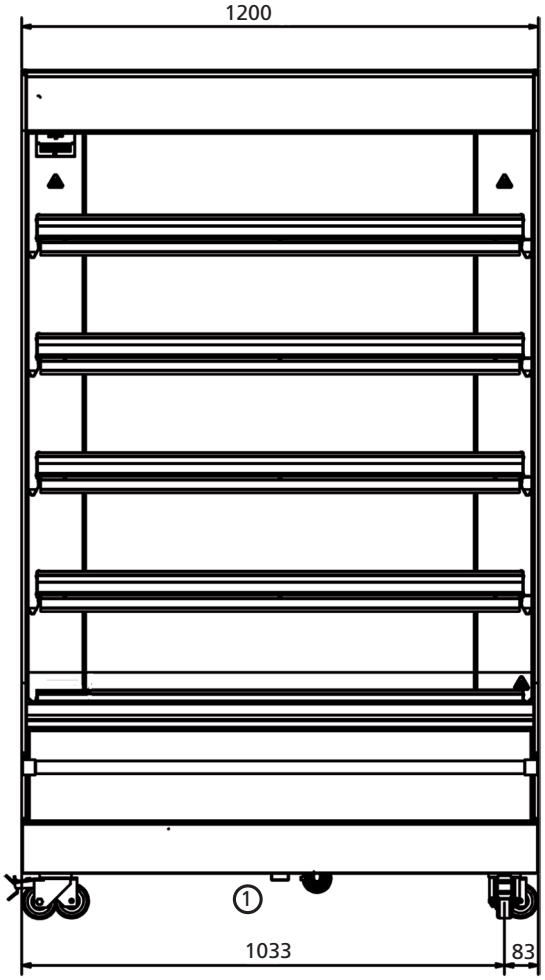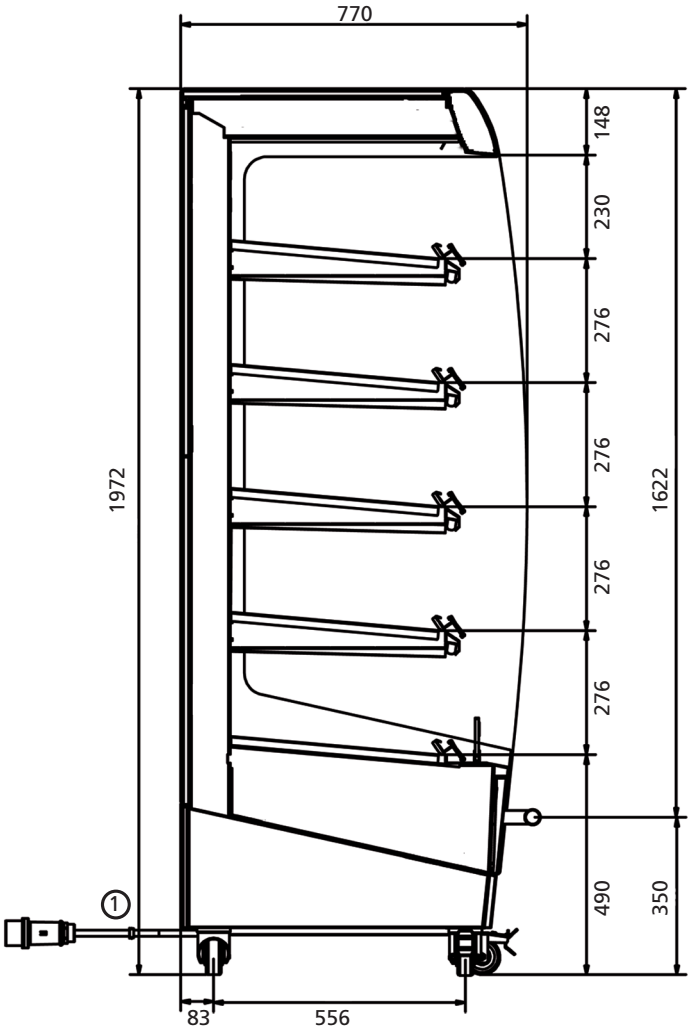
Dies sind Basiszeichnungen. Nähere technische Informationen entnehmen Sie bitte dem Installationshandbuch auf www.frijado.com.