IceCold

Custom Counter

Houd het vers en houd het ijskoud. De Custom Counter IceCold is de beste keuze voor verse producten, zoals verse vis omdat het meubel ontworpen is voor het presenteren van producten op scherfijs.

Uitdroging is verleden tijd

Uitdroging is een veel voorkomend probleem bij het presenteren van verse onverpakte producten zoals verse vis. Ons optionele, tijdgebaseerde vernevelingssysteem is ontworpen om dit te voorkomen. Behoud superieure bewaring en presentatie door uitdroging te voorkomen en een nat oppervlak te creëren.

Custom Counter Configurator

Het ontwerpen van een op maat gemaakte counter is eenvoudiger dan ooit met onze Custom Counter Configurator. Het Fri-Jado-team helpt u bij het configureren van uw perfecte counter met behulp van deze tool. De configurator maakt een counter die exact aan uw behoeften voldoet en visualiseert hoe dit eruit zou kunnen zien in een 3D-afbeelding.

Eigenschappen Custom Counter IceCold

- OmniCold-koelsysteem: producten worden van alle kanten omringd door een koude luchtstroom, waardoor onder alle omstandigheden een optimale producttemperatuur wordt gegarandeerd en tegelijkertijd energie wordt bespaard
- Optioneel vernevelingssysteem (sproeibalk)
- Eenvoudig verwijderbare gekoelde ijsbakken (ijs scheppen niet nodig)
- Ijs smelt niet dankzij milde luchtstroom
- Optioneel gecoate verdamper in achterwand
- Optioneel verlichting aan voorzijde
- Groot aanpasbaar werkblad (280 mm) met optioneel accessoirerail voor het monteren van snijplanken, weegschaalplateaus, tassenhaken enz.
- Verschillende bumperopties
- Aanpasbare beplating en materialen
- Integrale koeling of via centraal systeem
- Optionele night covers
- Te combineren met andere Custom Counter modellen

Optioneel vernevelingssysteem

Aanpasbare beplating en materialen

Sproeiers vernevelingssysteem

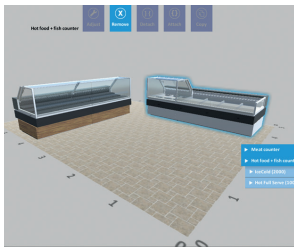

Custom Counter Configurator

fri-jado

making food irresistible

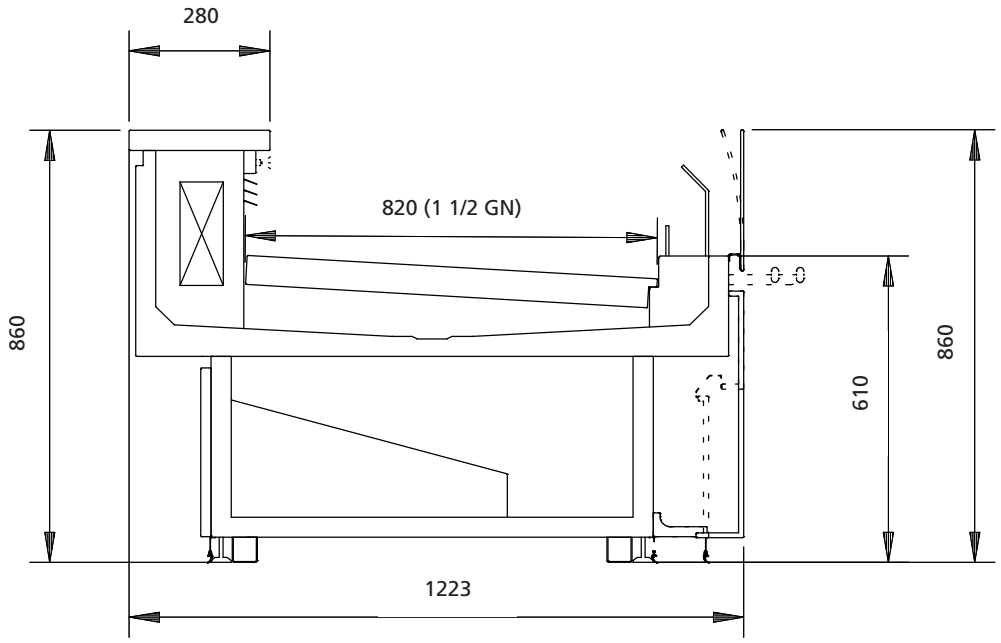

Technical specifications		
Model	Ice Cold full serve, self serve	
Lengte opties (mm)	750, 1000, 1250, 1500, 1750, 2000, 2250, 2500, 2750, 3000, 3250, 3500, 3750*	
Producttemperatuur	- 1 < T < 3 °C	
Presentatiediepte	820 mm	
Koelvermogen	< 400 W/m	
Verdampingstemperatuur	Tot - 4 °C	
Nominale voltage	1N~230V 50/60Hz	
Stapelhoogte	Tot 180 mm	
Ruit	Gebogen of Unisquare (rechthoekig) op te heffen ruit	
Technologie	OmniCOld: geforceerde luchtstroom, verdamper in achterwand, gekoelde ijsbakken	
Bevochtigingssysteem	Sproeibalk (optional)	
Opties voor koudemiddel (andere koudemiddelen op verzoek)	Centraal	R744 (CO_2), R513A, R448A, R449A, R452A, R407F, R404A***, R507A***, Glycol
	Integraal	R134a, R1234yf
Interieur	Gekoelde ijsbakken	
Interieur materiaal	Roestvrij staal AISI 316	
Exterieur	Aanpasbare beplating en materialen. Verschillende bumperopties.	
Werkblad	Groot aanpasbaar werkblad (280 mm) met optioneel accessoirerail voor het monteren van snijplanken, weegschaalplateaus, tassenhaken enz..	

* Minimale en/of maximale lengte kan worden beperkt door geselecteerde koeling en bevochtigingsopties

** Afhankelijk van de winkeltemperatuur, interieurconfiguratie, stapelhoogte en verdampingstemperatuur

*** Niet langer toegestaan in de EU

Specificaties en technische gegevens kunnen zonder voorafgaande kennisgeving worden gewijzigd.
Check www.frijado.com voor de nieuwste informatie en specificaties.