Multisserie является революцией в приготовлении пищи и мерчендайзинге.

Multisserie с жироотдел и конденсатором ителем

Печь Multisserie является революцией в приготовлении пищи в магазине и мерчендайзинге. Печь Multisserie с углом обзора 270 градусов придает дополнительную привлекательность продукции для покупателей.

Печь Multisserie ускоряет процесс приготовления до 50% по сравнению с обычными печами и грилями. В печь можно загрузить до 72 кг мяса или птицы. Совместное использование пара и конвекции позволяет готовить продукты с высокими вкусовыми качествами. Надежная печь Multisserie позволяет быстро получать продукт неизменно высокого качества.

Полностью автоматическая система очистки может работать ночью без вмешательства оператора. Просто выберите одну из двух программ очистки и нажмите кнопку запуска. Полностью автоматическая система очистки экономит ваше время и силы, уменьшает затраты на оплату труда и значительно упрощает очистку оборудования.

Multisserie с жироотделителем

Основные особенности

- Поставляется на подставке вместе с системой жироотделения
- Увеличение импульсных продаж, обзор процесса приготовления на 270 градусов
- Полностью автоматическая система чистки
- Технология коррекции цикла приготовления Cook Correction гарантирует безопасность продукции

Стандартные характеристики

- 12 подставок для курицы или универсальные корзины
- Подставки для загрузки до 60 куриц (1,2 кг)
- 250 программ, включающие до 9 этапов
- Высокоскоростная конвекция для равномерного приготовления
- Генератор пара без бойлера с программируемыми уровнями подачи
- Автоматические программируемые функции приготовления и сохранения
- Привлекательная подсветка галогенными лампами
- Стойка на колесах с аналогичным дизайном
- Изогнутые дверцы из стеклопакета для эффективной изоляции и безопасности
- Доступ с трех сторон, блокировка двери со стороны покупателей
- Отделение воды (для слива) от жира
- Сбор жира в одноразовые пакеты
- Цельная внутренняя конструкция и наружная конструкция из нержавеющей стали

Принадлежности

- Подставки для курицы (входят в комплект) и универсальные корзины
- Дверная ручка со стороны покупателя
- Система фильтрации воды

Дополнительно

- Встроенный конденсатор
- Подрамник облицован листами из нержавеющей стали

Multisserie с жироотделителем

Встроенный конденсатор (Дополнительно)

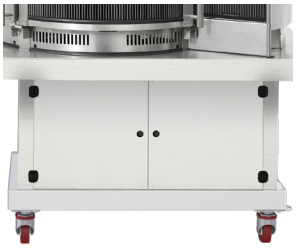

Подрамник облицован листами из нержавеющей стали (Дополнительно)

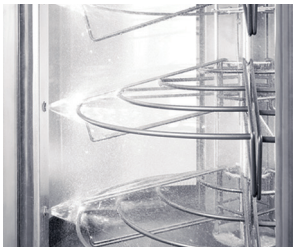

Полностью автоматическая система очистки

fri-jado

making food irresistible

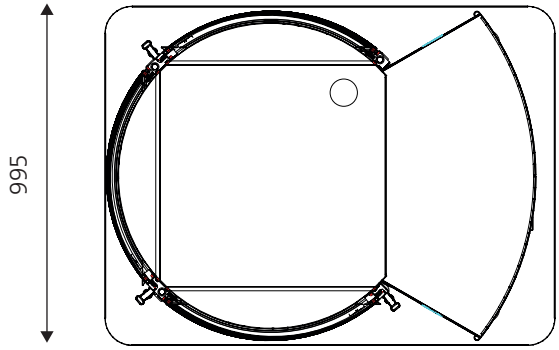

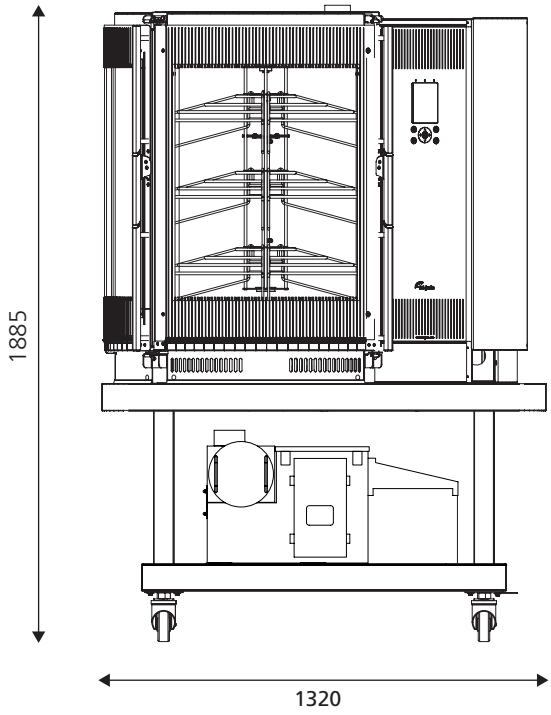

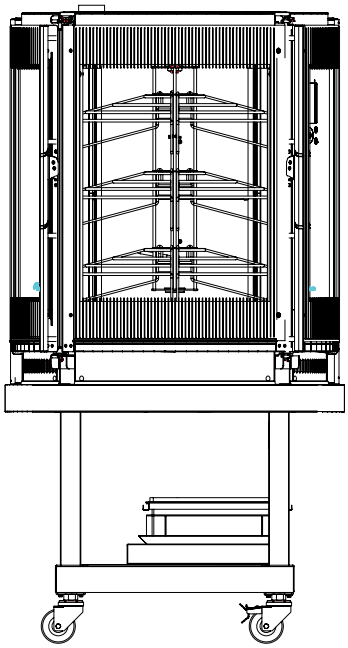

Автономная печь Deli Multisserie

Размеры

Ширина	1010 мм
Глубина	1260 мм
Высота	1885 мм

Технические данные

Вес нетто	390 кг
Вес брутто	505 кг
Напряжение	3N~ 400/230 В
Частота	50 Гц
Мощность	21 кВт
Разъём	32/55 A
Температурный диапазон	20-250°C
Водоотвод	50 мм
Подключение воды Wash	G ¾ "
Подключение воды Steam&Rinse	G ¾ "
Давление воды	min. 40 psi at 4 GPM

Спецификации и технические характеристики могут быть изменены без уведомления.

Приведены только основные рисунки. Для получения дополнительной технической информации см. руководства по установке на веб-сайте по адресу: www.frijado.com.

fri-jado

www.frijado.com

MTS-GS-01012019