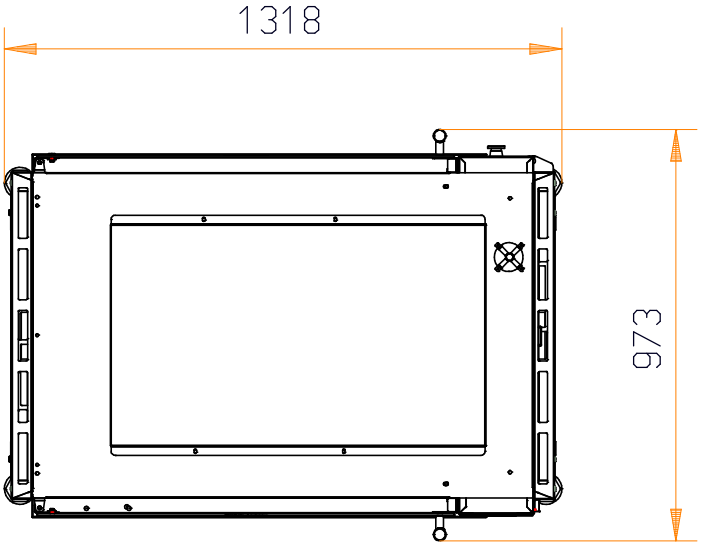
1318
973

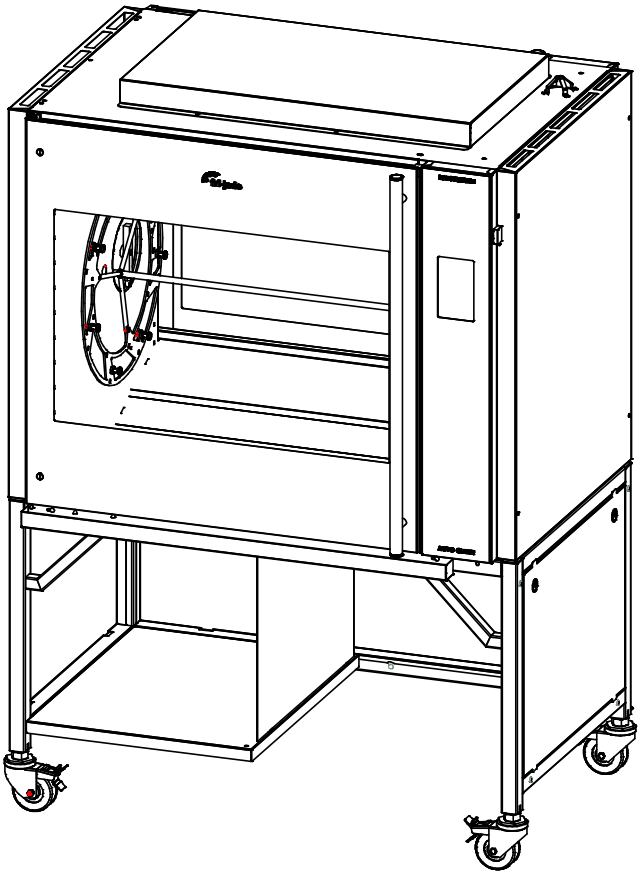

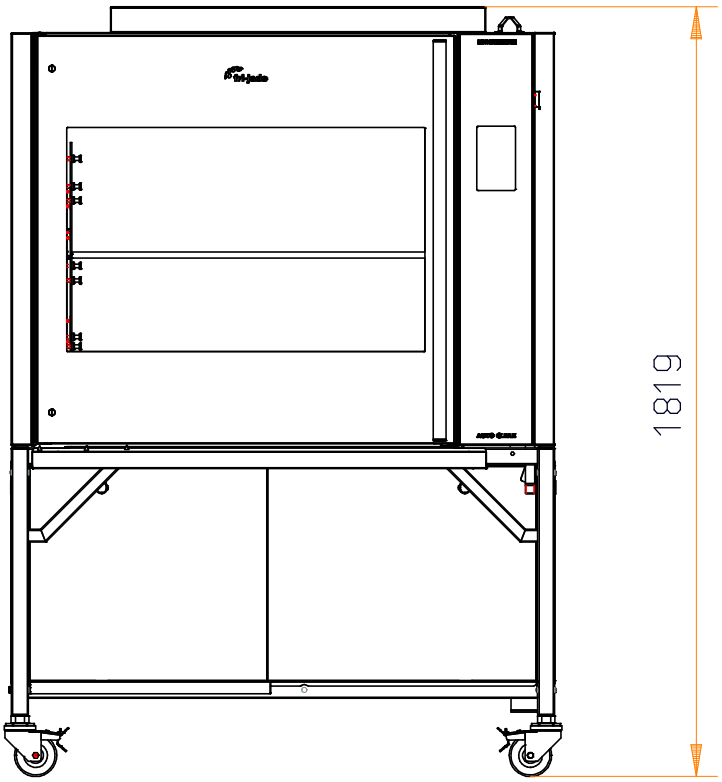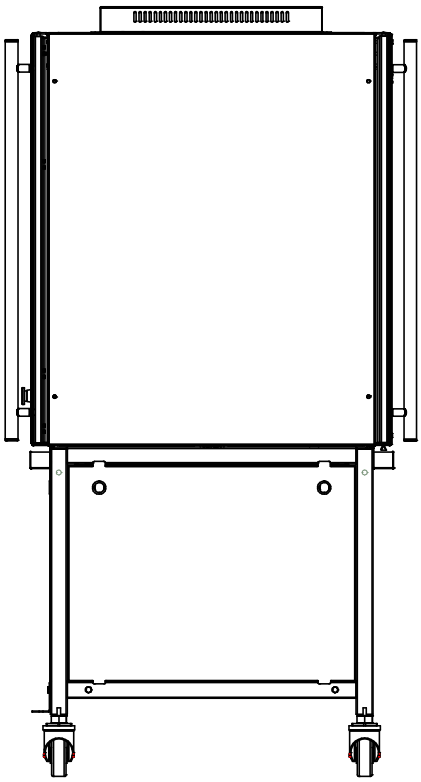
1819