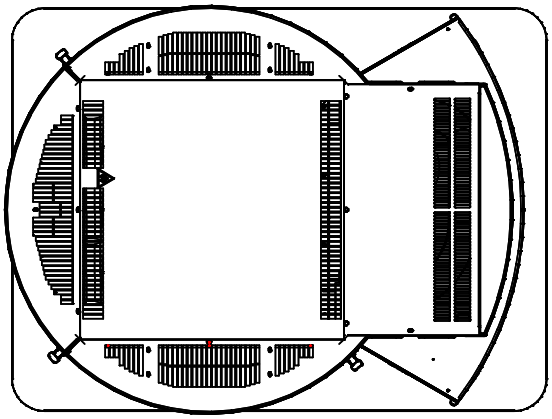

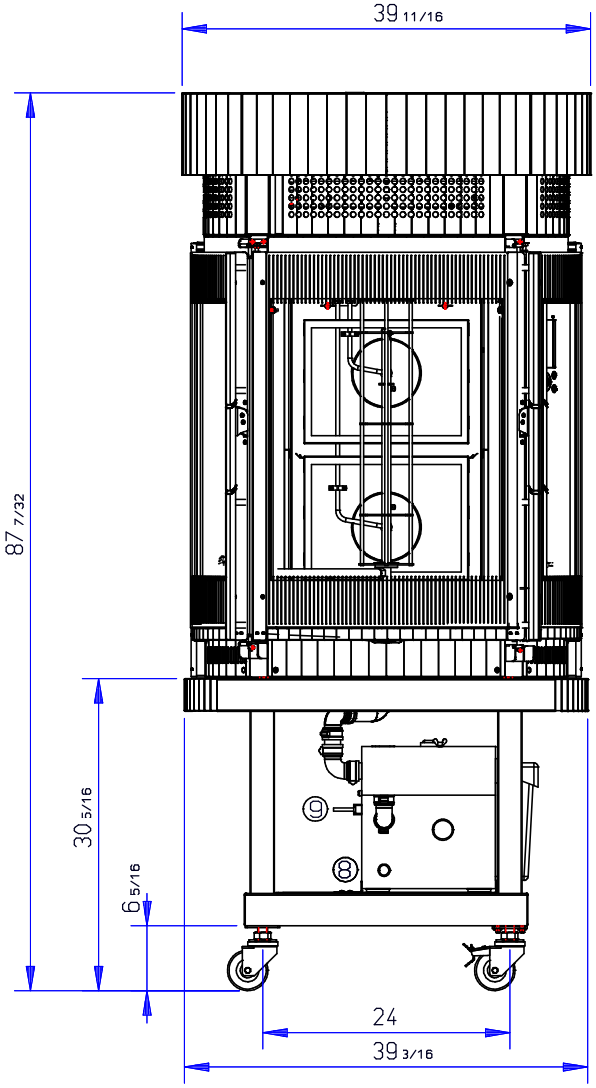
39 11/16
87 7/32
30 5/16
6 5/16
24
39 3/16

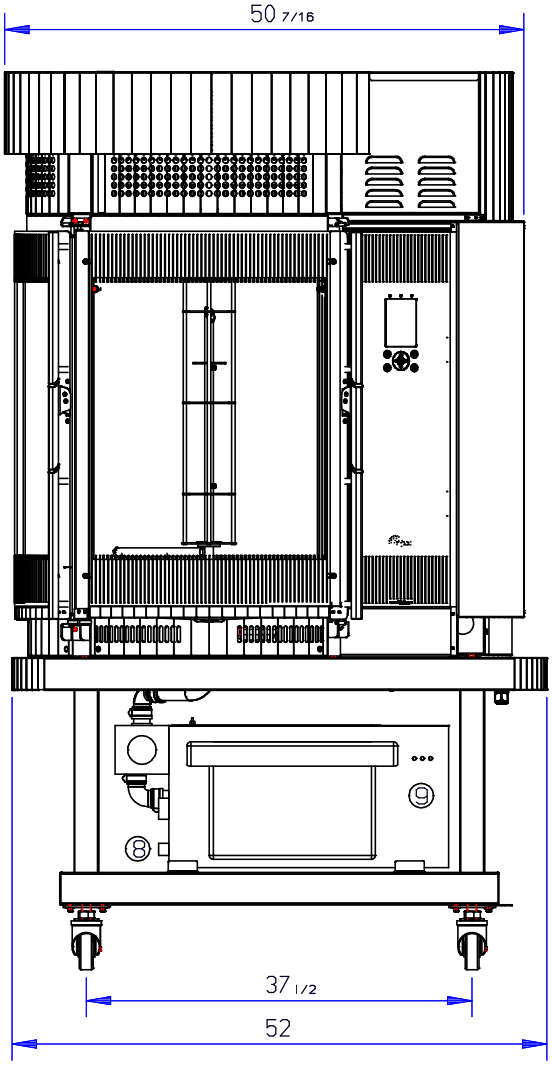
50 7/16
37 1/2
52