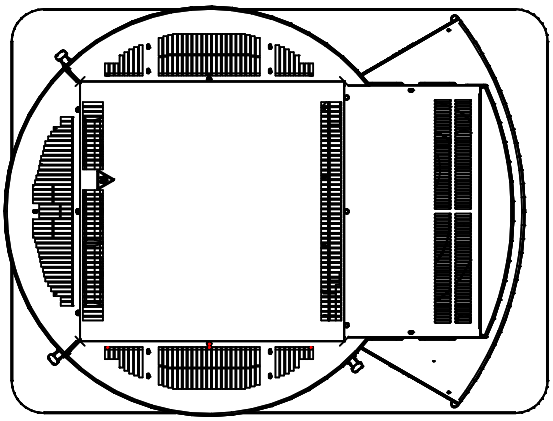

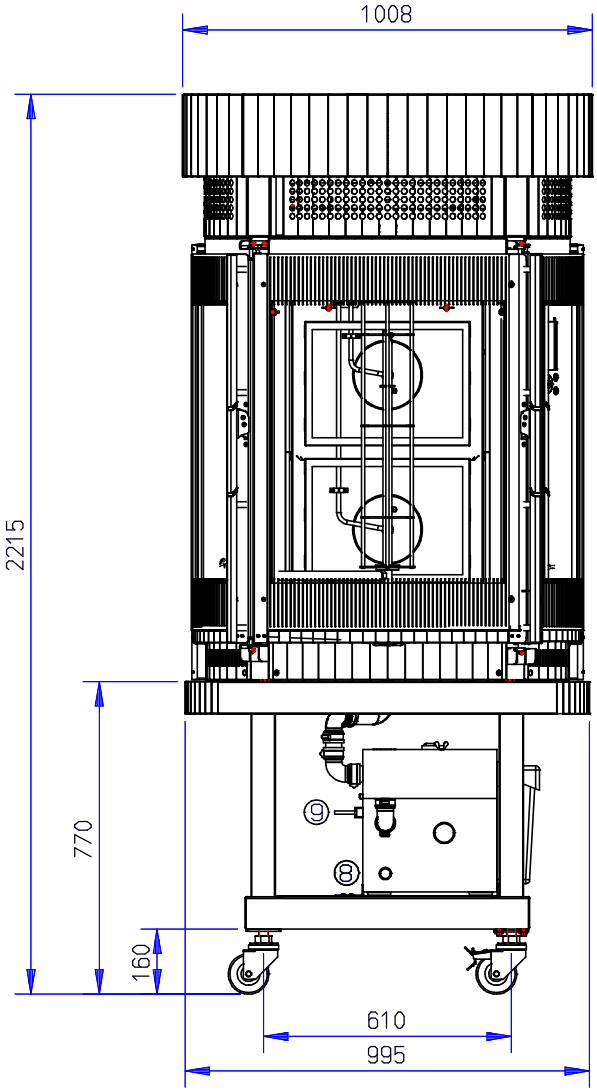
1008
2215
770
160
610
995

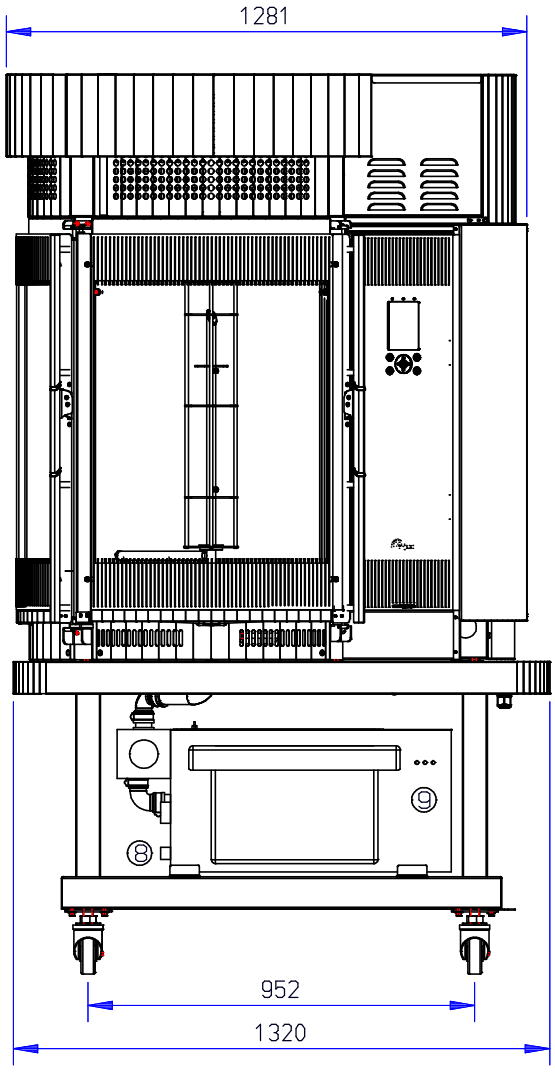
1281
952
1320