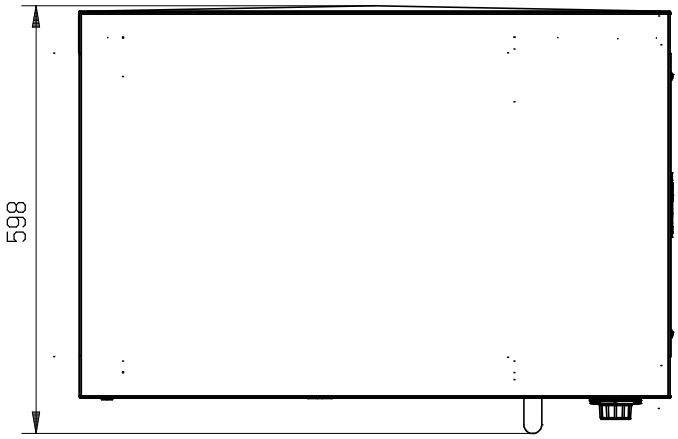
598

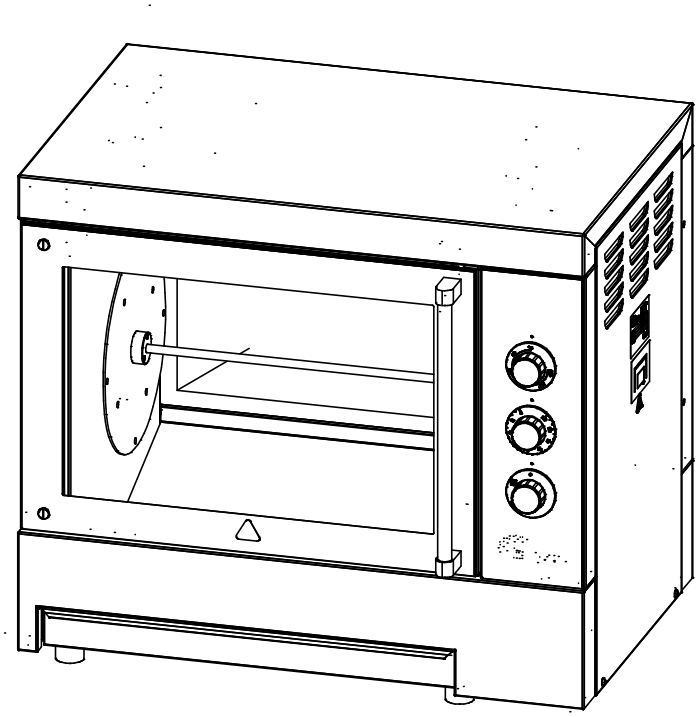

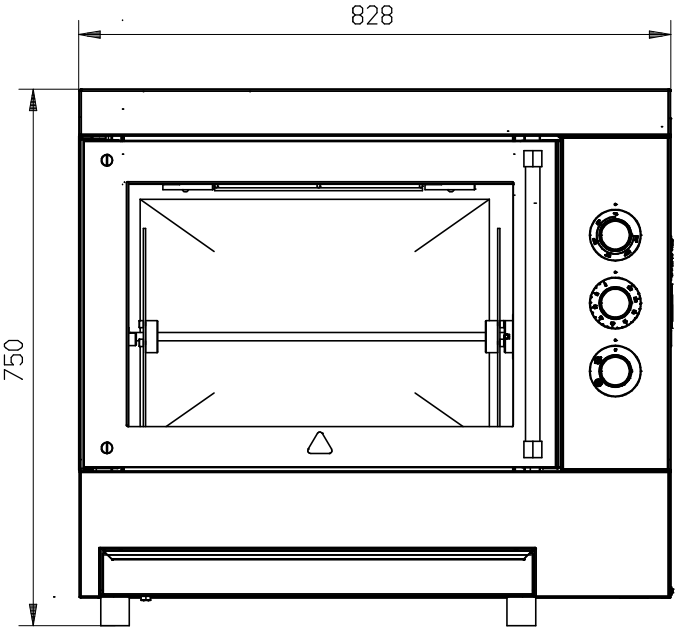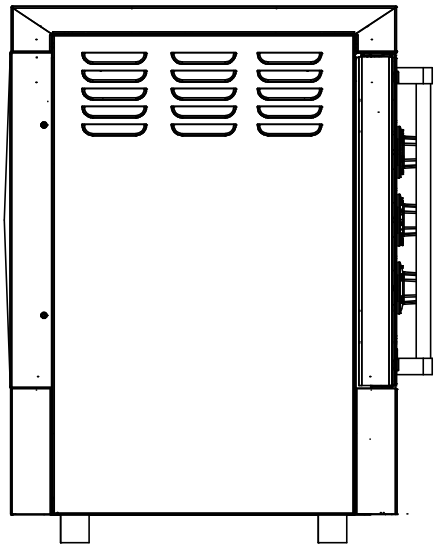
828
750