BENUTZERHANDBUCH – EU-Version

Modulare Tischplatte

ACHTUNG!
Bitte vor Gebrauch der Maschine diese Anleitung lesen!

Ursprüngliche Version
Die ursprünglichen Anweisungen für dieses Handbuch wurden in englischer Sprache verfasst. Versionen in anderen Sprachen sind Übersetzungen der Originalanweisungen.

BEWAHREN SIE DIESES HANDBUCH FÜR DEN WEITEREN GEBRAUCH AUF!

© 2023 Fri-Jado B.V., Oud Gastel, Niederlande.

Wir empfehlen Ihnen, sich bei Ihrem Händler nach dem Garantiezeitraum und den Garantiebedingungen zu erkundigen. Wir machen Sie außerdem auf unsere Allgemeinen Verkaufs- und Lieferbedingungen aufmerksam, die wir Ihnen auf Anfrage zur Verfügung stellen.
Der Hersteller übernimmt keine Haftung für infolge der Nichteinhaltung dieser Richtlinien oder der Missachtung der üblichen Vorsichtsmaßnahmen oder Sorgfalt bei Vorgängen, Bedienung, Wartung oder Reparaturarbeiten verursachten Schäden oder Verletzungen, auch wenn diese nicht ausdrücklich in diesem Handbuch beschrieben sind.
Infolge der ständigen Verbesserungsbemühungen kann es sein, dass Ihr Gerät leicht von dem in diesem Handbuch beschriebenen abweicht. Aus diesem Grund dienen diese Anweisungen lediglich als Richtlinie für die Installation, den Gebrauch, die Wartung und die Reparatur des in diesem Handbuch genannten Geräts. Dieses Handbuch wurde mit höchster Sorgfalt verfasst. Der Hersteller übernimmt jedoch keine Haftung für etwaige Fehler in diesem Handbuch und deren Folgen. Der Benutzer darf dieses Handbuch zum Eigengebrauch kopieren. Alle weiteren Rechte bleiben vorbehalten und nichts aus diesem Handbuch darf in irgendeiner Weise vervielfältigt und/oder veröffentlicht werden.

Veränderungen:
Im Falle von unzulässigen Veränderungen in oder an der Einheit wird jegliche Haftung seitens des Herstellers nichtig.

INHALTSVERZEICHNIS

1. EINFÜHRUNG 4
1.1 Allgemeines 4
1.2 Benennung des Geräts 4
1.3 Bildzeichen und Symbole 4
1.4 Sicherheitsanweisungen 5
1.4.1 Allgemeines 5
1.4.2 Transport (Falls anwendbar) 6
1.4.3 Einschränkungen der Verwendung im Freien 6
1.5 Hygiene 6
1.6 Service und technischer Support 7
1.7 Lagerung 7
1.8 Entsorgung 7
2. BESCHREIBUNG DES GERÄTS 8
2.1 Technische Beschreibung 8
2.2 Verwendungszweck 8
2.3 Zubehör 8
3. INSTALLATION UND ERSTE VERWENDUNG 9
3.1 Gerät auspacken 9
3.2 Installation und Platzierung 10
3.2.1 Anbringen eines Preisschilds 10
3.3 Neupositionierung der Regale 10
3.4 Luftblocker 10
3.5 Montage Sockelset (falls zutreffend) 12
3.6 Erste Benutzung 12
4. BETRIEB UND VERWENDUNG 13
4.1 Betriebs 14
5. REINIGUNG UND WARTUNG 16
5.1 Wartungsplan 16
5.2 Tägliche Reinigung 16
5.3 Wöchentliche Reinigung 16
5.4 Glasscheiben reinigen 17
6. FEHLFUNKTIONEN UND WARTUNG 18
6.1 Netzkabel austauschen 18
7. TECHNISCHE DATEN 19

1. EINFÜHRUNG

1.1 Allgemeines

Dieses Handbuch ist für die Verwendung durch MTT (Modular Table Top; Modulare Tischplatte) gedacht. Die Eigenschaften und Steuerfunktionen werden beschrieben, und es werden Anweisungen für die sicherste und effizienteste Verwendung gegeben, um für eine lange Standzeit der Einheit zu garantieren.

Dieses Gerät soll für kommerzielle Anwendungen, zum Beispiel in Küchen von Restaurants, Kantinen, Krankenhäuser und in Wirtschaftsunternehmen wie Bäckereien, Fleischereien, usw., aber nicht für kontinuierliche Massenproduktion von Lebensmitteln verwendet werden.

Alle Zeichen, Symbole und Zeichnungen in diesem Handbuch gelten für die MTT (EU) Modelle.

1.2 Benennung des Geräts

Das Namensschild befindet sich außen an der Maschine und enthält folgende Daten:

- Name des Händlers oder des Herstellers.
- Modell.
- Seriennummer.
- Fertigungsjahr.
- Spannung.
- Frequenz.
- Stromverbrauch.

1.3 Bildzeichen und Symbole

In diesem Handbuch werden die folgenden Piktogramme und Symbole verwendet:

ACHTUNG!
Werden die Anweisungen nicht genauestens befolgt, so können Körperverletzungen und schwere Sachschäden die Folge sein.

ACHTUNG!
Gefährliche elektrische Spannung.

ACHTUNG!
Gefahr von Verletzung durch heiße Oberflächen.

SICHERHEIT
Tragen Sie zum Ein- und Ausbau Schutzhandschuhe.

Vorschläge und Empfehlungen zur Vereinbarung angegebener Aktionen.

Recycling Symbol.

1.4 Sicherheitsanweisungen

ACHTUNG!
Das Äußere und die Regale des Geräts können sehr heiß sein.

ACHTUNG!
Die maximale Belastung des Geräts von oben darf nie 10 kg überschreiten.

ACHTUNG!
Informationen zu den Erdungsanforderungen finden Sie in den Installationsanweisungen.

1.4.1 Allgemeines

Der Benutzer des Geräts ist vollständig verantwortlich dafür, die örtlichen vorherrschenden Sicherheitsregeln und Bestimmungen zu beachten.
Das Gerät darf nur von qualifizierten und befugten Personen bedient werden. Jede Person, die an oder mit diesem Gerät arbeitet, muss mit dem Inhalt dieses Handbuchs vertraut sein und alle Richtlinien und Anweisungen genauestens einhalten. Ändern Sie niemals die Reihenfolge der durchzuführenden Schritte. Die Geschäftsleitung muss das Personal auf der Grundlage dieses Handbuchs einweisen und alle Anweisungen und Richtlinien befolgen.

Die Bildzeichen, Etiketten, Anweisungen und an der Einheit angebrachten Warnhinweise sind Teil der Sicherheitsmaßnahmen Sie dürfen nie verdeckt oder entfernt werden und müssen während der ganzen Standzeit des Geräts sichtbar sein.

Beschädigte oder unleserliche Bildzeichen, Warnhinweise und Anweisungen sind unverzüglich zu erneuern bzw. instand zu setzen.

- Um Kurzschlüsse zu vermeiden ist das Gerät nie mit einem Wasserschlauch zu reinigen. Für Reinigungsanweisungen, siehe Abschnitt 5.
- Die Regale, Glas und Rückseite der beheizten Einheit können heiß werden.
- Das Gerät muss regelmäßig gereinigt werden, um eine einwandfreie Funktion zu gewährleisten.
- Lagern Sie keine explosiven Stoffe oder Sprühdosen mit brennbaren Treibmitteln im Gerät.
- Dieses Gerat darf von Kindern ab acht Jahren und von und von Personen mit eingeschränkten körperlichen, sensorischen oder geistigen Fähigkeiten oder mit unzureichender Erfahrung und Kenntnis verwendet werden, falls diese beaufsichtigt werden oder Anweisungen für die sichere Nutzung erhalten haben und die damit verbundenen Gefahren verstehen.
- Lassen Sie Kinder nicht mit dem Gerat spielen.
- Reinigung und Wartung dürfen von Kindern nur unter Aufsicht eines Erwachsenen durchgeführt werden.

1.4.2 Transport (Falls anwendbar)

Bei Transport des Geräts:

- Vor Transport des Geräts erst die Hauptspannung abtrennen, indem der Stecker aus der Steckdose gezogen wird.
- Nehmen Sie Wannen mit flüssigem Produkt aus dem Gerät.
- Halten Sie das Gerät immer aufrecht.

Um Schäden durch Bewegen/Anheben des Geräts zu vermeiden, Entfernen Sie die Frontplatte durch Ziehen an einem der Scharnierstifte. Die Scharnierstifte befinden sich auf der Innenseite der Frontplatte.

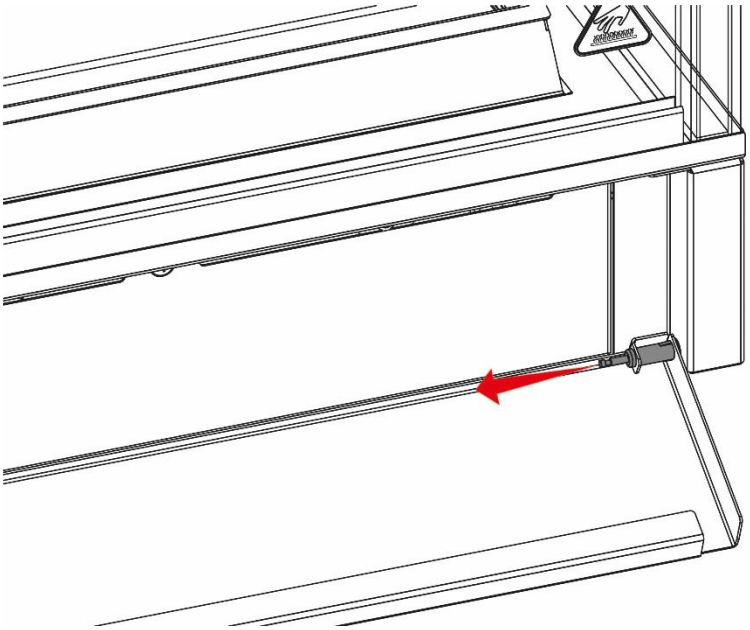

1.4.3 Einschränkungen der Verwendung im Freien

ACHTUNG!

Das Gerät nicht in einer regnerischen oder sehr feuchten Umgebung aufstellen, um Kurzschlüsse zu vermeiden.

1.5 Hygiene

ACHTUNG!

Entfernen Sie Produkte in beschädigter Verpackung sofort aus dem Gerät. Vernichten Sie die Produkte. Reinigen Sie alle Komponenten, die mit den Produkten aus beschädigter Verpackung in Berührung gekommen sind.

Die Qualität eines frischen Produkts hängt immer von der Hygiene ab. Es ist wichtig, dass die Produkte sofort nach der Zubereitung verpackt werden. Verhindern Sie, dass frisches rohes Gemüse oder bereits zubereitete, gekühlte Produkte mit rohen Fleischprodukten in Kontakt kommen, um die Übertragung von Salmonellen zu vermeiden. Reinigen Sie zuerst Hände und / oder Werkzeuge, die rohes Fleisch berührt haben, gründlich.
Bei heißen Produkten sollte die Kerntemperatur der Produkte bei der Verpackung mindestens 85ºC betragen.

Beachten Sie, dass eine hohe Luftfeuchtigkeit das Wachstum biologischer Organismen in der Umgebung fördern kann.

Beachten Sie die Reinigungsanweisungen in Abschnitt 5.

1.6 Service und technischer Support

Die Strompläne Ihrer Geräte liegen bei. Im Störungsfall nehmen Sie bitte Kontakt mit Ihrem Händler/Ihrer Servicevertretung auf. Sicherstellen, dass folgende Daten bereitstehen:

- Modell.
- Seriennummer.

Diese Daten finden Sie auf dem Namensschild.

1.7 Lagerung

Wird das Gerät kurzfristig nicht verwendet und gelagert, folgende Anweisungen befolgen:

- Reinigen Sie das Gerät gut.
- Packen Sie das Gerät ein, damit es nicht staubig wird.
- Lagern Sie das Gerät in einer trockenen, nicht kondensierenden Umgebung.
- Sorgen Sie für gute Belüftung.

1.8 Entsorgung

Entsorgen Sie die Maschine, entnommenen Bauteile oder Schmiermittel sicher nach allen örtlichen und nationalen Sicherheits- und Umweltanforderungen.

2. BESCHREIBUNG DES GERÄTS

2.1 Technische Beschreibung

Die Abdeckungen bestehen aus verzinktem Stahl, Edelstahl oder Aluminium. Einige der sichtbaren inneren und äußeren Teile sind pulverbeschichtet. Das verwendete Glas ist vergütet. Die Bedienelemente für den Betrieb des Geräts sind an der Bedienerseite des Geräts angebracht. Die Teile, die mit dem Produkt in Berührung kommen, sind aus AISI 304- oder AISI 430-Edelstahl und vergütetem Glas gefertigt.

Die Beheizung des Gerätes erfolgt durch beheizte Regalen in Kombination mit einem Warmluftschleier pro Regale. Der Luftschleier isoliert die heiße Luft im Inneren des Gerätes von der Umgebungsluft.
Ein elektronischer Thermostat regelt die Temperatur. Bei den MTT-Modellen gibt es zwei Steuerungsvarianten; ein einzelner Temperaturregler und ein Mehrfachtemperaturregler, der es jedem Regal ermöglicht, seine eigene Betriebstemperatur zu haben. Bei beiden Varianten ist der elektronische Thermostat werkseitig auf den richtigen Wert eingestellt. Die eingestellte Temperatur kann zwischen 40ºC und 70ºC geändert werden. Ein LED-Modul pro Ebene sorgt für die Beleuchtung der Produkte. Die LED-Beleuchtung und die Heizung werden gemeinsam ein- und ausgeschaltet. Es gibt zwei MTT-Benutzervarianten; eine Version mit fester Rückseite und eine Version mit Durchreiche, die es dem Benutzer ermöglicht, Produkte über die Rückseite (wieder) zu befüllen.

2.2 Verwendungszweck

MTT-Modelle wurden ausschließlich entwickelt, um verpackte Produkte warm zu halten und zu präsentieren.
Jede andere Verwendung gilt nicht als bestimmungsgemäße Verwendung. Der Hersteller übernimmt keinerlei Haftung für Verluste oder Verletzungen, die durch Nichtbeachtung der Sicherheitshinweise und Anweisungen in diesem Handbuch oder durch Nachlässigkeit bei der Installation, Verwendung, Wartung und Reparatur des in diesem Handbuch genannten Geräts und seines Zubehörs entstehen.

Das Gerät ist nur in perfektem technischem Zustand zu verwenden.

2.3 Zubehör

Ihr Gerät enthält folgendes Standardzubehör:

- Handbuch.
- Stromkabel.

Wenden Sie sich für optionales Zubehör an customer.service@frijado.com.

3. INSTALLATION UND ERSTE VERWENDUNG

Alles Verpackungsmaterial des Geräts ist recyclinggeeignet.

Überprüfen Sie vor und während des Auspackens den Zustand des Geräts. Bei Schäden lagern Sie das Packmaterial und wenden Sie sich innerhalb von fünfzehn Werktagen nach Erhalt der Ware an das Transportunternehmen.

3.1 Gerät auspacken

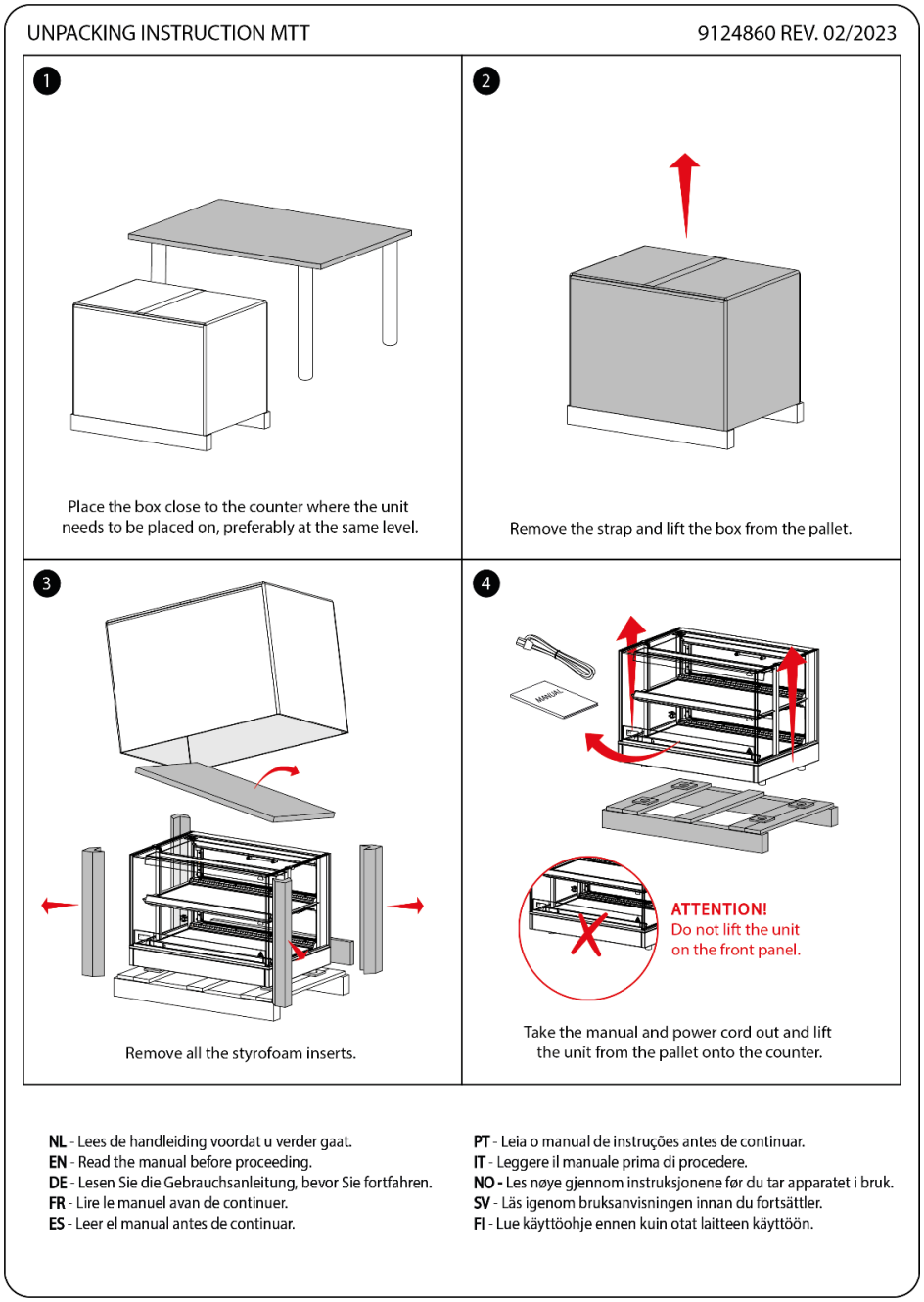

1. Packen Sie das Gerät wie auf der Auspackanleitung auf der Verpackung beschrieben aus.
2. Entfernen Sie alle verbleibenden Verpackungsmaterialien aus dem Gerät.
3. Entfernen Sie die Schutzfolie von den Teilen.
4. Nehmen Sie das Standardzubehör ab.

3.2 Installation und Platzierung

ACHTUNG!

Stromschlaggefahr. Erdungsanweisungen: Schließen Sie das Gerät nur an einen Wechselstrom an, der von einer geerdeten Steckdose mit einer Netzspannung gemäß den Angaben auf dem Typenschild des Geräts geliefert wird.

Es liegt in der Verantwortung des Verbrauchers, sicherzustellen, dass die elektrische Installation den aktuellen nationalen und lokalen Vorschriften und Verdrahtungsvorschriften entspricht.

Verwenden Sie keinen Mehrfachstecker oder ein Verlängerungskabel. Dies kann zu Feuer, Stromschlag oder anderen Verletzungen führen.

Die Nichtbeachtung dieser Anweisungen kann zum Tod oder zu schweren Verletzungen führen.

ACHTUNG!

Installieren Sie die Anlage auf einer ebenen und waagerechten Fläche. Ein zeitlich schiefe Ebene von maximal 5º ist zulässig.

- Vergewissern Sie sich, dass das Personal genügend Platz hat, um mit der Einheit zu arbeiten.
- Der freie Mindestabstand muss mindestens 25 mm betragen.
- Halten Sie die Einheit während der Platzierung außerhalb der Reichweite von Kindern.
- Stellen Sie die Einheit nicht in der Nähe eines Türeingangs, eines Lüftungsgeräts oder eines Kühlschranks auf, um negative Auswirkungen auf die Funktion der Einheit durch einen kalten Luftstrom zu vermeiden. Die Einheit ist für einen maximalen Luftzug von 0,2 m/s ausgelegt.
- Setzen Sie die Einheit keiner direkten Sonneneinstrahlung aus.
- Das Gerät sollte nicht unter einer Umgebungstemperatur von 20ºC verwendet werden.
- Das Gerät hat einen Netzstecker und muss mit einer Steckdose mit der richtigen Netzspannung verbunden werden. Die Steckdose muss durch einen zertifizierten Elektriker installiert werden.

3.2.1 Anbringen eines Preisschilds

Optionale Preisschienen können mit den Frontschrauben unter jedem der Regale montiert werden.

3.3 Neupositionierung der Regale

Die Regale können in zwei abgewinkelten Positionen (0º und 3º) positioniert werden. Siehe Installationsanleitung.

3.4 Luftblocker

Es ist wichtig, dass die Luftblocker in dem Regale bleiben. Denn ohne die Luftblocker kann die Leistung des MTT nicht garantiert werden! Die Installation der Luftblocker ist auf der nächsten Seite dargestellt.

Die Luftblocker haben folgende Nummern:

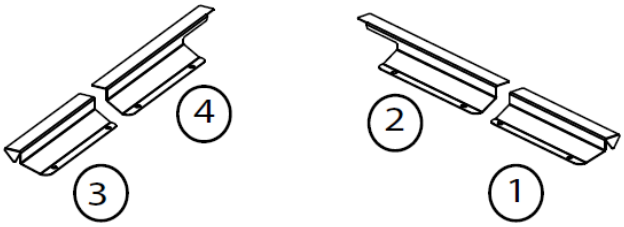

Diese 4 Arten von Luftblockern müssen gemäß den nächsten Schritten installiert werden:

1. Montieren Sie die Luftblocker unter dem Regale an den 4 Positionen.
2. Luftblocker 1 und 2 auf der rechten Seite des Regals montieren und montieren Luftblocker 3 und 4 auf der linken Seite des Regals mit 6 Schrauben (handfest).

1.

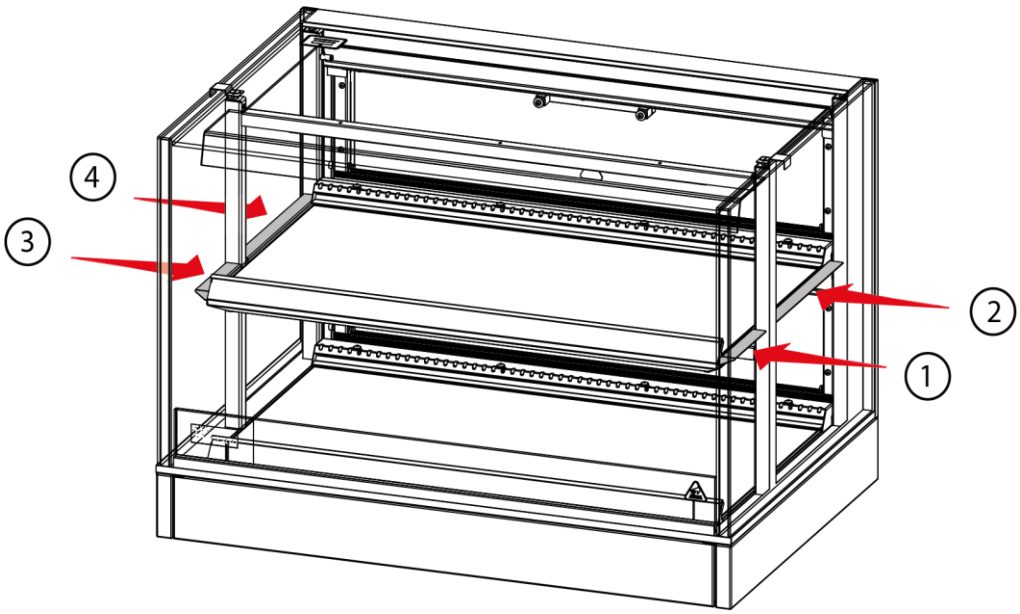

2.

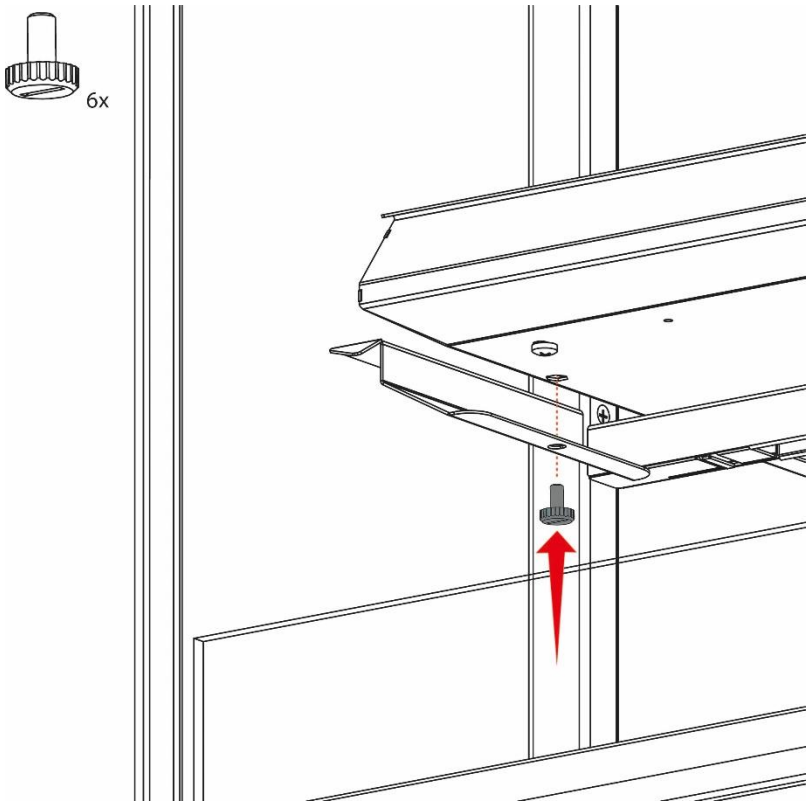

3.5 Montage Sockelset (falls zutreffend)

Installieren Sie das Sockelset wie in der Installationsanleitung (9124862) beschrieben.

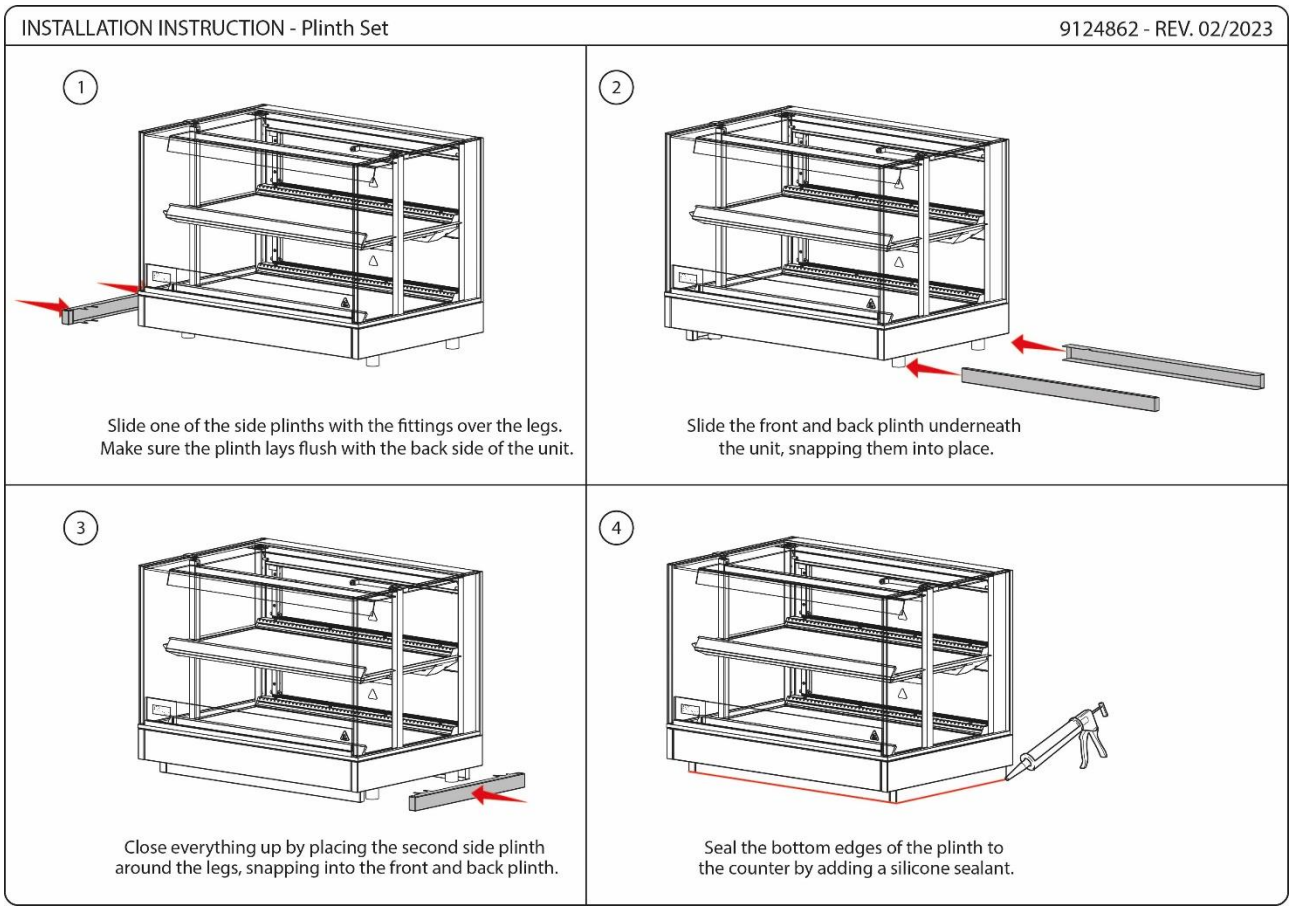

Wenn das Netzkabel unter das Gerät geführt werden muss, hat der hintere Sockel eine Öffnung, die nach oben zeigen muss. Wenn das Netzkabel um das Gerät geführt wird, muss die Öffnung des hinteren Sockels nach unten zeigen.

3.6 Erste Benutzung

Bevor Sie das Gerät verwenden, reinigen Sie das Innere gründlich mit einem milden Reinigungsmittel und Wasser. Wischen Sie es nach der Reinigung mit einem mit sauberem Wasser angefeuchteten Tuch ab, um Reinigungsmittelreste zu entfernen, und trocknen Sie dann das gesamte Gerät.

4. BETRIEB UND VERWENDUNG

Der angezeigte und/oder eingestellte Wert ist nicht die Produkt-/Gerätetemperatur.

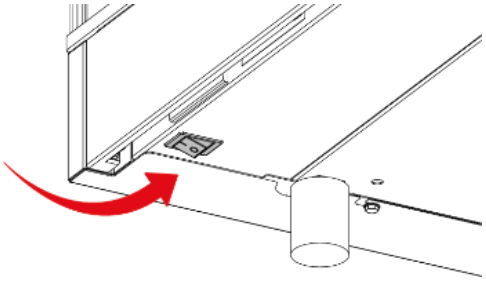

Bedienfeld

Ein-/Ausschalter:

Der Hauptschalter befindet sich links darunter. Der Vorderseite des Geräts.

Betrieb:

Hinweis: Die Bedienelemente befinden sich dahinter der Frontplatte des Geräts.

So greifen Sie auf die Steuerelemente zu:

1. Drücken Sie auf die obere Mitte des Panels.
2. Hören Sie auf zu drücken, wenn Sie das Ende erreicht haben, und lassen Sie dann vorsichtig los, um die Frontplatte angelehnt zu platzieren.
3. Ziehen Sie die Frontblende aus dem Magnetverschluss, um die Frontblende vollständig zu öffnen.

Um die Blende zu schließen, bringen Sie die Frontblende am Magnetverschluss an und drücken Sie weiter, bis Sie das Klicken wieder spüren oder hören können.

1

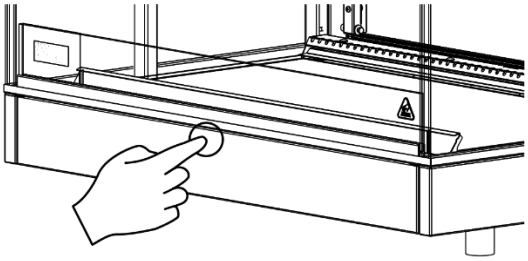

2

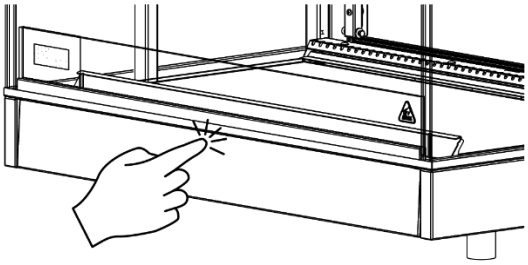

3

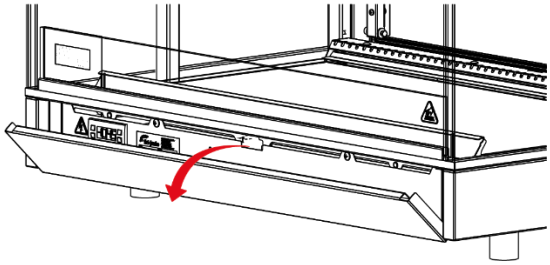

1. Temperaturregler (Heizung).
2. Ein-/Ausschalter.

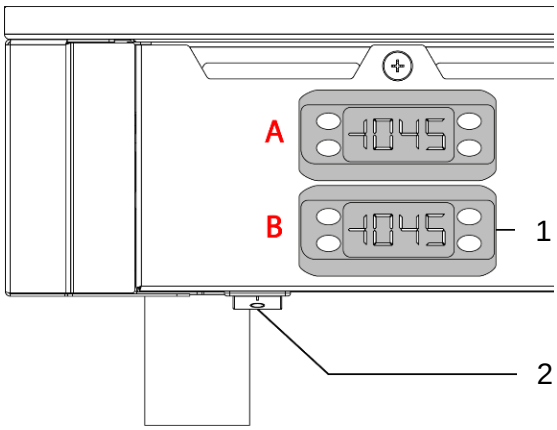

Multi-Temperaturregler anzeigen

Ein Controller für jedes Regal, um es ein- und auszuschalten und separat zu steuern. Die Controller sind auf die gleiche Weise wie die Regale positioniert. Der Buchstabe „**A**“ zeigt also den Controller im oberen Fach und der Buchstabe „**B**“ den Controller im unteren Fach.

Verwendung der Multitemperaturregler

Die Regale können einzeln angesteuert oder sogar komplett abgeschaltet werden. Auf diese Weise können optimale Haltebedingungen für unterschiedliche Lebensmittelgruppen erreicht werden (zum Beispiel: abhängig von Haltezeit, Produktqualität, Verpackung und verwendetem Zubehör).

Bei gleicher Temperatureinstellung können im gesamten Schrank gleichmäßige Temperaturen erreicht und Energie gespart werden. Obwohl jede Kombination von Einstellungen möglich ist (von vollständig ausgeschaltet bis zu einem Sollwert zwischen 40ºC und 70ºC), können bestimmte Einstellungen die Zeit beeinflussen, die ein Regal benötigt, um die Betriebstemperatur zu erreichen.

Wenn zum Beispiel nur ein Regal eingeschaltet ist, kann es statt ca. 60 Minuten über 60 Minuten dauern. 30 Minuten, wenn alle Regale auf die gleiche Temperatur eingestellt sind.

Wenn unterschiedliche Sollwerte erforderlich sind, wird empfohlen, für optimale Leistung und Energieeinsparungen den höchsten Sollwert dem obersten Fach und den niedrigsten Sollwert dem untersten Fach zuzuweisen.

Wenn Sie Hilfe bei der Bestimmung der besten Einrichtung für Ihr Angebot an warmen Speisen zum Mitnehmen benötigen (z. B. Temperatursollwert, Verpackung und Zubehör), wenden Sie sich bitte an Fri-Jado.

Temperaturregler

⏻	Ein/Austaste*
∧	UP-Taste
∨	AB-Taste
SET↵	Set-Taste

Bild nur als Referenz.

*Ein-/Ausschalten: mehrere Sekunden. Gedrückt halten.

4.1 Betriebs

Das Gerät ist auf 65ºC Ansauglufttemperatur eingestellt. Bei Bedarf kann diese Temperatur bis zu einem gewissen Grad eingestellt werden.

Bei einer Umgebungstemperatur von 20ºC und einer anfänglichen Kerntemperatur von 85ºC gewährleisten diese werkseitigen Einstellungen der Gerätetemperatur eine konstante Kerntemperatur von mindestens 65ºC für 4 Stunden.

Einschalten der Einheit

1. Schalten Sie einen der beiden Hauptnetzschalter ein. Ein Schalter befindet sich oben auf der Rückseite und einer oben auf der Vorderseite neben der Beleuchtung.
2. Schalten Sie die Heizung mit dem Temperaturregler ein.
3. Heizen Sie die Einheit vor (kann zwischen 30 und 90 Minuten dauern, abhängig von den Controller-Einstellungen).

Beladen der Einheit

- Legen Sie nur Produkte mit einer Kerntemperatur von mindestens 85ºC ein.
- Die heißen Produkte müssen in dafür geeignete Beutel oder Behälter verpackt werden.
- Um einen guten Kontakt mit den beheizten Schalen zu gewährleisten, legen Sie nur eine Schicht Produkte auf.
- Die maximale Lade Höhe beträgt 50 mm unter der Unterseite des Regals/der Luftführung darüber.
- Die maximale Tragfähigkeit pro Fachboden beträgt 30 kg/m bei gleicher Belastung.

Überprüfen der Temperatur in der Einheit

- Während des Betriebes erscheint auf der Thermostatanzeige die Temperatur am Messfühler in der Einheit. Sind die Elemente aktiv, leuchtet die EIN-Anzeige.

Überprüfung der eingestellten Temperatur

1. Blättern Sie mit ∧ und ∨ durch die Ordner, bis Sie den Ordner **Pb1**, **Pb2** oder **Pb3** finden.
2. Drücken Sie **SET**, um den von der entsprechenden Sonde gemessenen Wert anzuzeigen.

Einstellen der eingestellten Temperatur

1. Während des Betriebs zeigt das Display des Thermostats die Temperatur im Gerät an.
2. Drücken Sie zweimal auf die **SET**-Taste. Die eingestellte Temperatur erscheint auf dem Display.
3. Innerhalb von 15 Sekunden die ∧-Taste und ∨-Taste drücken.
4. Stellen Sie die eingestellte Temperatur mit der ∧-Taste und der ∨-Taste ein.
5. Drücken Sie einmal auf die **SET**-Taste, um die neue Solltemperatur zu speichern.

Überprüfen der Produkttemperatur

- Einmal pro Stunde sollte mit einem Digitalthermometer die Produkttemperatur überprüft werden.
- Notieren Sie den gemessenen Wert in einem Protokoll.
- Verwenden Sie stets einen desinfizierten Thermometersensor.

Ausschalten

1. Nehmen Sie alle Produkte aus der Einheit. Um einen Temperaturabfall der Produkte zu vermeiden, lagern Sie sie in einer anderen Warmhalteeinheit.
2. Schalten Sie die Heizung aus.
3. Schalten Sie die Hauptstromversorgung aus.

5. REINIGUNG UND WARTUNG

ACHTUNG!

Verwenden Sie niemals einem Wasserschlauch für die Reinigung. Wasser kann in das gerat durch die Lüftungsschlitze des Gerätes eindringen.

Geräte müssen während der Reinigung oder Wartung sowie beim Austausch von Teilen von der Stromversorgung getrennt werden.

Wegen der Hygiene Aspekte und optimale Zustand des Geräts ist es von größter Bedeutung für die tägliche Reinigung Muster von dem ersten gebrauch ab zu halten.

5.1 Wartungsplan

Artikel	Handlung	Häufigkeit
Das Innere	• Reinigen, siehe Abschnitt 5.2.	Täglich
Das Äußere	• Reinigen, siehe Abschnitt 5.3. • Benutzen Sie ein Edelstahl-Pflegespray, um Flecken zu entfernen und den Glanz wieder herzustellen.	Wöchentlich
Glasscheiben	• Reinigen Glasscheiben, siehe Abschnitt 5.4.	Wöchentlich

5.2 Tägliche Reinigung

- Reinigen Sie das Innere der Einheit mit heißem Wasser und einem geeigneten Reinigungsmittel.
- Wischen Sie das Innere nach der Reinigung mit einem sauberen nassen Lappen ab. Vergewissern Sie sich, dass das Reinigungsmittel vollständig entfernt ist.

5.3 Wöchentliche Reinigung

ACHTUNG!

Das Bedienfeld darf nur mit einem feuchten Tuch gereinigt werden.

- Reinigen Sie das Äußere der Einheit mit etwas heißem Wasser und einem milden Reinigungsmittel und verwenden Sie eine weiche Bürste oder einen Schwamm. Trocknen Sie der Äußere nach der Reinigung mit einem Lappen ab.
- Pflegen Sie alle gereinigten Oberflächen mit einem geeigneten antibakteriellen Reinigungsmittel.
- Verwenden Sie zum Trockenreiben einen weichen Lappen oder ein Papiertuch.

5.4 Glasscheiben reinigen

Reinigen der oberen Luftführung

ACHTUNG!
Verwenden Sie keine Reinigungsmittel und andere Reinigungsmittel, die Polycarbonat beschädigen können. Die Verwendung ungeeigneter Produkte zur Reinigung kann Polycarbonat-Oberflächen anlaufen, zerkratzen oder sogar brechen.

Die transparente Luftführungsscheibe kann zur Reinigung entfernt werden.

- Heben Sie die Rückseite der oberen Luftführungsscheibe an.
- Schieben Sie die obere Luftführung nach vorne heraus und kippen Sie sie am Ende leicht nach unten, um sie vollständig zu entfernen.
- Schieben Sie nach der Reinigung die obere Luftführungsscheibe wieder in ihre Position und achten Sie darauf, dass sie auf den beiden Stiften in den hinteren Säulen aufliegt.

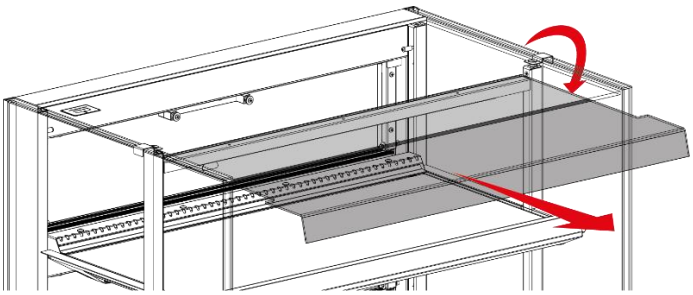

Reinigung der oberen Glasscheibe

- Um die Innenseite der oberen Glasscheibe zu reinigen, muss die obere Luftführungsscheibe entfernt werden.

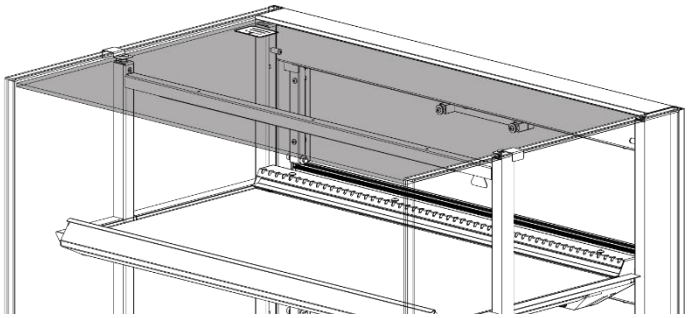

Reinigung der seitlichen Doppelglasscheibe

- Um die Innenseite der seitlichen Doppelglasscheiben zu reinigen, müssen die Luftblocker entfernt werden (Anweisungen siehe Abschnitt 3.4).

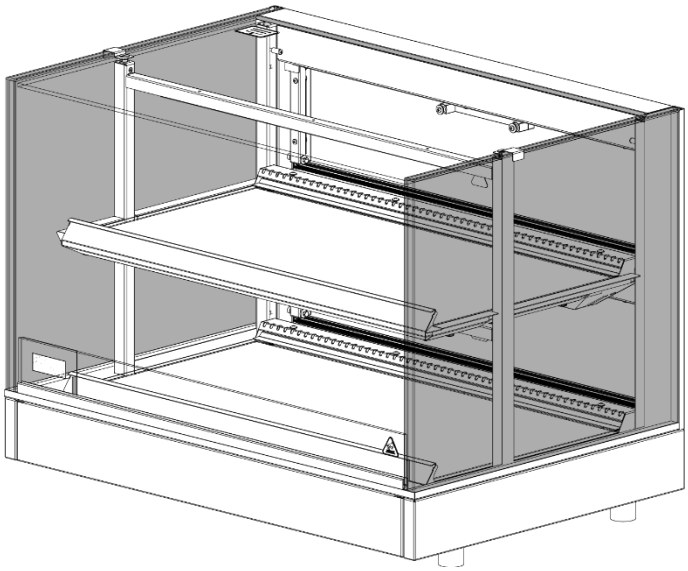

6. FEHLFUNKTIONEN UND WARTUNG

Bevor Sie sich bei Fehlfunktionen an Ihren Lieferanten/Händler wenden, gibt es einiges, das Sie selbst prüfen können:

- Ist die Stromversorgung in Ordnung? Sicherungen und Differentialschalter prüfen.
- Befinden sich alle Schalter in der richtigen Stellung?

Artikel	Fehlfunktion	Mögliche Handlung
Steuerung	Die Einheit funktioniert nicht	• Überprüfen Sie die Stromversorgung. • Befinden sich alle Schalter in der richtigen Stellung?
Steuerung	Auf der Anzeige erscheint ein Fehlercode	• Wenden Sie sich an Ihren Händler oder den Kundendienst.
Steuerung	Gerät erreicht die eingestellte Temperatur nicht	• Korrekte Platzierung der Luftblocker überprüfen, siehe Abschnitt 3.4.
Lampe	Leuchtet nicht	• Einschalten.
Stromkabel	Beschädigt	• Austauschen, siehe Abschnitt 6.1.
Fenster	Beschädigt	• Austauschen, wenden Sie sich an Ihren Händler oder den Kundendienst.

6.1 Netzkabel austauschen

ACHTUNG!
Gefährliche elektrische Spannung.

Wenn das Netzkabel beschädigt ist, muss es ersetzt werden, wenden Sie sich an Ihren Lieferanten oder Kundendienstvertreter.

7. TECHNISCHE DATEN

ACHTUNG!

Die genauen Angaben für das Gerät finden Sie auf dem Namensschild. Die Daten der elektrischen Installation können von Land zu Land variieren.

Modell	**MTT 60-2**	**MTT 90-2**
Zugelassen für	EU	EU
Breite	600 mm	900 mm
Tiefe	610 mm	610 mm
Tiefe ohne Stoßfänger	640 mm	640 mm
Höhe an den Beinen	670 mm	670 mm
Nettogewicht Ca.	59 kg (SB) 63 kg (PT)	79 kg (SB) 85 kg (PT)
Umgebungstemperatur	min. 20ºC max. 30ºC	min. 20ºC max. 30ºC
Relative Luftfeuchtigkeit	max. 60%	max. 60%
Schalldruck (Bedienplatz)	<55 dB(A)	<55 dB(A)
Spannung	1N~ 230 V	1N~ 230 V
Frequenz	50/60 Hz	50/60 Hz
Max. Nennstrom	5.0 A	7.6 A
Stecker	2 poliger Schuko Stecker 16A	2 poliger Schuko Stecker 16A
Kabellänge Ca.	2 m	2 m

Fri-Jado B.V.
Blauwhekken 2
4751 XD Oud Gastel
The Netherlands
Tel: +31 (0) 76 50 85 400

Fri-Jado Inc.
1401 Davey Road, Suite 100
Woodridge IL 60517
USA
Tel: +1-630-633-7950

www.frijado.com