MANUALE DELL'UTENTE

Cappa di estrazione Exhaust-Hood Tipo 5
Cappa di estrazione Exhaust-Hood Tipo 5AC
Cappa di estrazione Exhaust-Hood Tipo 8
Cappa di estrazione Exhaust-Hood Tipo 8 AC
Cappa di estrazione Exhaust-Hood Tipo 8L AC

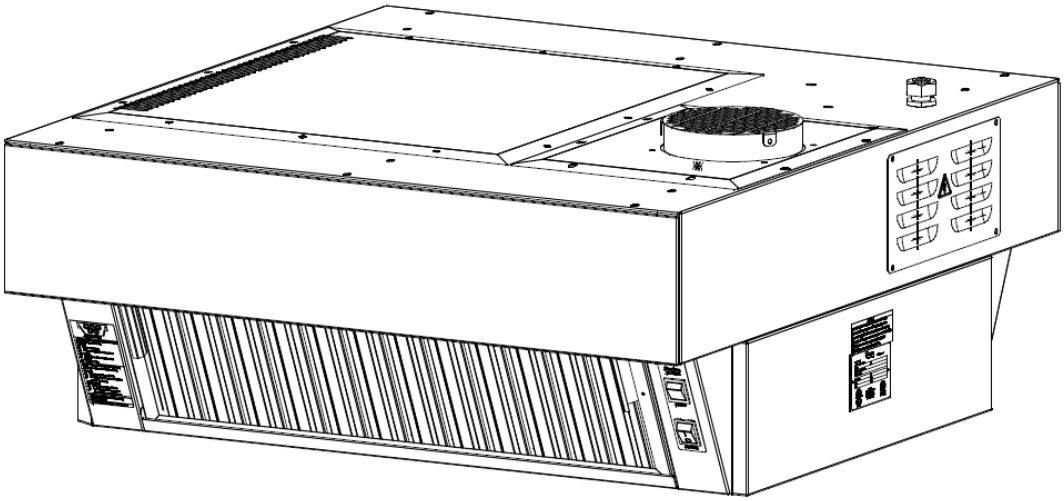

AVVISO
Leggere le istruzioni prima di utilizzare la macchina.

Provenienza
Le istruzioni originali per questo manuale sono scritte in lingua inglese. Altre versioni linguistiche di questo manuale sono una traduzione del manuale originale.

CONSERVARE IL PRESENTE MANUALE DELL'UTENTE PER FUTURE CONSULTAZIONI

© 2024 Fri-Jado B.V., Oud Gastel, Olanda.

Per informazioni sul periodo e sulle condizioni di garanzia si consiglia di contattare il fornitore di zona. Inoltre fare riferimento ai Termini e condizioni generali per la vendita e la consegna, disponibili su richiesta.
Il fabbricante declina ogni responsabilità per eventuali danni o lesioni derivanti dalla mancata osservanza delle presenti regole o delle normali misure precauzionali o dalla carenza di attenzione nella messa in funzione, nell'uso, negli interventi di manutenzione o riparazione, anche se non esplicitamente descritti nel presente manuale.
Per effetto del costante impegno al miglioramento, è possibile che l'unità in uso non risponda esattamente a quanto descritto nel presente manuale. Pertanto le istruzioni fornite servono solo come guida generale per l'installazione, l'uso, la manutenzione e la riparazione dell'unità descritta nel presente manuale. Il manuale è stato preparato con estrema attenzione. Tuttavia, il fabbricante declina ogni responsabilità per eventuali errori presenti nel manuale e per le eventuali conseguenze da ciò derivanti. All'utente è consentito copiare il presente manuale esclusivamente per uso personale. Inoltre tutti i diritti sono riservati e niente di quanto contenuto nel presente manuale può essere riprodotto e/o pubblicato in alcun modo.

Modifiche:
In caso di modifiche non autorizzate all'interno o all'esterno dell'unità, il fabbricante declinerà ogni responsabilità e la garanzia verrà invalidata.

INDICE

1. INTRODUZIONE 4
1.1 Generale 4
1.2 Identificazione dell'unità 4
1.3 Pittogrammi e simboli 4
1.4 Istruzioni di sicurezza 5
1.5 Assistenza e supporto tecnico 5
1.6 Stoccaggio 5
1.7 Smaltimento 6
2. DESCRIZIONE DELL'UNITÀ 6
2.1 Descrizione tecnica 6
2.2 Accessori 6
3. INSTALLAZIONE E PRIMO UTILIZZO 6
3.1 Disimballaggio dell'unità 6
3.2 Installazione 7
3.2.1 Preparazione della cappa di estrazione Exhaust-Hood 7
3.2.2 Installazione della cappa di estrazione Exhaust-Hood 8
3.3 Primo utilizzo 8
4. FUNZIONAMENTO E UTILIZZO 9
4.1 Accensione dell'unità 9
4.2 Rilevamento di posizione del filtro (solo modelli USA) 9
4.3 Rilevamento di contaminazione del filtro a carbone (odori) (solo modelli USA) 9
4.4 Spegnimento dell'unità 9
4.5 Avvisi sull'unità Grill (solo modelli USA) 9
4.5.1 Messaggio sul funzionamento della cappa di estrazione 9
4.5.2 Messaggio sul posizionamento di un filtro 9
4.5.3 Messaggio sulla contaminazione di un filtro 9
5. PULIZIA E MANUTENZIONE 10
5.1 Pianificazione della manutenzione 10
5.2 Manutenzione settimanale 10
5.3 Manutenzione semestrale 11
6. MALFUNZIONAMENTI E ASSISTENZA 12
6.1 Controllo della ventola 12
6.2 Sostituzione del cavo di alimentazione 12
7. SPECIFICHE TECNICHE 13

1. INTRODUZIONE

1.1 Generale

Il presente manuale descrive la Cappa di estrazione. Al fine di prolungare la vita utile dell'unità, sono fornite un'attenta descrizione di caratteristiche e comandi e le istruzioni per un uso più sicuro ed efficiente.

La Cappa di estrazione è disponibile per diversi tipi di apparecchi Fri-Jado (Forni girarrosto). Può essere installata anche su unità singole o impilate (doppie).

Tutti i pittogrammi, i simboli e i disegni presenti nel presente manuale si riferiscono a tutti i modelli di Cappa di estrazione.

1.2 Identificazione dell'unità

La targhetta nominale è posta all'esterno dell'unità e contiene i dati descritti di seguito:

- Nome del fornitore o del fabbricante
- Modello
- Numero di serie
- Anno di costruzione
- Tensione
- Frequenza
- Potenza assorbita

1.3 Pittogrammi e simboli

Nel presente manuale sono utilizzati i pittogrammi e i simboli descritti di seguito:

AVVISO
La mancata osservanza delle istruzioni può causare lesioni personali o gravi danni all'unità.

AVVISO
Tensione elettrica pericolosa.

AVVISO
Pericolo di ustioni da superfici calde.

Consigli e raccomandazioni per semplificare le operazioni indicate.

Simbolo di riciclaggio.

1.4 Istruzioni di sicurezza

AVVISO
La struttura esterna dell'unità può raggiungere temperature estremamente elevate.

AVVISO
Non appoggiare carichi sopra l'unità.

AVVISO
Rischio di pavimento scivoloso: Le fuoriuscite di liquidi possono rendere scivolose le superfici, pulire prontamente.

AVVISO
Vedere le istruzioni di installazione per i requisiti di messa a terra.

È totale responsabilità dell'utente dell'unità rispettare le regole e le normative di sicurezza in vigore nel paese.
L'unità può essere utilizzata solo da persone qualificate e autorizzate. Chiunque lavori con o su questa unità deve conoscere il contenuto del presente manuale e deve seguire con cura tutte le linee guida e le istruzioni. Non cambiare mai l'ordine delle operazioni da eseguire. I responsabili sono tenuti a istruire il personale in base al presente manuale e devono seguire tutte le istruzioni e le normative.
I pittogrammi, le etichette, le istruzioni e gli avvisi apposti sull'unità fanno parte delle misure di sicurezza. Non devono mai essere coperti o rimossi e devono essere ben visibili durante l'intero ciclo di vita dell'unità.
Sostituire o riparare immediatamente pittogrammi, avvisi e istruzioni danneggiati o illeggibili.

- Per evitare cortocircuiti, non pulire mai l'unità con un getto d'acqua. Per le istruzioni relative alla pulizia, vedere la sezione 0.
- Durante l'uso, l'unità può diventare estremamente calda.
- L'unità deve essere pulita regolarmente per garantirne il corretto funzionamento.
- L'apparecchio può essere usato da bambini con almeno 8 anni di età e da persone con ridotte capacità fisiche, sensoriali o mentali o prive di esperienza e competenze sotto la supervisione di una persona responsabile o dopo aver ricevuto istruzioni sull'uso dell'apparecchio in modo sicuro e aver compreso i rischi presenti.
- I bambini non devono giocare con l'apparecchio.
- Gli interventi di pulizia e manutenzione non devono essere eseguiti da bambini senza supervisione.

1.5 Assistenza e supporto tecnico

Gli schemi elettrici dell'unità sono inclusi nel manuale. In caso di malfunzionamenti, contattare il rivenditore o l'assistenza tecnica. Controllare di avere a disposizione i seguenti dati:

- Modello.
- Numero di serie.

Questi dati sono reperibili sulla targhetta nominale.

1.6 Stoccaggio

Per riporre l'unità quando non viene utilizzata per determinati periodi, seguire le istruzioni riportate di seguito:

- Pulire a fondo l'unità.
- Coprire l'unità per proteggerla dalla polvere.

- Riporre l'unità in un ambiente asciutto e senza condensa.

1.7 Smaltimento

Smaltire l'unità ed eventuali componenti o lubrificanti rimossi, in modo sicuro e in conformità con tutti i requisiti di sicurezza e ambientali locali e nazionali.

2. DESCRIZIONE DELL'UNITÀ

2.1 Descrizione tecnica

La cappa di estrazione Exhaust-Hood utilizza una ventola per aspirare l'umidità e gli odori prodotti attraverso una serie di filtri.
La cappa di estrazione è controllata tramite l'interruttore di accensione.
Per una sicurezza ottimale, il sistema di rilevamento della posizione del filtro e il sistema di rilevamento della contaminazione del filtro a carbone (odori) prevengono l'azionamento del Forno girarrosto (solo per unità Americane).

Il rivestimento dell'unità è in acciaio inossidabile.
Il cavo di alimentazione principale è dotato di una spina.

2.2 Accessori

L'unità contiene i seguenti accessori standard:

- Filtri per grassi (2).
- Filtri a carbone (5).
- Manuale dell'utente.

Per accessori opzionali contattare customer.service@frijado.com.

3. INSTALLAZIONE E PRIMO UTILIZZO

Tutti i materiali da imballaggio utilizzati per l'unità sono riciclabili.

Dopo aver disimballato l'unità, controllarne lo stato. In caso di danni, conservare il materiale da imballaggio e contattare il corriere entro quindici giorni dalla ricezione degli articoli.

3.1 Disimballaggio dell'unità

La cappa di estrazione Exhaust-Hood è imballata in una scatola di cartone con angoliere protettive montata su un pallet in legno.
I filtri a carbone si trovano nella rispettiva confezione protettiva in plastica posta sopra la cappa di estrazione. Attorno alla scatola sono avvolte due fascette di serraggio.

Mantenere i filtri a carbone all'interno della confezione protettiva in plastica finché possibile per minimizzare la riduzione della durata dei filtri.

1. Estrarre i filtri a carbone dal contenitore.
2. Estrarre l'unità dalla scatola.
3. Rimuovere tutti i materiali d'imballaggio rimanenti e le pellicole protettive dalla cappa di estrazione Exhaust-Hood.

3.2 Installazione

AVVISO

Posizionare la cappa di estrazione Exhaust-Hood solo su un'unità orizzontale e livellata. È consentita un'inclinazione massima del piano di 5°.

AVVISO

Verificare che vi sia sufficiente libertà di movimento attorno all'unità.

AVVISO

Considerare la massa della cappa di estrazione. Per sollevare la cappa sono necessarie due o più persone.

AVVISO

Pericolo di shock elettrico. Istruzioni per la messa a terra: collegare l'apparecchio esclusivamente ad una corrente alternata fornita da una presa a muro con messa a terra, con una tensione di rete conforme alle informazioni riportate sulla targa dati dell'apparecchio.

È responsabilità del consumatore assicurarsi che l'installazione elettrica sia conforme ai codici e alle normative di cablaggio nazionali e locali correnti.

Non utilizzare una presa multipla o una prolunga. Ciò può provocare incendi, scosse elettriche o altre lesioni personali.

La mancata osservanza di queste istruzioni può provocare la morte o lesioni gravi.

Rimuovere i filtri per grassi prima di posizionare la cappa di estrazione Exhaust-Hood per ridurne il peso e facilitare il sollevamento.

Questa sezione descrive l'installazione su una singola unità TDR. Nondimeno, l'installazione è possibile su altre unità singole o doppie.

3.2.1 Preparazione della cappa di estrazione Exhaust-Hood

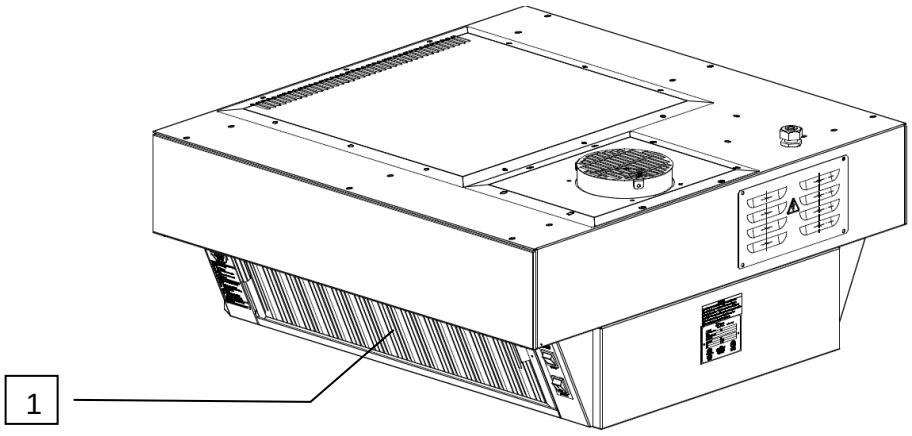

1. Rimuovere i due filtri per grassi [1]. Fare riferimento alla sezione 5.2

3.2.2 Installazione della cappa di estrazione Exhaust-Hood

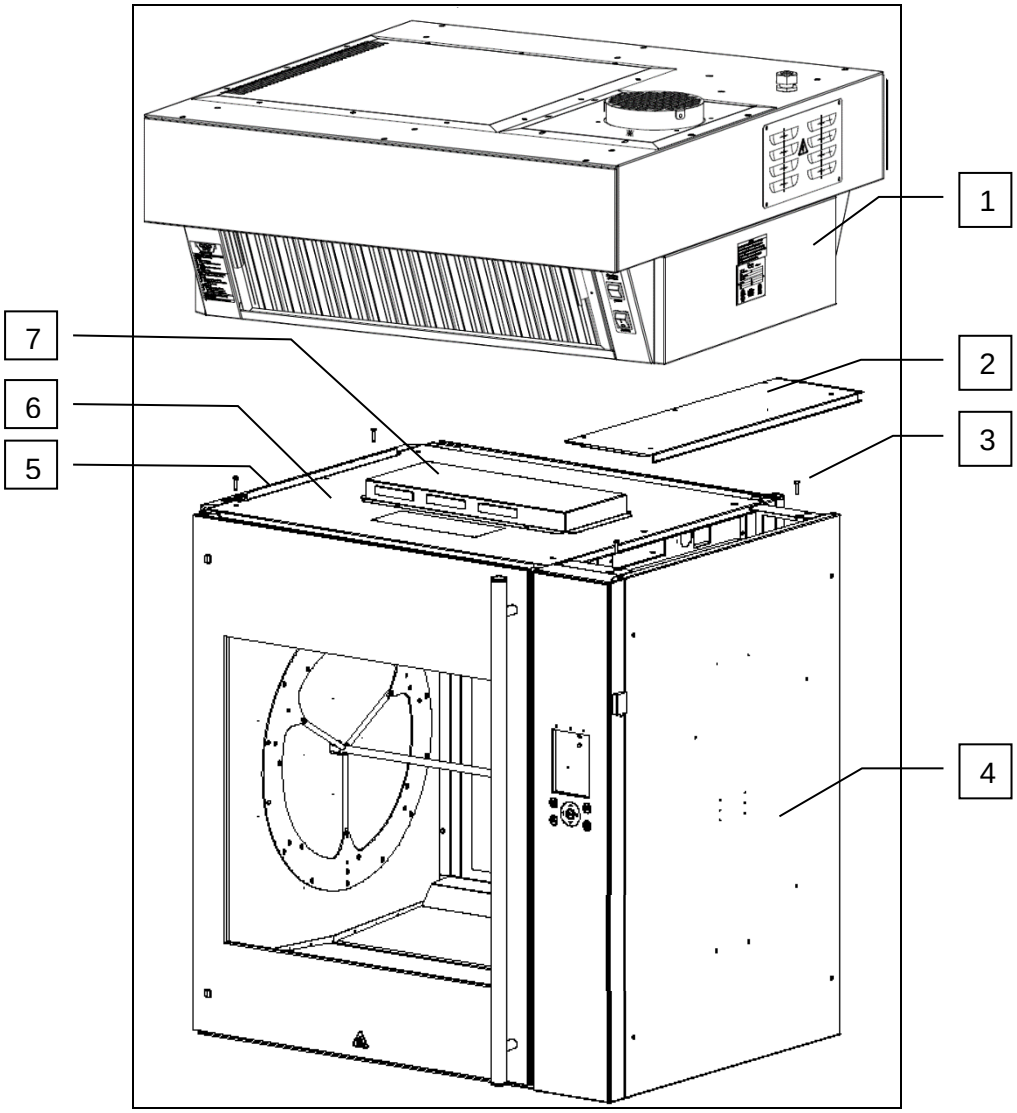

1. Smontare i pannelli laterali [4] e [5] dell'unità TDR.
2. TDR5: Smontare il pannello superiore [2] dell'unità TDR sopra il vano dell'unità di controllo. TDR8: Rimuovere il pannello superiore [6] dall'unità TDR, smontare la griglia di ventilazione [7] e montarla sul nuovo pannello superiore fornito in dotazione.
3. Collocare la cappa di estrazione Exhaust-Hood [1] sopra l'unità TDR con lo scarico della cappa di estrazione diretto sopra la sezione dell'unità di controllo TDR. Porre attenzione ai cablaggi connessi sul fondo della cappa! (solo modelli USA).
4. Fissare la cappa di estrazione Exhaust-Hood con i quattro bulloni [3] all'unità TDR.
5. Collegare il cablaggio all'unità TDR conformemente allo schema elettrico dell'unità TDR (solo modelli USA).
6. Rimontare i pannelli laterali [4] e [5].

3.3 Primo utilizzo

1. Pulire l'interno accuratamente.
2. Inserire i filtri a carbone (senza la confezione protettiva in plastica). Fare riferimento alla sezione 5.3.
3. Inserire i filtri per grassi. Fare riferimento alla sezione 5.2.
4. Attivare l'alimentazione elettrica.
5. Ripristinare la funzione anti-inquinamento (solo modelli USA).
6. Controllare che la cappa di estrazione funzioni correttamente.

4. FUNZIONAMENTO E UTILIZZO

4.1 Accensione dell'unità

Accendere la cappa di estrazione Exhaust-Hood agendo sull'interruttore di accensione.

4.2 Rilevamento di posizione del filtro (solo modelli USA)

La cappa di estrazione è dotata di un sistema di rilevamento su ogni filtro. Se uno o più filtri non sono correttamente posizionati, la spia di avviso si illumina e il funzionamento del forno girarrosto installato sotto la cappa di estrazione sarà disabilitato.
Assicurarsi che tutti i filtri siano posizionati correttamente.

4.3 Rilevamento di contaminazione del filtro a carbone (odori) (solo modelli USA)

I filtri a carbone sono dotati di un sistema di monitoraggio della contaminazione. Se il sistema rileva una contaminazione, viene attivata la funzione che impedisce il funzionamento del o dei Grill installati sotto la cappa di estrazione e il pulsante Reset si illumina.
Sostituire i filtri a carbone e premere il pulsante Reset per attivare il funzionamento.

4.4 Spegnimento dell'unità

Spegnere la cappa di estrazione Exhaust-Hood agendo sull'interruttore di accensione/spegnimento.

4.5 Avvisi sull'unità Grill (solo modelli USA)

Quando la cappa di estrazione Exhaust-Hood non è in condizioni di funzionamento corretto, possono essere visualizzati i seguenti messaggi:

4.5.1 Messaggio sul funzionamento della cappa di estrazione

Cappa: non attiva Attivare la cappa

1. Accendere la cappa di estrazione Exhaust-Hood.
2. Premere il pulsante Reset della cappa di estrazione Exhaust-Hood.

4.5.2 Messaggio sul posizionamento di un filtro

Errore 91 Cappa: Posizione filtro Controllare prodotti

1. Controllare che i filtri a carbone (5 unità) e i filtri per grassi (2 unità) siano posizionati correttamente.

4.5.3 Messaggio sulla contaminazione di un filtro

Errore 92 Cappa: Filtro contaminato Controllare prodotti

1. Sostituire i filtri contaminati.
2. Ripristinare la funzione di rilevamento del filtro.

5. PULIZIA E MANUTENZIONE

AVVISO

L'apparecchio deve essere scollegato dall'alimentazione durante le operazioni di pulizia o gli interventi di manutenzione e la sostituzione di componenti.

AVVISO

Non utilizzare mai un tubo dell'acqua per la pulizia. L'acqua può penetrare nell'unità attraverso i fori di ventilazione.

A causa degli aspetti correlati all'igiene e alle condizioni ottimali dell'unità, è di assoluta importanza garantire un programma di pulizia quotidiana fin dal primo utilizzo.

5.1 Pianificazione della manutenzione

Voce	Azione	Frequenza
Esterno	• Pulizia, vedere sezione 5.2 • Per rimuovere le macchie e ridare lucentezza, utilizzare uno spray detergente specifico per acciaio inossidabile.	Settimanalmente
Filtri per grassi	• Pulizia, vedere sezione 5.2	Settimanalmente
Filtri a carbone (odori)	• Sostituire, vedere sezione 5.3	Semestrale

5.2 Manutenzione settimanale

AVVISO

Non utilizzare materiali o sostanze aggressivi o abrasivi. Possono danneggiare la superficie rendendo difficoltosa la rimozione dello sporco.

Esterno:

1. Pulire l'esterno dell'unità con un agente detergente oppure con una soluzione di acqua calda e un agente detergente appropriato.
2. Asciugare completamente l'esterno utilizzando un panno asciutto.

Pulire i filtri per grassi:

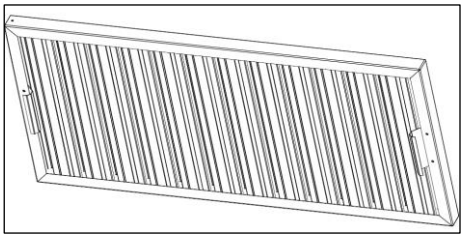

1. Spegnere l'unità.
2. Rimuovere i filtri per grassi sollevando l'involucro metallico ed estraendo la sezione di fondo della cappa di estrazione Exhaust-Hood.
3. Pulire i filtri con un agente detergente oppure con una soluzione di acqua calda e un agente detergente appropriato. Far asciugare i filtri.
4. Rimontare i filtri per grassi procedendo in ordine inverso.
5. Accendere l'unità.
6. Premere il pulsante Reset (solo modelli USA).

5.3 Manutenzione semestrale

Sostituzione dei filtri a carbone:

Utilizzare solo filtri originali.

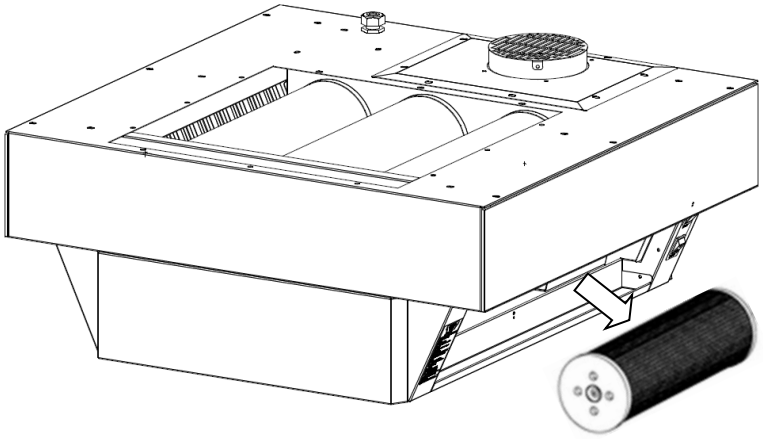

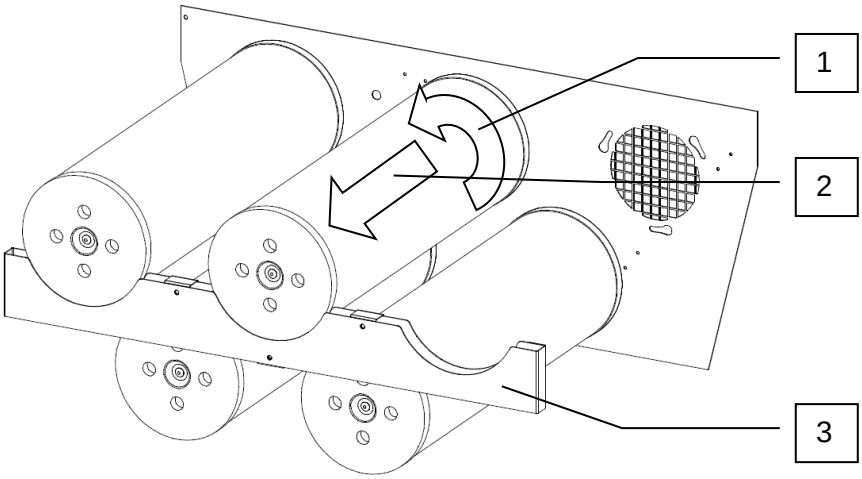

1. Spegnere l'unità.
2. Rimuovere prima i filtri per grassi, fare riferimento alla sezione 5.2.
3. Estrarre i filtri a carbone. Sbloccare i filtri a carbone ruotandoli in senso antiorario.
4. Rimuovere la staffa di supporto [3] (solo tipo 8).
5. Rimontare i nuovi filtri a carbone procedendo in ordine inverso.
6. Rimontare i filtri per grassi.
7. Accendere l'unità.
8. Premere il pulsante Reset (solo modelli USA).

6. MALFUNZIONAMENTI E ASSISTENZA

In presenza di un malfunzionamento, prima di contattare il fornitore/rivenditore di zona, è possibile controllare autonomamente alcuni elementi:

- L'alimentazione funziona correttamente?
- Controllare fusibili e interruttore differenziale.

Voce	Malfunzionamento	Possibile intervento
Ventola	La ventola non ruota	• Accendere l'unità • Controllare i fusibili e/o l'interruttore differenziale • Controllare la ventola, vedere sezione 6.1
Spia di posizione filtri illuminata (*)	Uno o più filtri non sono posizionati correttamente	• Controllare la posizione di tutti i filtri a carbone e per grassi
Ripristinare il pulsante illuminato (*)	Funzione di rilevamento dei filtri a carbone disabilitata.	• Premere il pulsante Reset • Sostituire i filtri a carbone e premere il pulsante Reset
Il forno girarrosto non funziona (*)	Filtri nella cappa di estrazione non posizionati correttamente e/o funzione di rilevamento della contaminazione dei filtri a carbone disattivata	• Controllare il corretto posizionamento dei filtri (spia di posizione spenta) • Premere il pulsante Reset
Cavo di alimentazione	Danneggiato	• Sostituire, vedere sezione 6.2

(*) solo modelli USA.

6.1 Controllo della ventola

AVVISO
Estrarre la spina di alimentazione dalla presa a parete.

1. Spegnere l'unità.
2. Estrarre la spina di alimentazione dalla presa a parete.
3. Rimuovere la piastra della ventola sul pannello superiore della cappa di estrazione Exhaust-Hood.
4. Controllare cosa impedisce il movimento delle pale della ventola.

6.2 Sostituzione del cavo di alimentazione

AVVISO
Tensione elettrica pericolosa.

Se il cavo di alimentazione risulta danneggiato, deve essere sostituito dal fabbricante, dall'assistenza tecnica o da una persona con qualifiche simili per evitare rischi.

7. SPECIFICHE TECNICHE

AVVISO

Per ottenere le specifiche corrette dell'unità consultare la targhetta nominale. I dati elettrici possono variare da paese a paese.

Modelli europei

Modello	Tipo 5	Tipo 5 AC	Tipo 8	Tipo 8 AC	Type 8L AC
Dimensioni					
- Larghezza	835 mm	885 mm	995 mm	1045 mm	1285 mm
- Profondità	855 mm	930 mm	970 mm	1080 mm	1080 mm
- Altezza	375 mm	375 mm	375 mm	375 mm	375 mm
Peso					
- Lordo	85 kg	95 kg	97 kg	105 kg	125 kg
- Netto	72 kg	77 kg	77 kg	85 kg	90 kg
Temperatura ambiente massima	35 °C	35 °C	35 °C	35 °C	35 °C
Pressione sonora	< 70 dB(A)	< 70 dB(A)	< 70 dB(A)	< 70 dB(A)	< 70 dB(A)
Installazione elettrica					
- Tensione	1N~ 230 V	1N~ 230 V	1N~ 230 V	1N~ 230 V	1N~ 230 V
- Frequenza	50/60 Hz	50/60 Hz	50/60 Hz	50/60 Hz	50/60 Hz
- Alimentazione richiesta	0,4 kW	0,4 kW	0,4 kW	0,4 kW	0.4 kW
- Corrente nominale massima	1,5/1,7 A	1,5/1,7 A	1,5/1,7 A	1,5/1,7 A	1.5/1.7 A
Spina[1]	Schuko 16 A	Schuko 16 A	Schuko 16 A	Schuko 16 A	Schuko 16 A
Lunghezza del cavo di alimentazione	2,20 m	2,20 m	2,20 m	2,20 m	2,20 m

Modelli americani

Modello	Tipo 5	Tipo 8	Tipo 8 AC	Type 8L AC
Dimensioni				
- Larghezza	33 inch	39 inch	41 inch	51 inch
- Profondità	34 inch	38 inch	43 inch	43 inch
- Altezza	15 inch	15 inch	15 inch	15 inch
Peso				
- Lordo	187 lbs	214 lbs	231 lbs	276 lbs
- Netto	159 lbs	170 lbs	187 lbs	198 lbs
Temperatura ambiente massima	95 °F	95 °F	95 °F	95 °F
Pressione sonora	< 70 dB(A)	< 70 dB(A)	< 70 dB(A)	< 70 dB(A)
Installazione elettrica				
- Tensione	1~ 208 V	1~ 208 V	1~ 208 V	1~ 208 V
- Frequenza	50/60 Hz	50/60 Hz	50/60 Hz	50/60 Hz
- Alimentazione richiesta	0,4 kW	0,4 kW	0,4 kW	0.4 kW
- Corrente nominale massima	1,5/1,7 A	1,5/1,7 A	1,5/1,7 A	1.5/1.7 A
Spina	NEMA 6-15P	NEMA 6-15P	NEMA 6-15P	NEMA 6-15P
Lunghezza del cavo di alimentazione	75 inch	75 inch	75 inch	75 inch

[1] A seconda del paese

Note.

Note.

Fri-Jado B.V.
Blauwhekken 2
4751 XD Oud Gastel
The Netherlands
Tel: +31 (0) 76 50 85 400

Fri-Jado Inc.
1401 Davey Road, Suite 100
Woodridge IL 60517
USA
Tel: +1-630-633-7950

www.frijado.com