# MANUAL DE USO

## Modular Convenience Counter – Frió

## Modular Convenience Counter – Ambiente

**ADVERTENCIA**
Lea todas las instrucciones antes de usar esta máquina.

**Instrucciones originales**
Las instrucciones originales de este manual están en inglés. Las versiones en otros idiomas de este manual son una traducción de las instrucciones originales.

**CONSERVE ESTE MANUAL DE USO PARA FUTURA REFERENCIA**

© 2024 Fri-Jado B.V., Oud Gastel, Holanda.

Para la validez y las condiciones de la garantía, le aconsejamos se dirija a su proveedor. Asimismo, le remitimos a nuestras condiciones generales de venta y entrega que se encuentran disponibles, previa petición.
El fabricante no acepta ningún tipo de responsabilidad por daños o lesiones provocados por el incumplimiento de estas normas o por no tomar las precauciones o medidas normales en las acciones, el manejo o las actividades de mantenimiento y reparación, incluso si dichas medidas no se describen explícitamente en este manual.
Debido a nuestro compromiso constante de mejora, puede suceder que su unidad se diferencie en los detalles de lo que se describe en el presente manual. Por este motivo, las instrucciones dadas sirven únicamente de orientación para la instalación, el uso, el mantenimiento y la reparación de la unidad descrita en este manual. Se ha empleado el máximo cuidado al redactar este manual. No obstante, el fabricante no podrá ser considerado responsable de errores en el manual, ni de las consecuencias derivadas de los mismos. Se permite al usuario la copia de este manual para su propio uso. Cualquier derecho adicional queda reservado y ninguna parte de este manual podrá reproducirse ni divulgarse en modo alguno.

Modificaciones:
El fabricante declina toda responsabilidad en caso de que se realicen modificaciones no autorizadas en el interior o exterior de la unidad.

# ÍNDICE


**1. INTRODUCCIÓN ..... 5**
1.1 Generalidades ..... 5
1.2 Identificación de la unidad ..... 5
1.3 Pictogramas y símbolos ..... 5
1.4 Instrucciones de seguridad ..... 6
1.4.1 Generalidades ..... 6
1.4.2 Unidades frigoríficas autónomas con refrigerante R290 (propano) ..... 7
1.4.3 Unidades de frío con refrigerante remoto CO2 (R744) ..... 8
1.4.4 Mudanza (cuando sea aplicable) ..... 8
1.4.5 Restricciones sobre uso en exterior ..... 8
1.5 Higiene ..... 9
1.6 Servicio y soporte técnico ..... 9
1.7 Almacenamiento ..... 9
1.8 Eliminación ..... 9
**2. DESCRIPCIÓN DE LA UNIDAD ..... 10**
2.1 Descripción técnica ..... 10
2.2 Uso previsto ..... 10
2.3 Accesorios ..... 10
**3. INSTALACIÓN Y PRIMER USO ..... 11**
**3.1 Desembalaje de la unidad** ..... 11
3.1.1 Desembalaje de las puertas delanteras (opcional) ..... 12
3.2 Instalación y colocación ..... 12
3.2.1 Nivelar la unidad ..... 13
3.2.2 Montaje del zócalo ..... 13
3.2.3 Montaje de puertas delanteras (opcional) ..... 14
3.2.4 Colocación de una etiqueta de precio ..... 15
3.3 Unidades integradas ..... 15
3.4 Reposicionar los estantes de vidrio ..... 16
3.5 Opciones de meseta ..... 17
3.6 Primer uso ..... 18
**4. FUNCIONAMIENTO Y USO ..... 19**
4.1 Panel de Control unidades frías ..... 19
4.1.1 Panel de Control - Unidades autónomas ..... 19
4.1.2 Panel de control - Unidades remotas ..... 20
4.2 Unidades ambientales del panel de control ..... 22
**5. LIMPIEZA Y MANTENIMIENTO ..... 23**
5.1 Programa de mantenimiento ..... 23
5.2 Limpieza diaria ..... 23
5.3 Limpieza semanal ..... 23
5.4 Limpieza de cristales ..... 24

5.5 Limpieza del fondo interior ..... 30
5.6 Limpieza del condensador – Unidades de frío autónomo ..... 30
**6. FALLOS Y SERVICIO ..... 31**
6.1 Sustitución cable de alimentación ..... 31
**7. ESPECIFICACIONES TÉCNICAS ..... 32**

# 1. INTRODUCCIÓN

## 1.1 Generalidades

Este manual está destinado al usuario del MCC Frió y Ambiente (Modular Convenience Counter - Mostrador de conveniencia modular). En él se describen las funciones y controles, junto con indicaciones para el uso más seguro y eficiente, para garantizar una duración larga de la unidad.

Todos los pictogramas, símbolos y dibujos de este manual son aplicables al MCC Frió y Ambiente (EU).

## 1.2 Identificación de la unidad

La placa de identificación se encuentra en el exterior de la máquina y contiene los siguientes datos:

- Nombre del proveedor o fabricante
- Modelo
- Número de serie
- Año de fabricación
- Tensión
- Frecuencia
- Consumo eléctrico

## 1.3 Pictogramas y símbolos

En este manual se utilizan los siguientes pictogramas y símbolos:

**ADVERTENCIA**
Posibilidad de lesiones físicas o daños graves a la unidad, si no se siguen detenidamente las instrucciones.

**ADVERTENCIA**
Riesgo de fuego.

**ADVERTENCIA**
Tensión eléctrica peligrosa.

**LA SEGURIDAD**
Use guantes de seguridad para la instalación y desmontaje.

**LA SEGURIDAD**
Use protección para los ojos cuando trabaje en el sistema de refrigeración.

Sugerencias y recomendaciones para simplificar las acciones indicadas.

Símbolo de reciclaje.

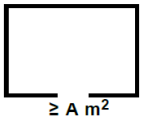


Área mínima del piso de la habitación.

**ADVERTENCIA**
El sistema contiene refrigerante a alta presión.

## 1.4 Instrucciones de seguridad

**ADVERTENCIA**
Unidades de frío autónomas: riesgo de incendio o explosión. Refrigerante inflamable utilizado.

**ADVERTENCIA**
La carga máxima encima de la unidad nunca puede superar 10 kg.

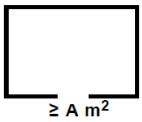


**ÁREA MÍNIMA DEL PISO DE LA HABITACIÓN**
Unidades de frío autónomas: Consulte la etiqueta de datos en la unidad para el área de piso requerida.

**ADVERTENCIA**
Consulte las instrucciones de instalación para conocer los requisitos de conexión a tierra.

**ADVERTENCIA**
Unidades remotas R744 ($CO_2$): El sistema contiene refrigerante a alta presión. No manipule el sistema. Debe ser reparado únicamente por personas debidamente cualificadas.

**ADVERTENCIA**
Utilice siempre los frenos de ambas ruedas delanteras cuando sea aplicable:

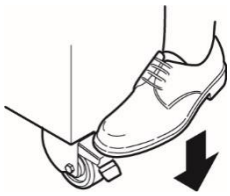

### 1.4.1 Generalidades

El usuario de la unidad debe responsabilizarse de respetar las normas y reglamentos sobre seguridad vigentes localmente.
Únicamente personas con la debida cualificación y autorización deben manejar la unidad. Cualquier persona que trabaje en o con esta unidad debe conocer el contenido de este manual y debe seguir estrictamente todas las directrices e instrucciones. Nunca cambie el orden de los pasos a seguir. Los responsables deben instruir al personal de acuerdo a lo establecido en este manual y deben seguir todas las instrucciones y reglamentos.

Los pictogramas, las etiquetas, las instrucciones y las señales de advertencia adheridas a la unidad, forman parte de las medidas de seguridad. Éstas nunca deben cubrirse ni retirarse y tienen que estar claramente visibles durante toda la vida útil de la unidad.

Repare o sustituya inmediatamente cualquier pictograma, advertencia e instrucción que sea ilegible o que haya sufrido daños.

- Para evitar cortocircuitos, nunca limpie la unidad con una manguera de agua. Consulte las instrucciones de limpieza en la sección 5.
- La unidad Frío debe limpiarse periódicamente para garantizar un correcto funcionamiento y evitar el riesgo de incendio (sobrecalentamiento). Especialmente la parte posterior de la placa del ventilador.
- NO guarde en este aparato sustancias explosivas, tales como latas de aerosol con un propelente inflamable.
- Los niños de a partir de 8 años pueden utilizar el dispositivo, al igual que personas con capacidades físicas, sensoriales o mentales reducidas o que no dispongan de la experiencia o el conocimiento necesarios, si se les supervisa o instruye en el uso del dispositivo de una manera segura y entienden los riesgos que conlleva.
- Los niños no deben jugar con el dispositivo.
- La limpieza y el mantenimiento no puede llevarlos a cabo un niño sin supervisión.

### 1.4.2 Unidades frigoríficas autónomas con refrigerante R290 (propano)

El refrigerante de propano es ecológico pero también altamente inflamable. No es tóxico con cero potencial de agotamiento del ozono (ODP) y muy bajo potencial de calentamiento global (GWP).
Lea este manual cuidadosamente y siga todas las precauciones descritas en este documento.

**ADVERTENCIA**

El refrigerante de propano es altamente inflamable. Se deben seguir todas las precauciones de seguridad.

Mantenga todas las aberturas de ventilación en la carcasa del aparato o en la instalación sin obstrucciones.

No utilice dispositivos mecánicos u otros medios para acelerar el proceso de descongelación, que no sean los recomendados por el fabricante.

No dañe el circuito de refrigeración.

No use aparatos eléctricos dentro de los compartimientos de almacenamiento de alimentos / hielo a menos que sean del tipo recomendado por el fabricante.

El refrigerante de propano no contiene olores.

**LA SEGURIDAD**

Use protección para los ojos cuando trabaje en el sistema de refrigeración.

- Instale la unidad en un área bien ventilada con suficiente espacio en el piso: consulte la placa de datos para conocer el espacio mínimo requerido.
- No instale la unidad en sótanos, en áreas con llamas abiertas o altas temperaturas superficiales.
- No manipule el sistema.
- El sistema debe ser instalado y mantenido solo por personas calificadas.
- Las aberturas de ventilación del revestimiento de la unidad (incluidos los accesorios) no deben bloquearse ni cubrirse. Asegúrese de que la circulación de aire permanezca sin obstrucciones.
- Los dispositivos eléctricos utilizados dentro de esta unidad deben estar certificados por la directiva ATEX aplicable.

**Riesgos residuales:**

- Las chispas de dispositivos eléctricos o superficies calientes pueden encender involuntariamente posibles fugas de gas refrigerante.

### 1.4.3 Unidades de frío con refrigerante remoto CO2 (R744)

**ADVERTENCIA**

El refrigerante Remoto R744 es ecológico pero está bajo alta presión. No es tóxico con cero potencial de agotamiento del ozono (ODP) y muy bajo potencial de calentamiento global (GWP).

Lea atentamente este manual y siga todas las precauciones descritas en él.

**LA SEGURIDAD**

Use protección para los ojos cuando trabaje en el sistema de refrigeración.

- No manipule el sistema.
- El sistema debe ser instalado y mantenido únicamente por personas debidamente cualificadas.
- Fije la unidad al suelo.
- Las aberturas de ventilación del revestimiento de la unidad (incluidos los accesorios) no deben bloquearse ni cubrirse. Asegúrese de que la circulación de aire permanezca sin obstrucciones.
- Se debe instalar un dispositivo de alivio de presión en el lado de alta presión del sistema de refrigeración entre el motor-compresor y el enfriador de gas. No debe haber dispositivos de cierre u otros componentes, excepto tuberías entre el motor-compresor y el dispositivo de alivio de presión, que puedan provocar una caída de presión.
- El dispositivo de alivio de presión debe montarse de modo que cualquier refrigerante liberado del sistema durante su funcionamiento no pueda causar daños al usuario del aparato. La apertura debe ubicarse de modo que sea poco probable que se obstruya durante el uso normal.
- El dispositivo de alivio de presión instalado no debe tener disposiciones para que el usuario final lo configure.
- El ajuste de presión del dispositivo de alivio de presión instalado no debe ser superior a la presión de diseño del lado de alta presión.

### 1.4.4 Mudanza (cuando sea aplicable)

Al mover la unidad:

- Antes de mover la unidad, primero apague la tensión de red tirando del enchufe de la toma de corriente.
- Retire sartenes que contengan un producto líquido de la unidad.
- Mantenga siempre la unidad en posición vertical.
- Asegúrese de que las ruedas se puedan mover libremente, para que nunca toquen el cable de alimentación.

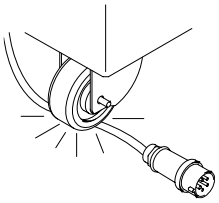

### 1.4.5 Restricciones sobre uso en exterior

**ADVERTENCIA**

Debido al peligro de cortocircuito, el aparato no debe utilizarse bajo la lluvia ni tampoco en un ambiente muy húmedo.

## 1.5 Higiene

**ADVERTENCIA**

Retire inmediatamente los productos con envases dañados del equipo. Destruya los productos. Limpie todos los componentes que hayan estado en contacto con productos cuyo envase estaba dañado.

La calidad de un producto fresco siempre depende de la higiene. Es esencial que los productos se empaqueten inmediatamente después de la preparación. Evite que las verduras crudas frescas o productos refrigerados ya preparados entren en contacto con productos cárnicos crudos para evitar la transmisión de salmonella. Primero limpie bien las manos y / o herramientas que hayan tocado carne cruda.

Tenga en cuenta que los niveles altos de humedad pueden fomentar el crecimiento de organismos biológicos en el medio ambiente.

Consulte las instrucciones de limpieza de la sección 5.

## 1.6 Servicio y soporte técnico

Se incluyen los diagramas eléctricos de la unidad. En caso de fallos, puede contactar con su distribuidor/centro de servicio técnico. Asegúrese de disponer de los siguientes datos:

- Modelo.
- Número de serie.

Estos datos pueden encontrarse en la placa de identificación.

## 1.7 Almacenamiento

Si la unidad no va a utilizarse temporalmente y va a almacenarse, siga estas instrucciones:

- Limpie bien la unidad.
- Envuelva la unidad para que no coja polvo.
- Almacene la unidad en un entorno seco, sin condensación.
- No exponga las unidades con refrigerante propano (R290) durante el almacenamiento y el transporte a temperaturas superiores a 70ºC.
- Garantizar una buena ventilación.

## 1.8 Eliminación

**ADVERTENCIA**

Unidades frigoríficas autónomas: el refrigerante de propano es altamente inflamable. Se deben seguir todas las precauciones de seguridad.

**ADVERTENCIA**

Unidades remotas R744 ($CO_2$): El sistema de refrigeración está bajo alta presión. No lo manipule. Comuníquese con el personal de servicio calificado antes de desecharlo.

Elimine la máquina, los componentes o los lubricantes extraídos de ésta con seguridad de conformidad con todos los requisitos locales y nacionales de seguridad y medio ambiente.

# 2. DESCRIPCIÓN DE LA UNIDAD

## 2.1 Descripción técnica

Los paneles están hechos de acero galvanizado, acero inoxidable o aluminio. Algunas de las partes internas y externas visibles han sido provistas de un recubrimiento en polvo. El vidrio utilizado es templado o estratificado. La unidad se puede mover por medio de una transpaleta. Los controles para operar el aparato se han montado en el lado del operador de la unidad. Las piezas de contacto del producto están hechas de acero inoxidable AISI 304 o AISI 430 y vidrio templado.

### Unidades de frío:

La refrigeración se consigue gracias a un flujo de aire frío con control de temperatura por termostato. El aire frío pasa por la parte trasera y los estantes sobre los productos. Los modelos de autoservicio tienen un conjunto adicional de ventiladores montados en la parte superior para crear una cortina de aire estable en el lado abierto del gabinete para minimizar la infiltración de aire ambiente cálido. El aire de la parte delantera pasa por la rejilla de aspiración en la parte inferior de la unidad, detrás de la parte delantera. De este modo el aire caliente se mantiene fuera de la unidad. La unidad MCC frío está disponible en ejecución de 2, 3 y 4 niveles. La temperatura del flujo de aire se controla electrónicamente. El termostato de control electrónico se programa en fábrica para la temperatura correcta. La temperatura ajustada puede modificarse de -1ºC a +5ºC.
Las unidades se pueden conectar a un sistema de drenaje fijo o una bandeja de evaporación opcional para evacuar el agua de condensación. Un módulo LED por nivel permite la iluminación de los productos. La iluminación se encenderá automáticamente al encender la refrigeración. Los modelos de autoservicio pueden equiparse con una cortina nocturna opcional. Para los modelos de autoservicio hay dos variantes de usuario; una versión de respaldo sólido y una versión de paso que permite al usuario (re) llenar productos a través de la parte posterior.

### Unidades ambientales:

La unidad MCC Ambient está disponible en una ejecución de 2, 3 y 4 niveles. Un módulo LED por nivel proporciona la iluminación de los productos.

## 2.2 Uso previsto

Los modelos de autoservicio (modelos SS) han sido diseñados únicamente para mantener fríos los productos envasados y/o para exponerlos. Los modelos de servicio completo también se pueden usar para alimentos sin envasar. Cualquier otro uso no se considerará uso previsto.
El fabricante no asume responsabilidad alguna por pérdidas o lesiones personales causadas por no respetar estrictamente las directrices de seguridad e instrucciones del presente manual, ni debidas a descuidos durante la instalación, el uso, el mantenimiento y la reparación de la unidad tratada en este manual, así como de sus accesorios.

Utilice la unidad sólo si se encuentra en perfecto estado técnico.

## 2.3 Accesorios

La unidad contiene los siguientes accesorios estándar:

- Manual de uso.
- Conjunto de zócalo.
- Puertas de entrada (cuando sea aplicable).

Para accesorios opcionales contacte con customer.service@frijado.com.

# 3. INSTALACIÓN Y PRIMER USO

Todos los materiales de embalaje utilizados para esta unidad son adecuados para reciclar.

Antes y durante el desembalaje, compruebe el estado de la unidad. En caso de daños, almacene el material de embalaje y contacte con el transportista en un plazo inferior a quince días desde la recepción de las mercancías.

## 3.1 Desembalaje de la unidad

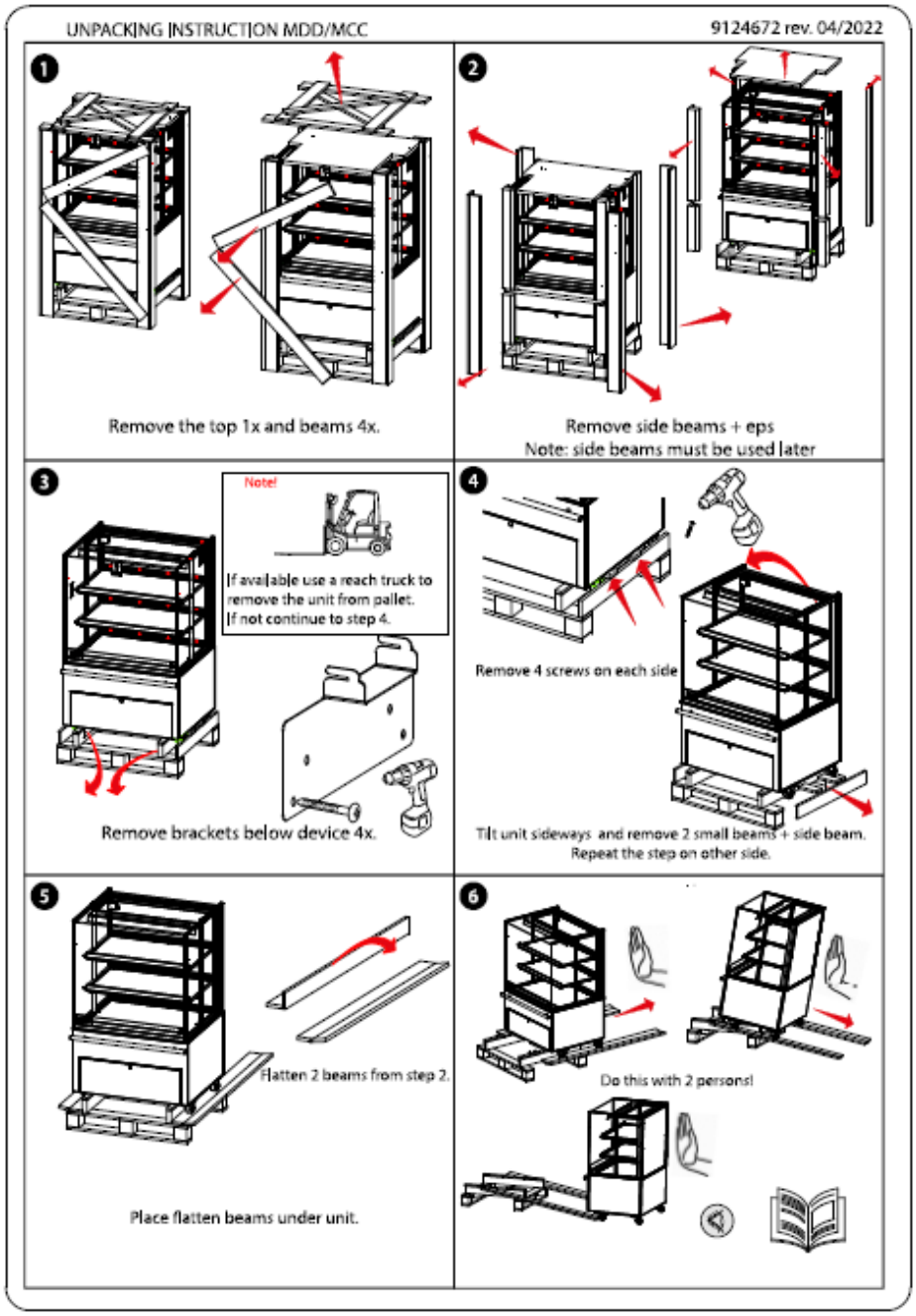


1. Desempaquete la unidad como se inició en la instrucción de desembalaje en el empaque.
2. Retire todos los materiales de embalaje restantes de la unidad.
3. Retire la lámina protectora de las partes metálicas.
4. Saque los accesorios estándar.

### 3.1.1 Desembalaje de las puertas delanteras (opcional)

La(s) puerta(s) frontal(es) (1-3) y las fijaciones se colocan en una caja durante el transporte.

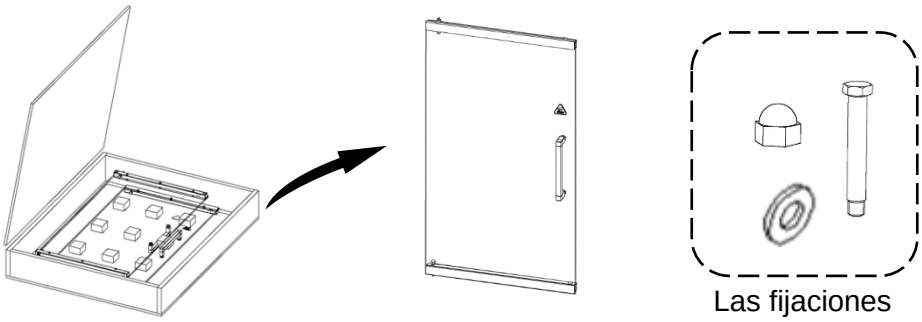


## 3.2 Instalación y colocación

**ADVERTENCIA**

Unidades de frío autónomas: el refrigerante de propano es altamente inflamable. Se deben seguir todas las precauciones de seguridad.

**ADVERTENCIA**

Peligro de choque eléctrico. Instrucciones de puesta a tierra: conecte el aparato únicamente a una corriente alterna proporcionada por un enchufe de pared con puesta a tierra, con una tensión de red de acuerdo con la información indicada en la placa de características del aparato.

Es responsabilidad del consumidor asegurarse de que la instalación eléctrica cumpla con los códigos y regulaciones de cableado nacionales y locales vigentes.

No utilice un enchufe múltiple ni un cable de extensión. Esto puede provocar incendios, descargas eléctricas u otras lesiones personales.

El incumplimiento de estas instrucciones puede provocar la muerte o lesiones graves.

**ADVERTENCIA**

Coloque la unidad sobre una superficie plana y horizontal. Se permite un plano inclinado temporal de un máximo del 5°.

- Coloque la unidad nivelada sobre un suelo con una resistencia suficiente. Tome en cuenta el peso de la unidad. Utilice un instrumento nivelador para nivelar la unidad según el nivel de agua.
- Asegúrese de que el personal tenga suficiente espacio para trabajar con la unidad.
- Mantenga una distancia de al menos 150 mm entre la pared trasera y la unidad.
- Mientras la coloca, mantenga la unidad fuera del alcance de los niños.
- La unidad tiene un enchufe eléctrico y debe conectarse a una toma de corriente con la tensión de red adecuada. Un electricista homologado debe encargarse de montar la toma de corriente.

**Unidades de frío:**

- No coloque una unidad cerca de una entrada, un dispositivo de ventilación o un refrigerador para evitar efectos negativos en el funcionamiento de la unidad debidos a una corriente de aire frío. La unidad se ha diseñado para una corriente máxima de 0,2 m/s.
- No la coloque en un lugar donde reciba luz solar directa.
- Asegúrese de que la temperatura ambiente para los modelos fríos permanezca entre 15ºC - 25ºC y que la humedad relativa del aire permanezca por debajo del 60%. Las unidades frías se han diseñado para funcionar en la clase climática 3 según ISO 23953.
- Mantenga el zócalo libre de obstáculos para garantizar la ventilación.
- Unidades remotas: El sistema debe ser instalado únicamente por personas cualificadas. Consulte la sección 1.4.3.
- Unidades remotas: Fije la unidad al suelo.

### 3.2.1 Nivelar la unidad

Coloque la unidad sobre una superficie plana y resistente y nivele la unidad ajustando las patas de la unidad (max. +15 mm).

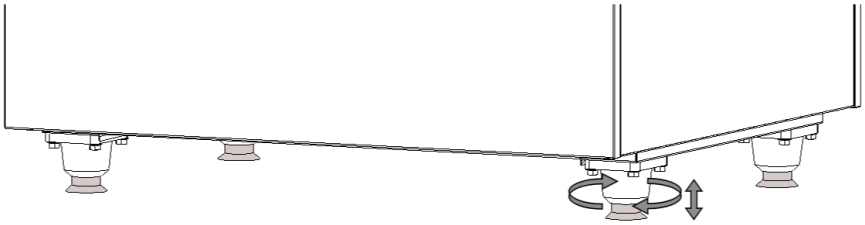

### 3.2.2 Montaje del zócalo

Coloque el zócalo trasero uniéndolo a ambas patas ajustables traseras con sus dos abrazaderas.

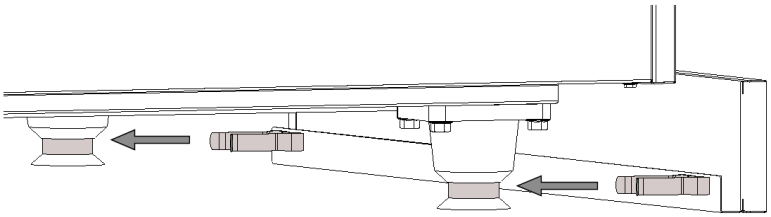

Inserte las clavijas de ambos zócalos laterales en las ranuras del zócalo trasero.

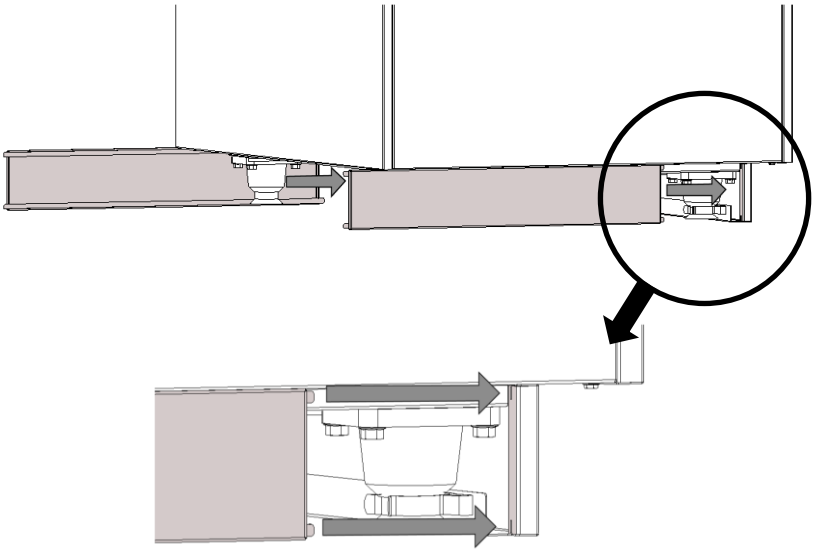

Asegure los zócalos laterales insertando las clavijas en las ranuras del zócalo delantero, mientras sujeta el zócalo delantero a las patas delanteras ajustables.

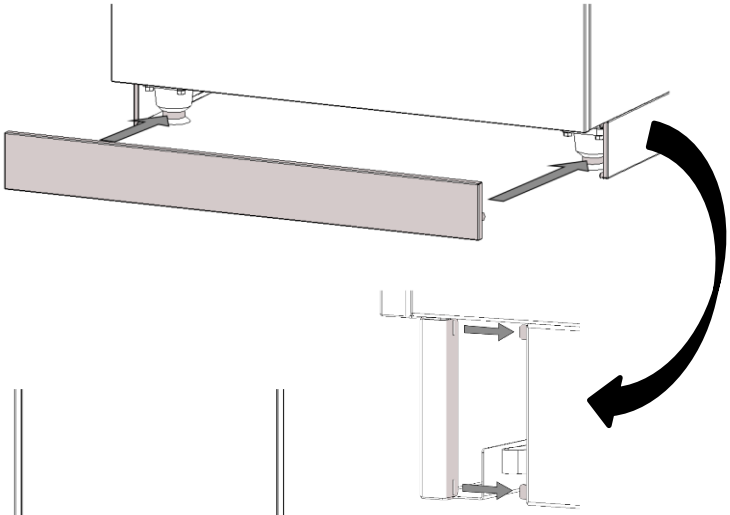

Resultado

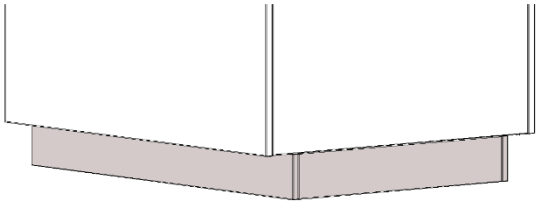

### 3.2.3 Montaje de puertas delanteras (opcional)

Coloque las puertas con las manijas hacia el exterior y con la etiqueta de advertencia sobre la manija.

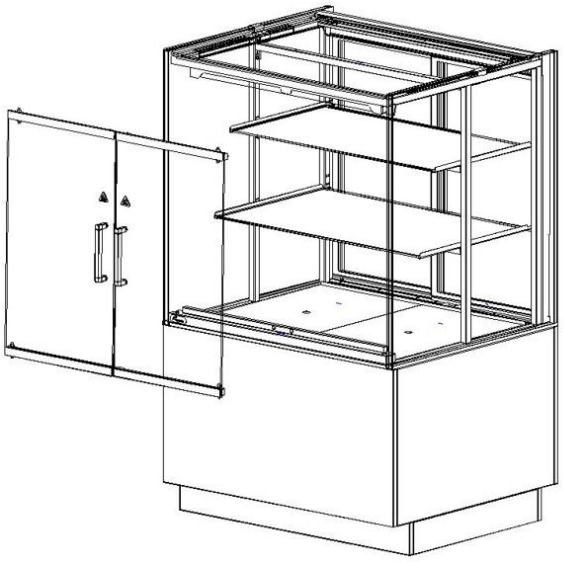

Coloque la puerta sobre el perfil inferior y coloque un espaciador de plástico entre el perfil inferior y el collarín. Inserte el perno de retención desde la parte superior y apriete.

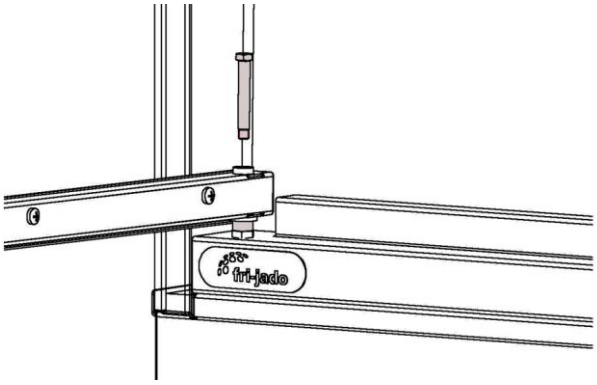


Coloque una tapa protectora sobre la cabeza del perno.

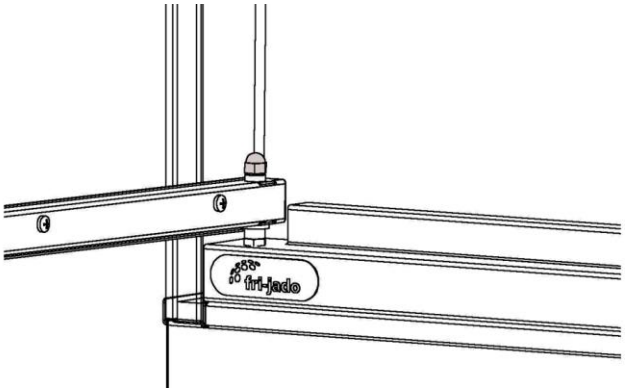


Repite el mismo proceso en la parte superior de la puerta.

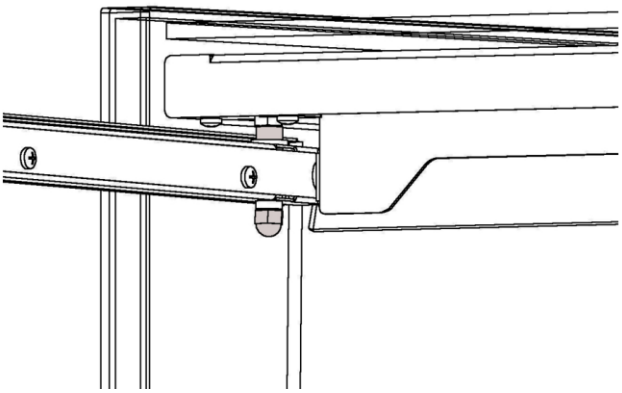

Resultado.

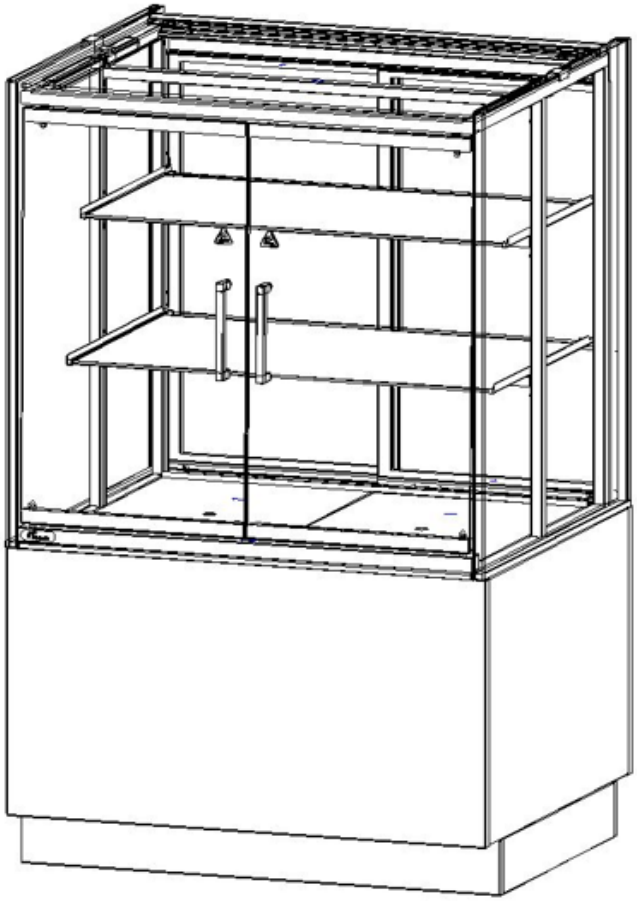

### 3.2.4 Colocación de una etiqueta de precio

Los rieles de precios para los modelos de servicio completo se pueden montar en la rejilla de entrada de aire y en los estantes de vidrio. Los modelos de autoservicio en frío se suministran con rieles de precios de serie. Consulte el manual de instalación.

## 3.3 Unidades integradas

Para la instalación de las unidades integradas (Drop-in), consulte la instrucción 9124589.

## 3.4 Reposicionar los estantes de vidrio

Los estantes de vidrio se pueden colocar en tres niveles horizontales (I), o en una de las tres posiciones en ángulo (II y III) cambiando las posiciones de la armadura de LED con respecto a la parte trasera.

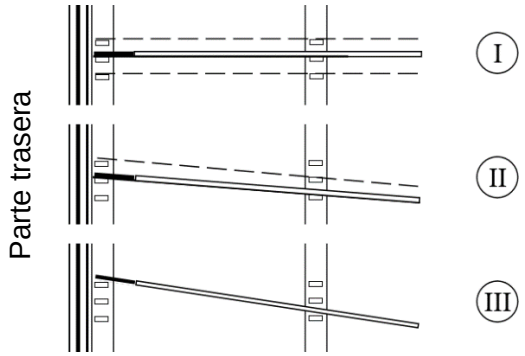


Para cambiar a cualquiera de estas posiciones, siga los pasos en el ejemplo a continuación para cambiar de una posición horizontal a una en ángulo. Invierta los pasos para cambiar a una posición horizontal desde una posición en ángulo.

1. Con cuidado, levante el estante de vidrio de sus soportes laterales.

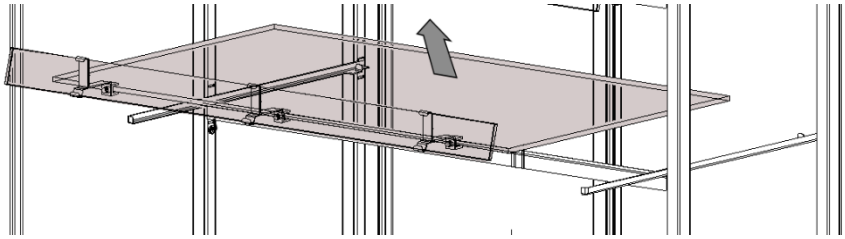

2. Retire los soportes laterales de las columnas traseras girándolos hacia afuera.

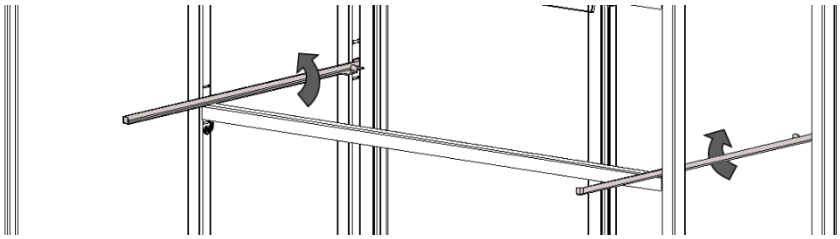

3. Levante la armadura LED de sus soportes, pero tenga cuidado de no tensar, sujetar o dañar el cable.

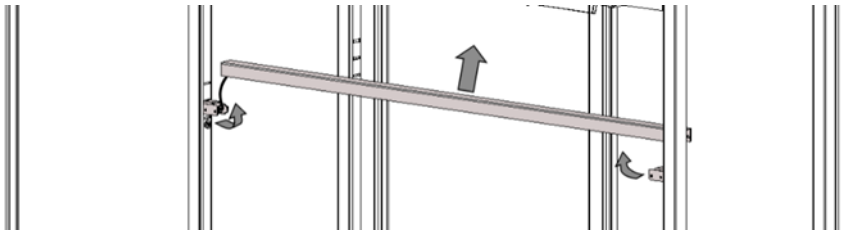

4. Vuelva a colocar los soportes de la armadura LED sacándolos de la columna central e insertándolos nuevamente en el nivel deseado.

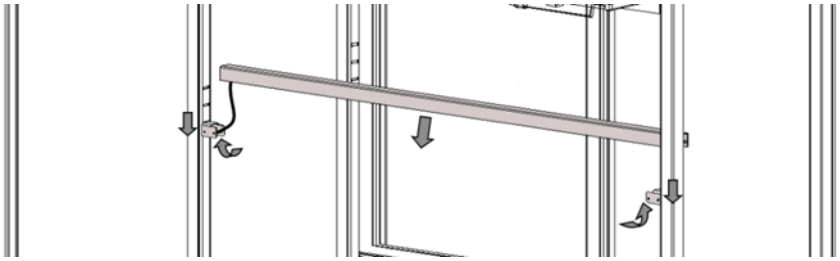

5. Coloque los soportes laterales a la altura deseada insertándolos en la columna posterior. Deje que el extremo frontal descanse sobre la armadura LED

   Tenga en cuenta que se supone que el nivel posterior se encuentra en un nivel igual o superior al de la armadura LED.

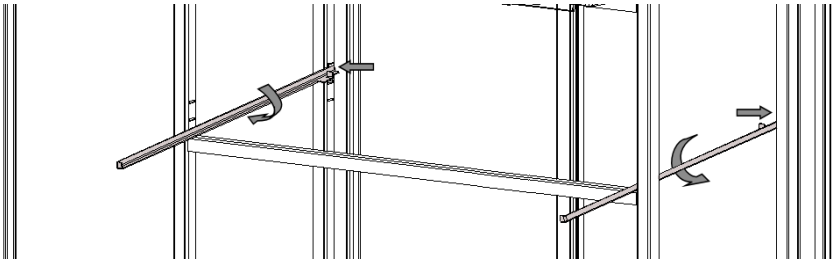

6. Vuelva a colocar el estante de vidrio sobre sus soportes.

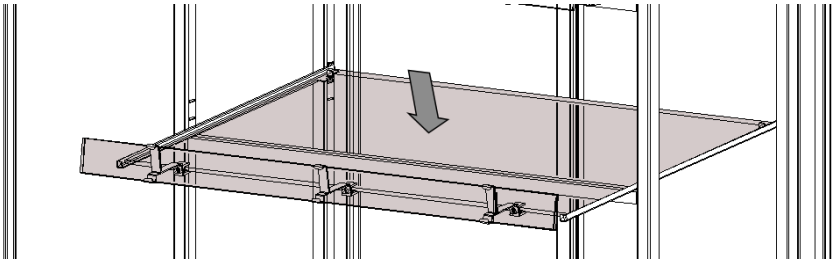

## 3.5 Opciones de meseta

La plataforma de presentación inferior se puede configurar en una variedad de niveles horizontales (I, II, III) y ángulos (IV, V, VI) como se ve en la sección transversal de la vista lateral para diferentes mostrar experiencias.

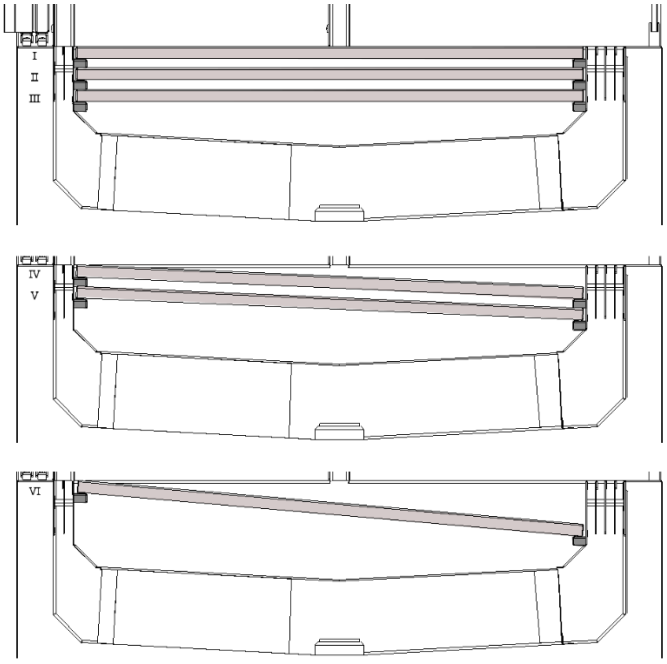

Para cambiar a una posición diferente:

- Retire las mesetas de la unidad.
- Vuelva a colocar los soportes en la parte delantera y trasera en las posiciones deseadas.
- Vuelva a colocar las mesetas en la unidad.

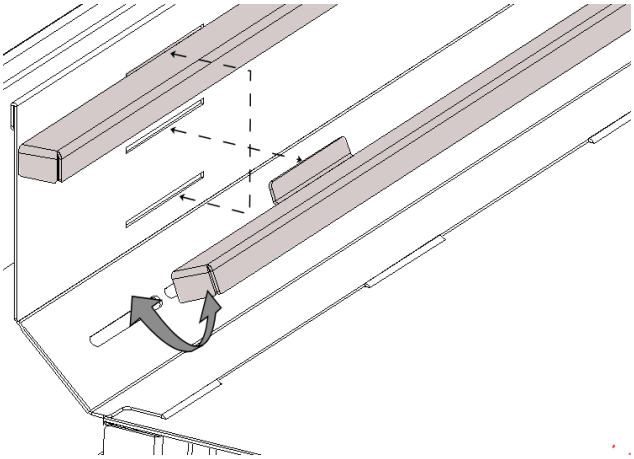

## 3.6 Primer uso

Antes de empezar a utilizar la unidad, limpie el interior exhaustivamente con un detergente suave y agua.
Tras limpiarla, aclare la unidad con un paño humedecido en agua limpia para eliminar los restos de detergente y, posteriormente, seque toda la unidad.

# 4. FUNCIONAMIENTO Y USO

La indicación y/o el valor ajustado no es la temperatura del producto/la une.

Las unidades frías se programan en fábrica para mantener una temperatura del producto ≤ 5ºC.
La temperatura establecida se puede cambiar de -1ºC a +5ºC.

## 4.1 Panel de Control unidades frías

### 4.1.1 Panel de Control - Unidades autónomas

**Controlador de temperatura**

Botón arriba (∧) y (∨) abajo
Botón Encendido/Apagado y Escape*
Botón de Lámpara
Botón SET

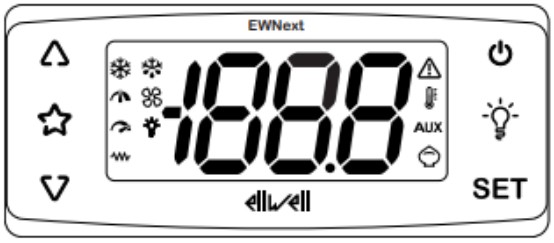


* Encender / apagar: mantener durante aprox. 3 segundos.

**Encendido de la unidad**

- Encienda la refrigeración mediante el controlador de temperatura.
- Encienda la iluminación con el botón de la lámpara.
- Deje que la unidad se enfríe durante aprox. 30 minutos.

**Carga de la unidad**

- Cargue únicamente productos cuya temperatura máxima sea 4ºC.
- La altura máxima de carga es de 50 mm debajo de la parte inferior de la plataforma / guía de aire arriba.
- La capacidad de soporte máxima por estante es 30 kg/m, en carga equilibrada.

Cargue la unidad fría solo con productos pre enfriados.
La unidad de frío solo mantendrá la temperatura del producto.

**Comprobación de la temperatura**

- Durante el funcionamiento, el visor del termostato muestra la temperatura en la unidad. La lectura máxima no debe superar 5ºC.
- La indicación de ENCENDIDO se ilumina cuando la refrigeración ❄ está activa.

**Comprobación de la temperatura AJUSTADA**

1. Desplácese por las carpetas con △ y ▽ hasta encontrar la carpeta **Pb1**, **Pb2** o **Pb3**.
2. Presione **SET** para ver el valor medido por la sonda correspondiente.

**Regulación de la temperatura ajustada**

1. Durante el funcionamiento, la pantalla del termostato muestra la temperatura en la unidad.
2. Pulse dos vez el botón **SET**. La temperatura establecida aparecerá en la pantalla.
3. Presione el botón △ y ▽ dentro de los 15 segundos.
4. Ajuste la temperatura establecida mediante el botón △ y el botón ▽.
5. Presione una vez el botón **SET** para almacenar la nueva temperatura establecida.

**Comprobación de la temperatura del producto**

- Debe comprobarse la temperatura del producto con un termómetro digital una vez cada hora. Lleve un registro de los valores medidos.
- Desinfecte siempre el sensor del termómetro.

**Comprobación de la temperatura del producto**

- Una vez cada hora, la temperatura del producto debe verificarse con un termómetro digital. Anote los valores medidos en un registro.
- Utilice siempre un sensor termómetro desinfectado.

**Apagado**

- Retire todos los productos de la unidad. Para evitar un aumento de temperatura de los productos, almacénelos en otra unidad de refrigeración.
- Apague la iluminació.
- Apague la refrigeración.

### 4.1.2 Panel de control - Unidades remotas

**Interruptores de encendido/apagado**

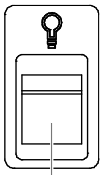
Encendiendo

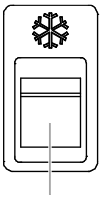
Enfriamiento

**Encendido de la unidad**

- Encienda el enfriamiento.
- Deje que la unidad se enfríe durante aprox. 30 minutos.
- Encienda la iluminación.

**Cargando la unidad**

- Cargue únicamente productos cuya temperatura sea como máximo de 4ºC.
- La altura de carga máxima es de 50 mm por debajo de la parte inferior del estante/guía de aire de arriba.
- La capacidad máxima de carga por balda es de 30 kg/m, a igual carga.

Cargue la unidad de frío solo con productos pre enfriados.
La unidad solo mantendrá la temperatura del producto.

**Comprobación de la temperatura del producto.**

- Una vez cada hora, se debe verificar la temperatura del producto con un termómetro digital. Anote los valores medidos en un registro.
- Utilice siempre un sensor de termómetro desinfectado.

**Apagando**

- Retire todos los productos de la unidad. Para evitar el aumento de temperatura de los productos, guárdelos en otra unidad de refrigeración.
- Apague la refrigeración y la iluminación con los interruptores correspondientes.

### 4.1.2.1 Danfoss Controlador de temperatura

1 Pantalla
2 Teclas arriba (∧) y (∨) abajo
3 Escape/Tecla del modo de espera (encendido)*
4 Tecla intro

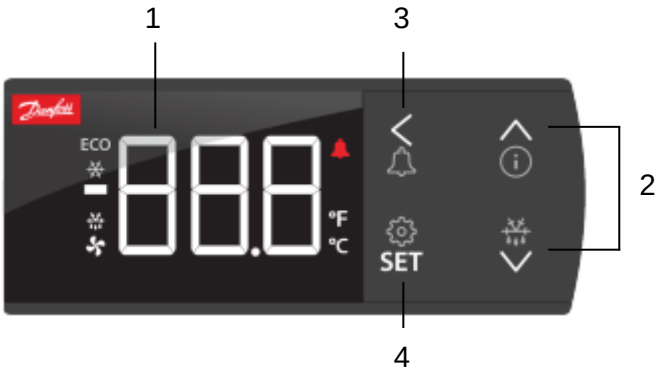


**Comprobación de la temperatura**

- Durante el funcionamiento, la pantalla del termostato muestra la temperatura en la unidad. La lectura máxima no debe superar los 5ºC con los ajustes de fábrica.
- La indicación ❄ se encenderá cuando el enfriamiento esté activo.

**Ajuste de la temperatura ESTABLECIDA**

1. Presione y suelte **SET** para ver el punto de ajuste actual.
2. Cambie el valor del punto de ajuste usando ∧ y ∨ dentro de los 15 segundos.
3. Para confirmar el valor, presione **SET** o deje que se agote el tiempo (15 segundos).

Para obtener más información, consulte la guía del usuario de Danfoss para el modelo de controlador específico.

### 4.1.2.2 Carel Controlador de temperatura

1 Pantalla
2 Teclas arriba (▲) y abajo (▼)
3 Tecla Escape/Atrás
4 Tecla Intro

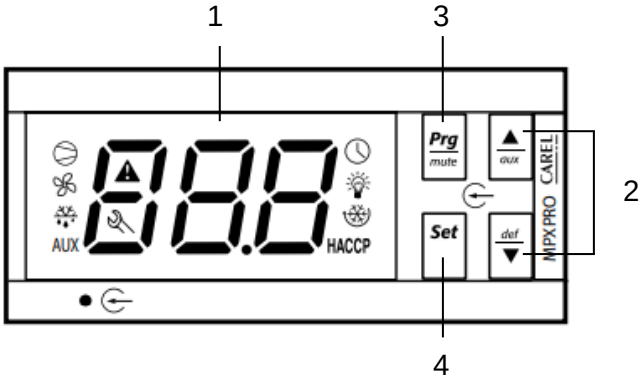


**Comprobación de la temperatura**

- Durante el funcionamiento, la pantalla del termostato muestra la temperatura en la unidad. La lectura máxima no debe superar los 5ºC con los ajustes de fábrica.
- La indicación se encenderá cuando el enfriamiento esté activo

**Ajuste de la temperatura ESTABLECIDA**

1. Presione Set hasta que la pantalla muestre el punto de ajuste de temperatura actual parpadeando.
2. Cambie el valor del punto de ajuste usando ▲ y ▼ dentro de los 15 segundos.
3. Para confirmar el valor, presione Establecer o deje que se agote el tiempo (15 segundos).

Para obtener más información, consulte el manual de usuario de Carel para el modelo de controlador específico.

## 4.2 Unidades ambientales del panel de control

**Interruptores de encendido/apagado**

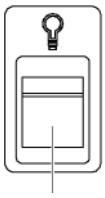

Encendiendo

# 5. LIMPIEZA Y MANTENIMIENTO

**ADVERTENCIA**

Nunca utilice una manguera de agua para la limpieza. El agua puede penetrar en la unidad por los orificios de ventilación.

El electrodoméstico debe desconectarse de la red eléctrica antes de llevar a cabo cualquier operación de limpieza o mantenimiento y al reemplazar piezas.

Por motivos de higiene y para mantener un estado óptimo de la unidad, es de suma importancia mantener un calendario de limpieza diaria desde el primer uso en adelante.

## 5.1 Programa de mantenimiento

| Elemento | Acción | Frecuencia |
|---|---|---|
| Interior | • Limpie, consulte la sección 5.2. | Diaria |
| Exterior | • Limpie, consulte la sección 5.3.<br>• Utilice espray de limpieza para acero inoxidable para eliminar manchas y restaurar el brillo. | Semanal |
| Paneles de cristal | • Limpie, consulte la sección 5.4. | Semanal |
| Guías de aire inferiores | • Limpie, consulte la sección 5.5. | Semanal |
| Condensador | • Limpie, consulte la sección 5.6. | Anual |

## 5.2 Limpieza diaria

- Limpie el interior de la unidad con agua caliente y un limpiador adecuado.
- Tras la limpieza, limpie el interior con un paño limpio y húmedo. Asegúrese de eliminar el detergente totalmente.
- No use exceso de agua en caso de que una unidad fría esté equipada con una bandeja de evaporación, ya que podría desbordarse.

## 5.3 Limpieza semanal

**ADVERTENCIA**

El panel de control sólo puede limpiarse con un paño húmedo.

- Limpie el exterior de la unidad con una pequeña cantidad de agua caliente y un producto de limpieza suave, utilizando un cepillo suave o una esponja. Tras la limpieza, seque el exterior con un paño.
- Trate todas las superficies limpias con un producto antibacteriano adecuado.
- Seque con un paño suave o papel de cocina.

## 5.4 Limpieza de cristales

### Limpieza del cristal superior

Para todas las variantes de MCC, levante y sostenga el vidrio superior mientras limpia el panel de vidrio superior.

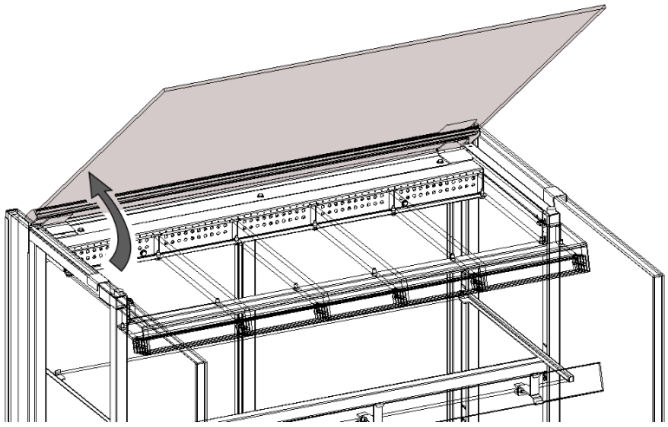

### Limpieza de las guías de aire superiores

**ADVERTENCIA**

No use detergentes y otros productos de limpieza que puedan dañar el policarbonato. El uso de productos inapropiados para limpiar puede empañar, rayar o incluso agrietar cualquier superficie de policarbonato.

Para todos los modelos MCC, el panel de guía de aire transparente se puede quitar para limpiarlo.

- Levante y sostenga el cristal superior durante todo el proceso.
- El panel de guía de aire se coloca libremente y de alguna manera flexible y, como tal, se puede quitar fácilmente de su soporte en la parte posterior aplicando una ligera cantidad de torsión.
- Después de la limpieza, vuelva a colocar el panel de la guía de aire aplicando un poco de torsión.
- Cerrar el cristal superior.

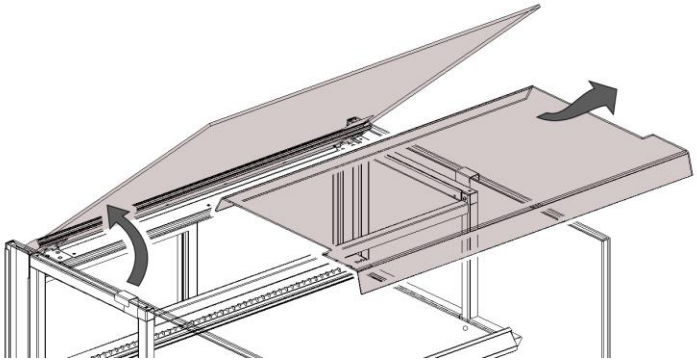

Solo para el modelo MCC Cold SS: Es imperativo mantener tanto la higiene como la transparencia en el interior y el exterior de la caja de aire superior.

- Levante y sostenga el cristal superior durante todo el proceso.
- Retire la cubierta de la caja de aire deslizándola hacia afuera y límpiela.
- Limpie cada uno de los compartimentos de la caja de aire.
- Deslice la tapa de la caja de aire nuevamente en su lugar.
- Cerrar el cristal superior.

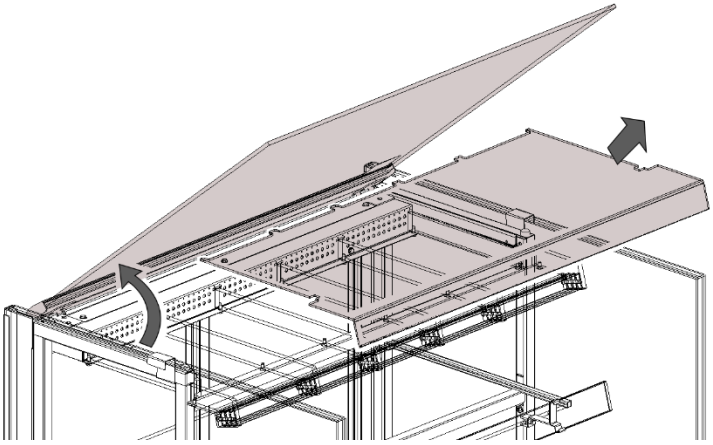

**Limpieza del panel lateral de doble vidrio**

- Deslice el doble panel de vidrio hacia el frente a lo largo de los rieles guía superior (A) e inferior (B). El panel lateral se puede quitar de la unidad una vez que se ha deslizado en su totalidad más allá de la guía superior.

  **PRECAUCIÓN**: una vez pasada la guía superior, el cristal puede caerse si no se sujeta correctamente. Por lo tanto, no lo deje en posición vertical sin ser sostenido por ambos rieles guía o sosteniéndolo.

- Se recomienda mover solo el panel hasta el punto de que se puedan limpiar las áreas del panel junto a las columnas de soporte.

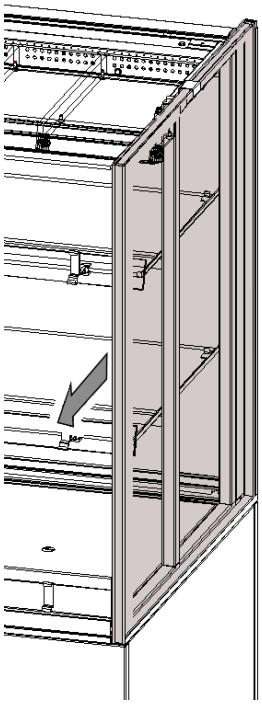

- Para limpiar los rieles guía, el panel se puede quitar en su totalidad.

- Si el panel se retiró y necesita volver a colocarse, antes de volver a deslizar el panel en los rieles, asegúrese de que los lados transparentes del panel estén orientados hacia adelante y hacia arriba. Luego deslícelo completamente hacia atrás hasta que el frente del panel esté en línea con el revestimiento frontal.

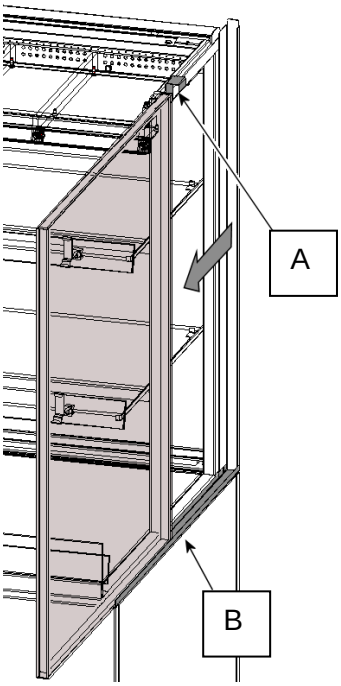

**Limpieza de la ventana delantera**

- Levante y sostenga el vidrio superior, el vidrio frontal permanecerá automáticamente en su posición.

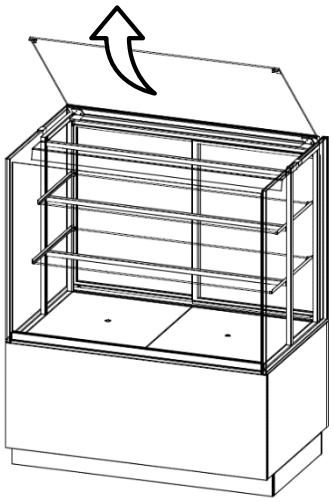

- Incline suavemente el vidrio frontal hacia adelante (no lo deje caer) mientras sostiene el vidrio superior.

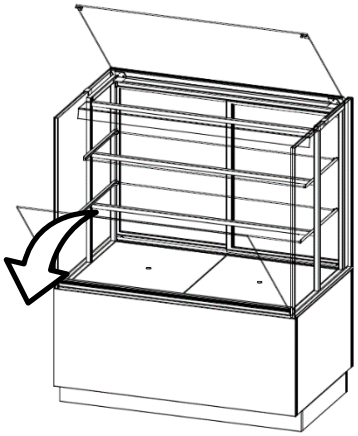

- Vuelva a colocar el vidrio superior en su lugar.
- Limpiar el cristal frontal.

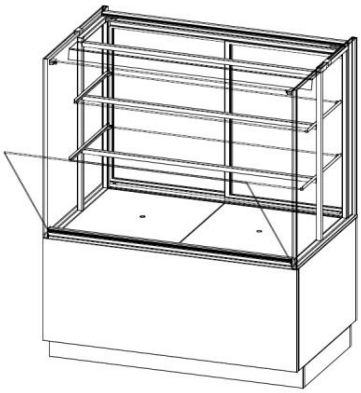

- **Clausura:**
  Levante y sostenga el vidrio superior mientras cierra el vidrio frontal. Un chasquido positivo asegurará que se mantenga en posición vertical.

- Coloque suavemente el vidrio superior en su lugar. Asegúrese de que las lengüetas del borde del vidrio superior encajen sobre el borde del cristal frontal.

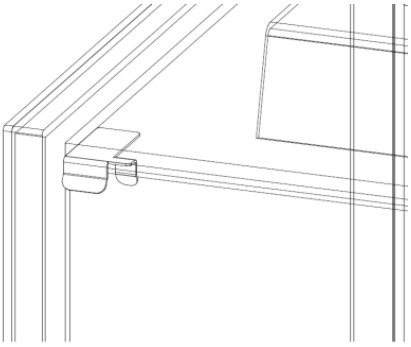

**Limpieza de puertas corredizas y parte trasera de estantes**

Mantenga siempre las puertas corredizas cerradas tanto como sea posible, o la unidad no podrá mantener su clima. Por lo tanto, se recomienda limpiar las puertas correderas fuera de las horas de trabajo. Siga los siguientes pasos para acceder a los lados interiores de las puertas correderas y la parte trasera de los estantes para su limpieza.

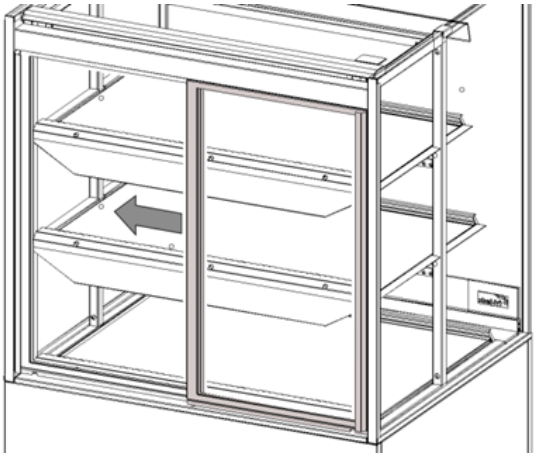

- Deslice la puerta derecha (la más externa) para abrirla hasta que su ranura se alinee con el pasador de guía.

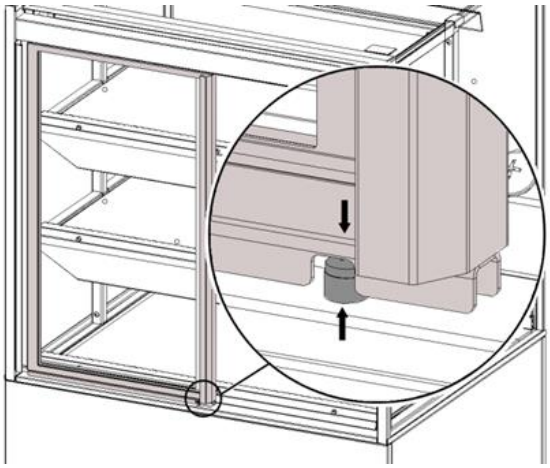

- Gire la puerta más externa hacia afuera a lo largo el pasador de guía. Limpia la puerta más exterior.

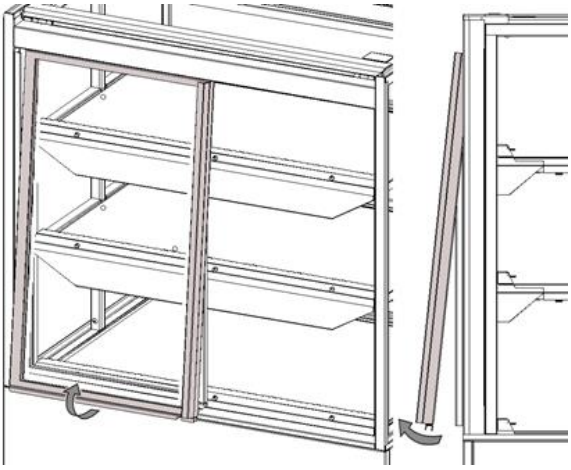

- Para limpiar la puerta izquierda (la más interna), deslice ambas puertas hacia la derecha hasta que la ranura de la puerta más interna se alinee con el pasador de guía.

  **NOTA**: La puerta más externa aún debe estar en su posición girada.

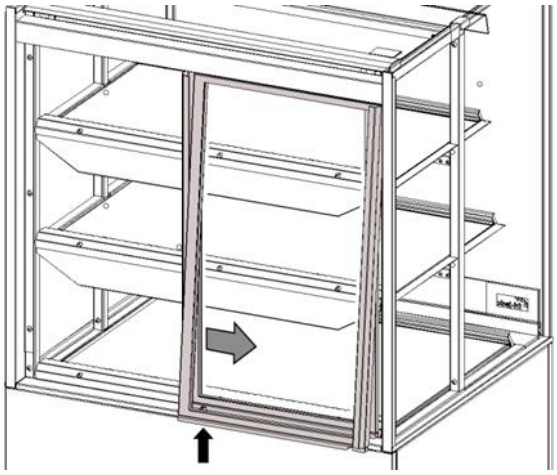

- Gire también la puerta más interna hacia afuera para limpiarla.

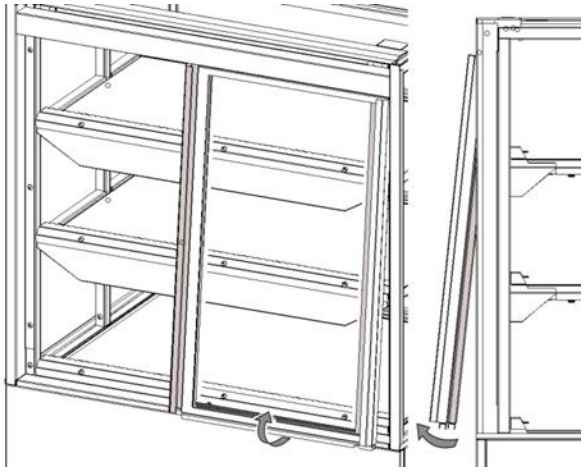

- Siga los pasos anteriores en orden inverso para devolver ambas puertas a sus posiciones originales. Y cierra ambas puertas.

**Limpieza de las puertas delanteras (opcional)**

- Limpiar el exterior de las puertas delanteras.

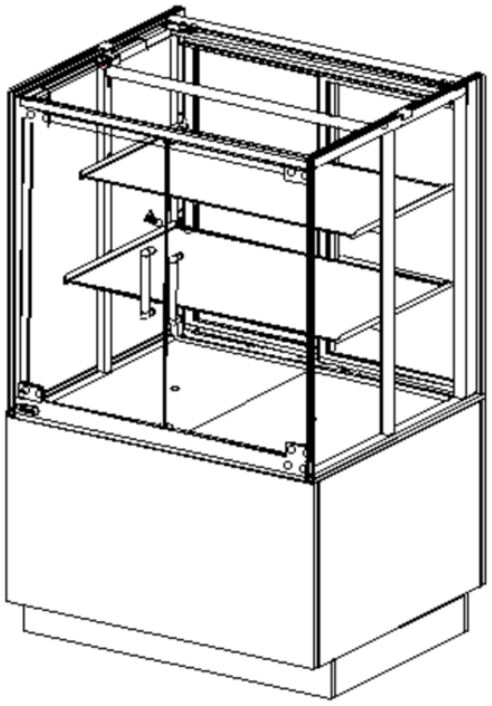

- Abra las puertas delanteras y limpie el interior de las puertas de la misma forma que el exterior.

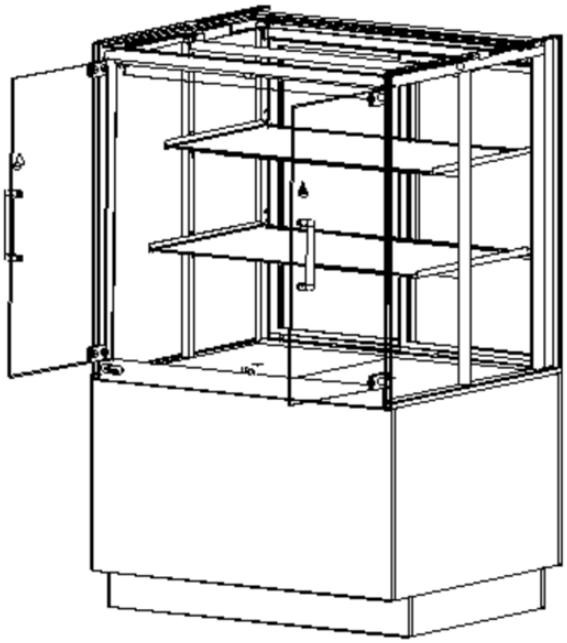

## 5.5 Limpieza del fondo interior

- Retire el revestimiento de la plataforma de presentación inferior para limpiar el fondo.

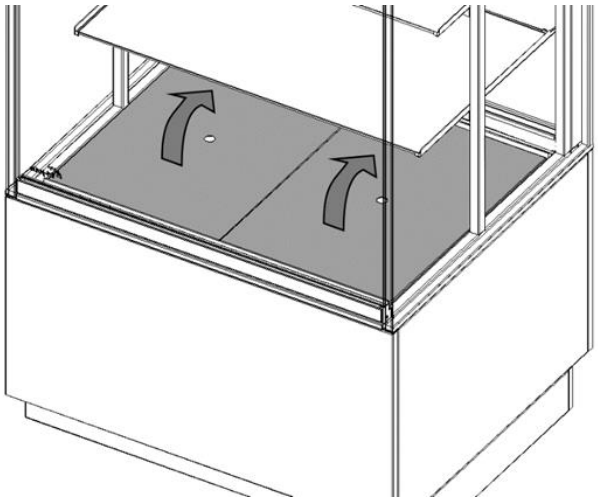

## 5.6 Limpieza del condensador – Unidades de frío autónomo

**ADVERTENCIA**
La limpieza del condensador debe ser realizada por personas calificadas y en un ambiente bien ventilado.

- Desatornille la tapa del condensador y ábrala.

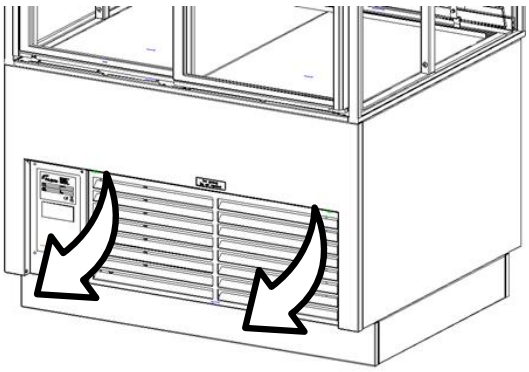

**ADVERTENCIA**
No dañe las placas del condensador de aluminio.

- Limpie el condensador con un cepillo suave de pelo largo y una aspiradora.

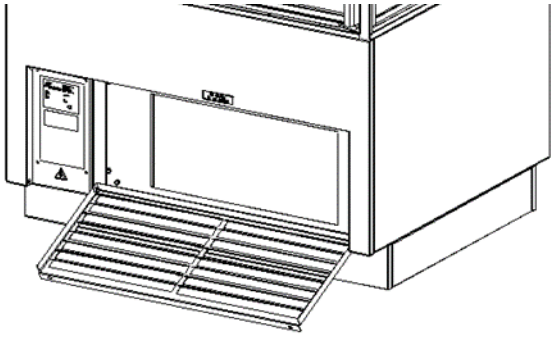

- **Cierre la tapa y vuelva a atornillar los pernos.**

# 6. FALLOS Y SERVICIO

**ADVERTENCIA**

Todas las operaciones de servicio en el sistema de refrigeración y la carga de gas deben ser realizadas por personas calificadas y en un entorno bien ventilado.

Antes de contactar con su proveedor/distribuidor en caso de un fallo, hay ciertos elementos que puede comprobar usted mismo:

- ¿Funciona correctamente el suministro eléctrico? Compruebe los fusibles y el interruptor diferencial?
- ¿Están todos los interruptores en la posición correcta?

| Elemento | Fallo | Posible acción |
|---|---|---|
| Control | La unidad no funciona | • Compruebe el suministro de alimentación.<br>• ¿Están todos los interruptores en la posición correcta? |
| Control | El visor muestra el código de error | • Contacte con su distribuidor o centro de servicio técnico. |
| Lámpara | No se enciende | • Encender. |
| Cable de red | Dañado | • Sustituya, consulte la sección 6.1. |
| Ventana | Dañado | • Sustituya, contacte con su distribuidor o centro de servicio técnico. |

## 6.1 Sustitución cable de alimentación

**ADVERTENCIA**

Tensión eléctrica peligrosa.

Si el cable de alimentación está dañado, éste debe ser reemplazado por el fabricante, su agente de servicio o una persona cualificada similar para evitar peligros.

# 7. ESPECIFICACIONES TÉCNICAS

**ADVERTENCIA**

Consulte la placa de identificación para obtener las especificaciones adecuadas de la unidad. Los datos eléctricos pueden variar en función del país

## Autónomos: modelos de autoservicio en frío

| **Modelos MCC** | **90-2-C SS** | **120-2-C SS** | **150-2-C SS** |
|---|---|---|---|
| Aprobado para | EU | EU | EU |
| Anchura | 900 mm | 1200 mm | 1500 mm |
| Fondo | 750 mm | 750 mm | 750 mm |
| Altura en el stand | 1420 mm | 1420 mm | 1420 mm |
| Altura sobre la encimera | 520 mm | 520 mm | 520 mm |
| Peso Neto aprox. | 170 kg | 200 kg | 230 kg |
| Ambiente Temperatura | min. 15ºC<br>max. 25ºC | min. 15ºC<br>max. 25ºC | min. 15ºC<br>max. 25ºC |
| Humedad relativa | max. 60% | max. 60% | max. 60% |
| Nivel de ruido (en el lugar de trabajo) | <70 dB(A) | <70 dB(A) | <70 dB(A) |
| Tensión | 1N~ 230V | 1N~ 230V | 1N~ 230V |
| Frecuencia | 50 Hz | 50 Hz | 50 Hz |
| Corriente nominal máx.[1] | 3 A | 4.6 A | 5.1 A |
| Enchufe | Enchufe a tierra de 2 polos 16A | Enchufe a tierra de 2 polos 16A | Enchufe a tierra de 2 polos 16A |
| Longitud del cable eléctrico. | 1.5 m | 1.5 m | 1.5 m |
| Climática (EN-ISO 23953-2:2015) | 3 (25ºC/60%RH) | 3 (25ºC/60%RH) | 3 (25ºC/60%RH) |
| Área mínima del piso de la habitación | 8.13 m2 | 10.53 m2 | 12.92 m2 |
| Refrigerante[2] | R290 | R290 | R290 |
| Carga de refrigerante | 170 g | 210 g | 250 g |

[1] Excluyendo la bandeja de evaporación opcional (2,5 A adicionales)
[2] R290 = gas propano

| **Modelos MCC** | **90-3-C SS** | **90-4-C SS** | **120-3-C SS** | **120-4-C SS** | **150-3-C SS** | **150-4-C SS** |
|---|---|---|---|---|---|---|
| Aprobado para | EU | | EU | | EU | |
| Anchura | 900 mm | | 1200 mm | | 1500 mm | |
| Fondo | 750 mm | | 750 mm | | 750 mm | |
| Altura en el stand | 1420 mm | | 1420 mm | | 1420 mm | |
| Altura sobre la encimera | 840 mm | | 840 mm | | 840 mm | |
| Peso Neto aprox. | 195 kg | 202 kg | 225 kg | 234 kg | 255 kg | 266 kg |
| Ambiente Temperatura | min. 15ºC max. 25ºC | | min. 15ºC max. 25ºC | | min. 15ºC max. 25ºC | |
| Humedad relativa | max. 60% | | max. 60% | | max. 60% | |
| Nivel de ruido (en el lugar de trabajo) | <70 dB(A) | | <70 dB(A) | | <70 dB(A) | |
| Tensión | 1N~ 230V | | 1N~ 230V | | 1N~ 230V | |
| Frecuencia | 50 Hz | | 50 Hz | | 50 Hz | |
| Corriente nominal máx.[3] | 3.1 A | | 4.8 A | | 5.3 A | |
| Enchufe | Enchufe a tierra de 2 polos 16A | | Enchufe a tierra de 2 polos 16A | | Enchufe a tierra de 2 polos 16A | |
| Longitud del cable eléctrico. | 1.5 m | | 1.5 m | | 1.5 m | |
| Climática (EN-ISO 23953-2:2015) | 3 (25ºC/60%RH) | | 3 (25ºC/60%RH) | | 3 (25ºC/60%RH) | |
| Área mínima del piso de la habitación | 8.13 m2 | | 10.53 m2 | | 12.92 m2 | |
| Refrigerante[4] | R290 | | R290 | | R290 | |
| Carga de refrigerante | 170 g | | 210 g | | 250 g | |

[3] Excluyendo la bandeja de evaporación opcional (2,5 A adicionales)
[4] R290 = gas propano

## Autónomo: modelos de servicio completo en frío

| Modelos MCC | 90-2-C FS | 120-2-C FS | 150-2-C FS |
|---|---|---|---|
| Aprobado para | EU | EU | EU |
| Anchura | 900 mm | 1200 mm | 1500 mm |
| Fondo | 750 mm | 750 mm | 750 mm |
| Altura en el stand | 1420 mm | 1420 mm | 1420 mm |
| Altura sobre la encimera | 520 mm | 520 mm | 520 mm |
| Peso Neto aprox. | 170 kg | 200 kg | 230 kg |
| Ambiente Temperatura | min. 15ºC<br>max. 25ºC | min. 15ºC<br>max. 25ºC | min. 15ºC<br>max. 25ºC |
| Humedad relativa | max. 60% | max. 60% | max. 60% |
| Nivel de ruido (en el lugar de trabajo) | <70 dB(A) | <70 dB(A) | <70 dB(A) |
| Tensión | 1N~ 230V | 1N~ 230V | 1N~ 230V |
| Frecuencia | 50 Hz | 50 Hz | 50 Hz |
| Corriente nominal máx.[5] | 3.7 A | 3 A | 4.6 A |
| Enchufe | Enchufe a tierra de 2 polos 16A | Enchufe a tierra de 2 polos 16A | Enchufe a tierra de 2 polos 16A |
| Longitud del cable eléctrico. | 1.5 m | 1.5 m | 1.5 m |
| Climática<br>(EN-ISO 23953-2:2015) | 3<br>(25ºC/60%RH) | 3<br>(25ºC/60%RH) | 3<br>(25ºC/60%RH) |
| Área mínima del piso de la habitación | 8.13 m2 | 10.53 m2 | 12.92 m2 |
| Refrigerante[6] | R290 | R290 | R290 |
| Carga de refrigerante | 170 g | 210 g | 250 g |

| Modelos MCC | 90-3-C FS | 90-4-C FS | 120-3-C FS | 120-4-C FS | 150-3-C FS | 150-4-C FS |
|---|---|---|---|---|---|---|
| Aprobado para | EU | | EU | | EU | |
| Anchura | 900 mm | | 1200 mm | | 1500 mm | |
| Fondo | 750 mm | | 750 mm | | 750 mm | |
| Altura en el stand | 1420 mm | | 1420 mm | | 1420 mm | |
| Altura sobre la encimera | 840 mm | | 840 mm | | 840 mm | |
| Peso Neto aprox. | 195 kg / 430 lbs | 202 kg / 445 lbs | 225 kg / 496 lbs | 234 kg / 516 lbs | 255 kg / 562 lbs | 266 kg / 586 lbs |
| Ambiente Temperatura | min. 15ºC<br>max. 25ºC | | min. 15ºC<br>max. 25ºC | | min. 15ºC<br>max. 25ºC | |
| Humedad relativa | max. 60% | | max. 60% | | max. 60% | |
| Nivel de ruido (en el lugar de trabajo) | <70 dB(A) | | <70 dB(A) | | <70 dB(A) | |
| Tensión | 1N~ 230V | | 1N~ 230V | | 1N~ 230V | |
| Frecuencia | 50 Hz | | 50 Hz | | 50 Hz | |
| Corriente nominal máx.[5] | 3.8 A | | 3.1 A | | 4.8 A | |
| Enchufe | Enchufe a tierra de 2 polos 16A | | Enchufe a tierra de 2 polos 16A | | Enchufe a tierra de 2 polos 16A | |
| Longitud del cable eléctrico. | 1.5 m | | 1.5 m | | 1.5 m | |
| Climática<br>(EN-ISO 23953-2:2015) | 3<br>(25ºC/60%RH) | | 3<br>(25ºC/60%RH) | | 3<br>(25ºC/60%RH) | |
| Área mínima del piso de la habitación | 8.13 m2 | | 10.53 m2 | | 12.92 m2 | |
| Refrigerante[6] | R290 | | R290 | | R290 | |
| Carga de refrigerante | 170 g | | 210 g | | 250 g | |

[5] Excluyendo la bandeja de evaporación opcional (2,5 A adicionales)
[6] R290 = gas propano

## Remoto – Frío Modelos Self-service

| Modelos MCC | 90-2-C SS | 120-2-C SS | 150-2-C SS |
|---|---|---|---|
| Aprobado para | EU | EU | EU |
| Anchura | 900 mm | 1200 mm | 1500 mm |
| Fondo | 750 mm | 750 mm | 750 mm |
| Altura en el stand | 1420 mm | 1420 mm | 1420 mm |
| Altura sobre la encimera | 520 mm | 520 mm | 520 mm |
| Peso Neto aprox. | 150 kg | 180 kg | 210 kg |
| Ambiente Temperatura | min. 10ºC – max. 25ºC | min. 10ºC – max. 25ºC | min. 10ºC – max. 25ºC |
| Humedad relativa | max. 60% | max. 60% | max. 60% |
| Nivel de ruido (en el lugar de trabajo) | <70 dB(A) | <70 dB(A) | <70 dB(A) |
| Tensión | 1N~ 230V | 1N~ 230V | 1N~ 230V |
| Frecuencia | 50 Hz | 50 Hz | 50 Hz |
| Corriente nominal máx.[7] | 0.3 A | 0.4 A | 0.5 A |
| Enchufe | Enchufe a tierra de 2 polos 16A | Enchufe a tierra de 2 polos 16A | Enchufe a tierra de 2 polos 16A |
| Longitud del cable eléctrico. | 1.5 m | 1.5 m | 1.5 m |
| Climática (EN-ISO 23953-2:2015) | 3 (25ºC/60%RH) | 3 (25ºC/60%RH) | 3 (25ºC/60%RH) |
| Refrigerante[8] | R744 ($CO_2$) | R744 ($CO_2$) | R744 ($CO_2$) |
| Volumen del circuito | 1.58 dm3 | 2.22 dm3 | 2.83 dm3 |

| Modelos MCC | 90-3-C SS | 90-4-C SS | 120-3-C SS | 120-4-C SS | 150-3-C SS | 150-4-C SS |
|---|---|---|---|---|---|---|
| Aprobado para | EU | | EU | | EU | |
| Anchura | 900 mm | | 1200 mm | | 1500 mm | |
| Fondo | 750 mm | | 750 mm | | 750 mm | |
| Altura en el stand | 1420 mm | | 1420 mm | | 1420 mm | |
| Altura sobre la encimera | 840 mm | | 840 mm | | 840 mm | |
| Peso Neto aprox. | 175 kg | 182 kg | 200 kg | 209 kg | 230 kg | 241 kg |
| Ambiente Temperatura | min. 10ºC – max. 25ºC | | min. 10ºC – max. 25ºC | | min. 10ºC – max. 25ºC | |
| Humedad relativa | max. 60% | | max. 60% | | max. 60% | |
| Nivel de ruido (en el lugar de trabajo) | <70 dB(A) | | <70 dB(A) | | <70 dB(A) | |
| Tensión | 1N~ 230V | | 1N~ 230V | | 1N~ 230V | |
| Frecuencia | 50 Hz | | 50 Hz | | 50 Hz | |
| Corriente nominal máx.[7] | 0.3 A | | 0.4 A | | 0.5 A | |
| Enchufe | Enchufe a tierra de 2 polos 16A | | Enchufe a tierra de 2 polos 16A | | Enchufe a tierra de 2 polos 16A | |
| Longitud del cable eléctrico. | 1.5 m | | 1.5 m | | 1.5 m | |
| Climática (EN-ISO 23953-2:2015) | 3 (25ºC/60%RH) | | 3 (25ºC/60%RH) | | 3 (25ºC/60%RH) | |
| Refrigerante[8] | R744 ($CO_2$) | | R744 ($CO_2$) | | R744 ($CO_2$) | |
| Volumen del circuito | 1.58 dm3 | | 2.22 dm3 | | 2.83 dm3 | |

[7] Excluyendo la bandeja de evaporación opcional (2,5 A adicionales)
[8] Refrigerante por defecto, otro bajo pedido

## Remoto – Frío Modelos de servicio completo

| Modelos MCC | 90-2-C FS | 120-2-C FS | 150-2-C FS |
|---|---|---|---|
| Aprobado para | EU | EU | EU |
| Anchura | 900 mm | 1200 mm | 1500 mm |
| Fondo | 750 mm | 750 mm | 750 mm |
| Altura en el stand | 1420 mm | 1420 mm | 1420 mm |
| Altura sobre la encimera | 520 mm | 520 mm | 520 mm |
| Peso Neto aprox. | 182 kg | 218 kg | 254 kg |
| Ambiente Temperatura | min. 15ºC – max. 25ºC | min. 15ºC – max. 25ºC | min. 15ºC – max. 25ºC |
| Humedad relativa | max. 60% | max. 60% | max. 60% |
| Nivel de ruido (en el lugar de trabajo) | <70 dB(A) | <70 dB(A) | <70 dB(A) |
| Tensión | 1N~ 230V | 1N~ 230V | 1N~ 230V |
| Frecuencia | 50 Hz | 50 Hz | 50 Hz |
| Corriente nominal máx.[9] | 0.2 A | 0.3 A | 0.3 A |
| Enchufe | Enchufe a tierra de 2 polos 16A | Enchufe a tierra de 2 polos 16A | Enchufe a tierra de 2 polos 16A |
| Longitud del cable eléctrico. | 1.5 m | 1.5 m | 1.5 m |
| Climática (EN-ISO 23953-2:2015) | 3 (25ºC/60%RH) | 3 (25ºC/60%RH) | 3 (25ºC/60%RH) |
| Refrigerante[10] | R744 ($CO_2$) | R744 ($CO_2$) | R744 ($CO_2$) |
| Volumen del circuito | 1.58 dm3 | 2.22 dm3 | 2.83 dm3 |

| Modelos MCC | 90-3-C FS | 90-4-C FS | 120-3-C FS | 120-4-C FS | 150-3-C FS | 150-4-C FS |
|---|---|---|---|---|---|---|
| Aprobado para | EU | | EU | | EU | |
| Anchura | 900 mm | | 1200 mm | | 1500 mm | |
| Fondo | 750 mm | | 750 mm | | 750 mm | |
| Altura en el stand | 1420 mm | | 1420 mm | | 1420 mm | |
| Altura sobre la encimera | 840 mm | | 840 mm | | 840 mm | |
| Peso Neto aprox. | 175 kg | 182 kg | 200 kg | 209 kg | 230 kg | 241 kg |
| Ambiente Temperatura | min. 10ºC – max. 25ºC | | min. 10ºC – max. 25ºC | | min. 10ºC – max. 25ºC | |
| Humedad relativa | max. 60% | | max. 60% | | max. 60% | |
| Nivel de ruido (en el lugar de trabajo) | <70 dB(A) | | <70 dB(A) | | <70 dB(A) | |
| Tensión | 1N~ 230V | | 1N~ 230V | | 1N~ 230V | |
| Frecuencia | 50 Hz | | 50 Hz | | 50 Hz | |
| Corriente nominal máx.[9] | 0.3 A | | 0.4 A | | 0.4 A | |
| Enchufe | Enchufe a tierra de 2 polos 16A | | Enchufe a tierra de 2 polos 16A | | Enchufe a tierra de 2 polos 16A | |
| Longitud del cable eléctrico. | 1.5 m | | 1.5 m | | 1.5 m | |
| Climática (EN-ISO 23953-2:2015) | 3 (25 C/60%RH) | | 3 (25ºC/60%RH) | | 3 (25ºC/60%RH) | |
| Refrigerante[10] | R744 ($CO_2$) | | R744 ($CO_2$) | | R744 ($CO_2$) | |
| Volumen del circuito | 1.58 dm3 | | 2.22 dm3 | | 2.83 dm3 | |

[9] Excluyendo la bandeja de evaporación opcional (2,5 A adicionales)
[10] Refrigerante por defecto, otro bajo pedido

## Modelos ambientales

| Modelos MCC | 60-2-A | 90-2-A | 120-2-A | 150-2-A |
|---|---|---|---|---|
| Aprobado para | EU | EU | EU | EU |
| Anchura | 600 mm | 900 mm | 1200 mm | 1500 mm |
| Fondo | 750 mm | 750 mm | 750 mm | 750 mm |
| Altura en el stand | 1420 mm | 1420 mm | 1420 mm | 1420 mm |
| Altura sobre la encimera | 840 mm | 840 mm | 840 mm | 840 mm |
| Peso Neto aprox. | 100 kg | 130 kg | 160 kg | 190 kg |
| Nivel de ruido (en el lugar de trabajo) | <70 dB(A) | <70 dB(A) | <70 dB(A) | <70 dB(A) |
| Tensión | 1N~ 230V | 1N~ 230V | 1N~ 230V | 1N~ 230V |
| Frecuencia | 50/60 Hz | 50/60 Hz | 50/60 Hz | 50/60 Hz |
| Corriente nominal máx. | 0.4 A | 0.4 A | 0.4 A | 0.4 A |
| Enchufe | Enchufe a tierra de 2 polos 16A | Enchufe a tierra de 2 polos 16A | Enchufe a tierra de 2 polos 16A | Enchufe a tierra de 2 polos 16A |
| Longitud del cable eléctrico. | 1.5 m | 1.5 m | 1.5 m | 1.5 m |

| Modelos MCC | 60-3-A | 60-4-A | 90-3-A | 90-4-A | 120-3-A | 120-4-A | 150-3-A | 150-4-A |
|---|---|---|---|---|---|---|---|---|
| Aprobado para | EU | | EU | | EU | | EU | |
| Anchura | 600 mm | | 900 mm | | 1200 mm | | 1500 mm | |
| Fondo | 750 mm | | 750 mm | | 750 mm | | 750 mm | |
| Altura en el stand | 1420 mm | | 1420 mm | | 1420 mm | | 1420 mm | |
| Altura sobre la encimera | 840 mm | | 840 mm | | 840 mm | | 840 mm | |
| Peso Neto aprox. | 125 kg | 130 kg | 155 kg | 162 kg | 185 kg | 194 kg | 215 kg | 226 kg |
| Nivel de ruido (en el lugar de trabajo) | <70 dB(A) | | <70 dB(A) | | <70 dB(A) | | <70 dB(A) | |
| Tensión | 1~ 115V | | 1~ 115V | | 1~ 115V | | 1~ 115V | |
| Frecuencia | 60 Hz | | 60 Hz | | 60 Hz | | 60 Hz | |
| Corriente nominal máx. | 0.4 A | 0.4 A | 0.4 A | 0.4 A | 0.4 A | 0.4 A | 0.4 A | 0.4 A |
| Enchufe | Enchufe a tierra de 2 polos 16A | | Enchufe a tierra de 2 polos 16A | | Enchufe a tierra de 2 polos 16A | | Enchufe a tierra de 2 polos 16A | |
| Longitud del cable eléctrico. | 1.5 m | | 1.5 m | | 1.5 m | | 1.5 m | |

**Notas.**

**Notas.**

Fri-Jado B.V.
Blauwhekken 2
4751 XD Oud Gastel
The Netherlands
Tel: +31 (0) 76 50 85 400

Fri-Jado Inc.
1401 Davey Road, Suite 100
Woodridge IL 60517
USA
Tel: +1-630-633-7950

www.frijado.com