BENUTZERHANDBUCH – EU-Version

Deli Counter – Heiß

ACHTUNG!
Bitte vor Gebrauch der Maschine diese Anleitung lesen!

Ursprüngliche Version
Die ursprünglichen Anweisungen für dieses Handbuch wurden in englischer Sprache verfasst. Versionen in anderen Sprachen sind Übersetzungen der Originalanweisungen.

BEWAHREN SIE DIESES HANDBUCH FÜR DEN WEITEREN GEBRAUCH AUF!

© 2023 Fri-Jado B.V., Oud Gastel, Niederlande.

Wir empfehlen Ihnen, sich bei Ihrem Händler nach dem Garantiezeitraum und den Garantiebedingungen zu erkundigen. Wir machen Sie außerdem auf unsere Allgemeinen Verkaufs- und Lieferbedingungen aufmerksam, die wir Ihnen auf Anfrage zur Verfügung stellen.
Der Hersteller übernimmt keine Haftung für infolge der Nichteinhaltung dieser Richtlinien oder der Missachtung der üblichen Vorsichtsmaßnahmen oder Sorgfalt bei Vorgängen, Bedienung, Wartung oder Reparaturarbeiten verursachten Schäden oder Verletzungen, auch wenn diese nicht ausdrücklich in diesem Handbuch beschrieben sind.
Infolge der ständigen Verbesserungsbemühungen kann es sein, dass Ihr Gerät leicht von dem in diesem Handbuch beschriebenen abweicht. Aus diesem Grund dienen diese Anweisungen lediglich als Richtlinie für die Installation, den Gebrauch, die Wartung und die Reparatur des in diesem Handbuch genannten Geräts. Dieses Handbuch wurde mit höchster Sorgfalt verfasst. Der Hersteller übernimmt jedoch keine Haftung für etwaige Fehler in diesem Handbuch und deren Folgen. Der Benutzer darf dieses Handbuch zum Eigengebrauch kopieren. Alle weiteren Rechte bleiben vorbehalten und nichts aus diesem Handbuch darf in irgendeiner Weise vervielfältigt und/oder veröffentlicht werden.

Veränderungen:
Im Falle von unzulässigen Veränderungen in oder an der Einheit wird jegliche Haftung seitens des Herstellers nichtig.

INHALTSVERZEICHNIS

1. EINFÜHRUNG ... 4
1.1 Allgemeines ... 4
1.2 Benennung des Geräts ... 4
1.3 Bildzeichen und Symbole ... 4
1.4 Sicherheitsanweisungen ... 5
1.4.1 Allgemeines ... 5
1.4.2 Transport (sofern anwendbar) ... 6
1.4.3 Einschränkungen der Verwendung im Freien ... 6
1.5 Hygiene ... 6
1.6 Service und technischer Support ... 6
1.7 Lagerung ... 7
1.8 Entsorgung ... 7
2. BESCHREIBUNG DES GERÄTS ... 8
2.1 Verwendungszweck ... 8
2.2 Technische Beschreibung ... 8
2.3 Zubehör ... 8
3. INSTALLATION UND ERSTE VERWENDUNG ... 9
3.1 Gerät auspacken ... 9
3.2 Installation und Platzierung ... 10
3.2.1 Richten Sie das Gerät aus ... 11
3.2.2 Anbringen des Sockels ... 11
3.3 Drop-In-Einheiten ... 12
3.4 Plateau Optionen ... 12
3.5 Befeuchtung FS- und SS-befeuchtete Modelle ... 13
3.5.1 Wasseranschluss automatisch ... 13
3.6 Erste Verwendung ... 14
4. BETRIEB UND VERWENDUNG ... 15
4.1 Betriebs ... 15
5. REINIGUNG UND WARTUNG ... 17
5.1 Wartungsplan ... 17
5.2 Tägliche Reinigung ... 17
5.3 Wöchentliche Reinigung ... 17
5.4 Glasscheiben reinigen ... 18
5.5 Luftführungen, Lüfter und Wasserwanne reinigen ... 19
6. FEHLFUNKTIONEN UND WARTUNG ... 21
6.1 Netzkabel austauschen ... 21
7. TECHNISCHE DATEN ... 22

1. EINFÜHRUNG

1.1 Allgemeines

Dieses Handbuch ist für die europäischen Modelle des Heiß DC (Deli Counter). Die Eigenschaften und Steuerfunktionen werden beschrieben, und es werden Anweisungen für die sicherste und effizienteste Verwendung gegeben, um für eine lange Standzeit der Einheit zu garantieren.

Alle Zeichen, Symbole und Zeichnungen in diesem Handbuch gelten für die Heiß DC Modelle.

1.2 Benennung des Geräts

Das Namensschild befindet sich außen an der Maschine und enthält folgende Daten:

- Name des Händlers oder des Herstellers,
- Modell
- Seriennummer
- Fertigungsjahr
- Spannung
- Frequenz

1.3 Bildzeichen und Symbole

In diesem Handbuch werden die folgenden Piktogramme und Symbole verwendet:

ACHTUNG!
Werden die Anweisungen nicht genauestens befolgt, so können Körperverletzungen und schwere Sachschäden die Folge sein.

ACHTUNG!
Gefährliche elektrische Spannung.

ACHTUNG!
Gefahr von Verletzung durch heiße Oberflächen.

SICHERHEIT
Tragen Sie zum Ein- und Ausbau Schutzhandschuhe.

Vorschläge und Empfehlungen zur Vereinbarung angegebener Aktionen.

Recyclingsymbol.

1.4 Sicherheitsanweisungen

ACHTUNG!
Das Gerät kann außen sehr heiß werden.

ACHTUNG!
Die maximale Belastung des Geräts von oben darf nie 10 kg überschreiten.

ACHTUNG!
Informationen zu den Erdungsanforderungen finden Sie in den Installations-anweisungen.

1.4.1 Allgemeines

Der Benutzer des Geräts ist vollständig verantwortlich dafür, die örtlichen vorherrschenden Sicherheitsregeln und Bestimmungen zu beachten.
Das Gerät darf nur von qualifizierten und befugten Personen bedient werden. Jede Person, die an oder mit diesem Gerät arbeitet, muss mit dem Inhalt dieses Handbuchs vertraut sein und alle Richtlinien und Anweisungen genauestens einhalten. Ändern Sie niemals die Reihenfolge der durchzuführenden Schritte. Die Geschäftsleitung muss das Personal auf der Grundlage dieses Handbuchs einweisen und alle Anweisungen und Richtlinien befolgen.

Die Bildzeichen, Etiketten, Anweisungen und Warnhinweise sind Teil der Sicherheitsmaßnahmen Sie dürfen nie verdeckt oder entfernt werden und müssen während der ganzen Standzeit des Geräts sichtbar sein.

Beschädigte oder unleserliche Bildzeichen, Warnhinweise und Anweisungen sind unverzüglich zu erneuern bzw. instand zu setzen.

- WARNUNG: Es besteht die Möglichkeit, dass der Boden neben dem Gerät rutschig ist. Durch den Überlauf von Wasser.
- Um Kurzschlüsse zu vermeiden ist das Gerät nie mit einem Wasserschlauch zu reinigen. Für Reinigungsanweisungen siehe Abschnitt 5.
- Die Regale, Glas und Rückseite der beheizten Einheit können heiß werden.
- Das Gerät ist regelmäßig zu reinigen, um korrekte Funktion sicherzustellen.
- Lagern Sie keine explosiven Stoffe oder Sprühdosen mit brennbaren Treibmitteln im Gerät.
- Dieses Gerat darf von Kindern ab acht Jahren und von und von Personen mit eingeschränkten körperlichen, sensorischen oder geistigen Fähigkeiten oder mit unzureichender Erfahrung und Kenntnis verwendet werden, falls diese beaufsichtigt werden oder Anweisungen für die sichere Nutzung erhalten haben und die damit verbundenen Gefahren verstehen.
- Lassen Sie Kinder nicht mit dem Gerat spielen.
- Reinigung und Wartung dürfen von Kindern nur unter Aufsicht eines Erwachsenen durchgeführt werden.

1.4.2 Transport (sofern anwendbar)

Bei Transport des Geräts:

- Vor Transport des Geräts erst die Hauptspannung abtrennen, indem der Stecker aus der Steckdose gezogen wird.
- Nehmen Sie Wannen mit flüssigem Produkt aus dem Gerät.
- Halten Sie das Gerät immer aufrecht.

1.4.3 Einschränkungen der Verwendung im Freien

ACHTUNG!

Das Gerät nicht in einer regnerischen oder sehr feuchten Umgebung aufstellen, um Kurzschlüsse zu vermeiden.

1.5 Hygiene

ACHTUNG!

Entfernen Sie Produkte in beschädigter Verpackung sofort aus dem Gerät. Vernichten Sie die Produkte. Reinigen Sie alle Komponenten, die mit den Produkten aus beschädigter Verpackung in Berührung gekommen sind.

Die Qualität eines frischen Produkts hängt immer von der Hygiene ab. Es ist wichtig, dass die Produkte sofort nach der Zubereitung verpackt werden. Verhindern Sie, dass frisches rohes Gemüse oder bereits zubereitete, gekühlte Produkte mit rohen Fleischprodukten in Kontakt kommen, um die Übertragung von Salmonellen zu vermeiden. Reinigen Sie zuerst Hände und / oder Werkzeuge, die rohes Fleisch berührt haben, gründlich.
Bei heißen Produkten sollte die Kerntemperatur der Produkte bei der Verpackung mindestens 85ºC betragen.

Beachten Sie, dass eine hohe Luftfeuchtigkeit das Wachstum biologischer Organismen in der Umgebung fördern kann.

Beachten Sie die Reinigungsanweisungen in Abschnitt 5.

1.6 Service und technischer Support

Die Strompläne Ihrer Geräte liegen bei. Im Störungsfall nehmen Sie bitte Kontakt mit Ihrem Händler/Ihrer Servicevertretung auf. Sicherstellen, dass folgende Daten bereitstehen auf dem Namensschild:

- Modell
- Seriennummer

Diese Daten finden Sie.

1.7 Lagerung

Wird das Gerät kurzfristig nicht verwendet und gelagert, folgende Anweisungen befolgen:

- Reinigen Sie das Gerät gut,
- Packen Sie das Gerät ein, damit es nicht staubig wird,
- Lagern Sie das Gerät in einer trockenen, nicht kondensierenden Umgebung,
- Sorgen Sie für gute Belüftung,
- Bei-Modellen mit Luftbefeuchtung: leere Wasserschale.

1.8 Entsorgung

Entsorgen Sie die Maschine, entnommenen Bauteile oder Schmiermittel sicher nach allen örtlichen und nationalen Sicherheits- und Umweltanforderungen.

2. BESCHREIBUNG DES GERÄTS

2.1 Verwendungszweck

DC-Modelle dienen ausschließlich dem Warmhalten verpackter and ausgepackt Produkte und deren Präsentation. Für die Präsentation der Speisen nutzt das DC Gastronorm-Pfannen oder ein Warendeck.
Jede andere Verwendung wird nicht als beabsichtigte Verwendung angesehen.
Der Hersteller haftet in keiner Weise für Verluste oder Verletzungen, die durch die Missachtung der strengen Einhaltung der Sicherheitsrichtlinien und Anweisungen in diesem Handbuch oder durch Unachtsamkeit während der Installation, dem Gebrauch, der Wartung und der Reparatur des in diesem Handbuch genannten Geräts und dessen Zubehör verursacht wurden.

Das Gerät ist nur in perfektem technischem Zustand zu verwenden.

2.2 Technische Beschreibung

Die Erwärmung erfolgt über beheizte Plattformen in Kombination mit keramischen Heizelementen. Mithilfe von Ventilatoren verteilt das Gerät die Wärme im gesamten Möbelstück. Ein elektronischer Thermostat regelt die Temperatur. Der elektronische Thermostat ist werkseitig auf den Standardwert eingestellt. Dieser Wert kann für Selbstbedienungsmodelle zwischen 40ºC und 90ºC.
Ein LED-Modul sorgt für die Beleuchtung der Produkte. Die LED-Beleuchtung und die Heizung werden separat ein- und ausgeschaltet.
DC-Modelle sind mit einem Befeuchtungssystem in Form eines passiven Wasserverdampfungstanks ausgestattet. Hierzu ist ein Wasseranschluss erforderlich.

Die Bedienelemente für den Betrieb des Geräts sind an der Bedienerseite des Geräts angebracht.

Die Abdeckungen bestehen aus verzinktem Stahl, Edelstahl oder Aluminium. Teile des Rahmens sind pulverbeschichtet. Das verwendete Glas ist gehärtet oder geschichtet. Die Teile, die mit dem Produkt in Berührung kommen, sind aus AISI 304- oder AISI 430-Edelstahl und vergütetem Glas gefertigt.

Die Einheit kann mit einem Paletten Hubwagen bewegt werden.

2.3 Zubehör

Ihr Gerät enthält folgendes Standardzubehör:

- Handbuch.
- Sockelsatz.

Für optionales Zubehör wenden Sie sich bitte an customer.service@frijado.com.

3. INSTALLATION UND ERSTE VERWENDUNG

Alles Verpackungsmaterial des Geräts ist recyclinggeeignet.

Überprüfen Sie vor und während des Auspackens den Zustand des Geräts. Bei Schäden lagern Sie das Packmaterial und wenden Sie sich innerhalb von fünfzehn Werktagen nach Erhalt der Ware an das Transportunternehmen.

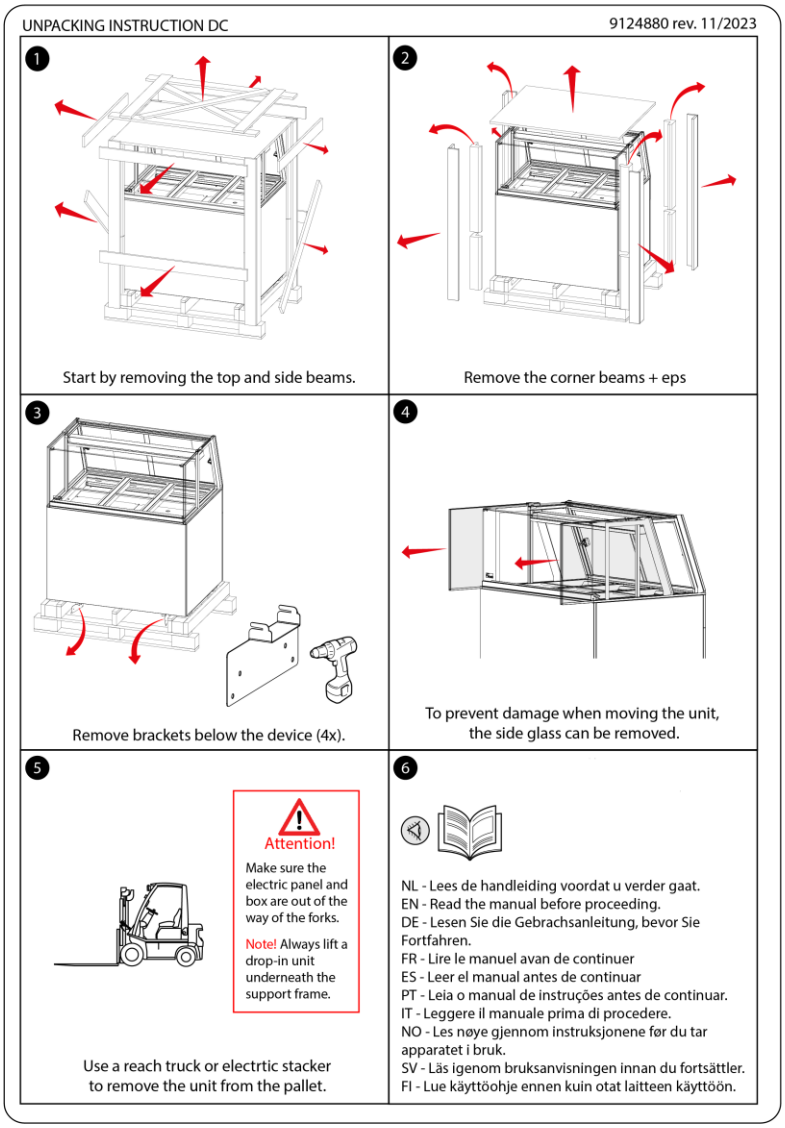

3.1 Gerät auspacken

1. Entfernen Sie den Kunststoff aus der Verpackung.
2. Platzieren Sie das Gerät in der Nähe des endgültigen Standorts.
3. Packen Sie das Gerät wie auf der Auspackanleitung auf der Verpackung beschrieben aus.
4. Bewegen Sie das Gerät von der Palette an den gewünschten Standort.
5. Entfernen Sie alle verbleibenden Verpackungsmaterialien aus dem Gerät.
6. Entfernen Sie die Schutzfolie von den Teilen.

3.2 Installation und Platzierung

ACHTUNG!

Stromschlaggefahr. Erdungsanweisungen: Schließen Sie das Gerät nur an einen Wechselstrom an, der von einer geerdeten Steckdose mit einer Netzspannung gemäß den Angaben auf dem Typenschild des Geräts geliefert wird.

Es liegt in der Verantwortung des Verbrauchers, sicherzustellen, dass die elektrische Installation den aktuellen nationalen und lokalen Vorschriften und Verdrahtungsvorschriften entspricht.

Verwenden Sie keinen Mehrfachstecker oder ein Verlängerungskabel. Dies kann zu Feuer, Stromschlag oder anderen Verletzungen führen.

Die Nichtbeachtung dieser Anweisungen kann zum Tod oder zu schweren Verletzungen führen.

ACHTUNG!

Installieren Sie die Anlage auf einer ebenen und waagerechten Fläche. Eine zeitlich schiefe Ebene von maximal 5º ist zulässig.

- Stellen Sie das Gerät auf einen ausreichend stabilen Boden. Berücksichtigen Sie dabei das Gewicht der Einheit.
- Nivellieren Sie das Gerät mit einer Wasserwaage und drehen Sie die Nivellierfüße, siehe Abschnitt 3.2.1.
- Vergewissern Sie sich, dass das Personal genügend Platz hat, um mit der Einheit zu arbeiten.
- Halten Sie einen Abstand von mindestens 150 mm zwischen der Rückwand und der Einheit ein.
- Halten Sie die Einheit während der Platzierung außerhalb der Reichweite von Kindern.
- Stellen Sie die Einheit nicht in der Nähe eines Türeingangs, eines Lüftungsgeräts oder eines Kühlschranks auf, um negative Auswirkungen auf die Funktion der Einheit durch einen kalten Luftstrom zu vermeiden. Die Einheit ist für einen maximalen Luftzug von 0,2 m/s ausgelegt.
- Setzen Sie die Einheit keiner direkten Sonneneinstrahlung aus.
- Stellen Sie sicher, dass die Umgebungstemperatur mindestens 20ºC beträgt.
- Das Gerät hat einen Netzstecker und muss mit einer Steckdose mit der richtigen Netzspannung verbunden werden. Die Steckdose muss durch einen zertifizierten Elektriker installiert werden.
- Halten Sie den Sockel frei von Hindernissen, um eine angemessene Belüftung sicherzustellen.
- Es wird dringend empfohlen, das Gerät an einen festen Abfluss anzuschließen.
- Mindestwasserdruck von 150 kPa. Maximaler Wasserdruck von 600 kPa. Empfohlener Wasserdruck 150 – 200 kPa.

3.2.1 Richten Sie das Gerät aus

Stellen Sie das Gerät auf eine stabile, flache Oberfläche und richten Sie es aus, indem Sie die Beine des Geräts einstellen (max. +15 mm).

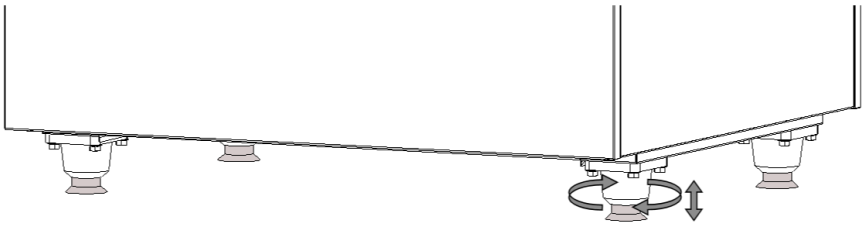

3.2.2 Anbringen des Sockels

Platzieren Sie den hinteren Sockel, indem Sie ihn mit seinen beiden Klemmen an beiden hinteren verstellbaren Beinen befestigen.

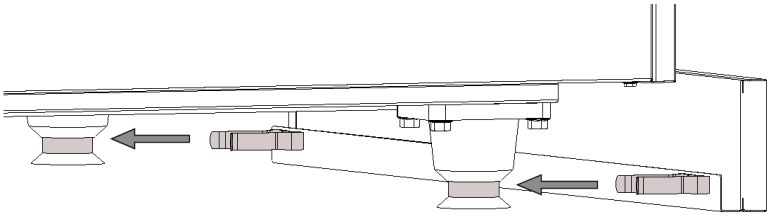

Setzen Sie die Stifte beider Seitensockel in die Schlitze des hinteren Sockels ein.

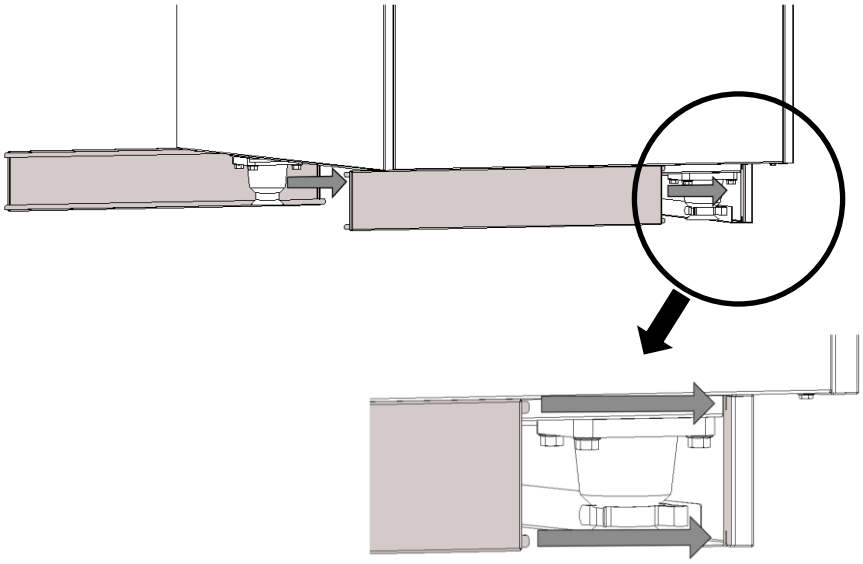

Sichern Sie die Seitensockel, indem Sie die Stifte in die Schlitze des vorderen Sockels einsetzen und den vorderen Sockel an den vorderen verstellbaren Beinen festklemmen.

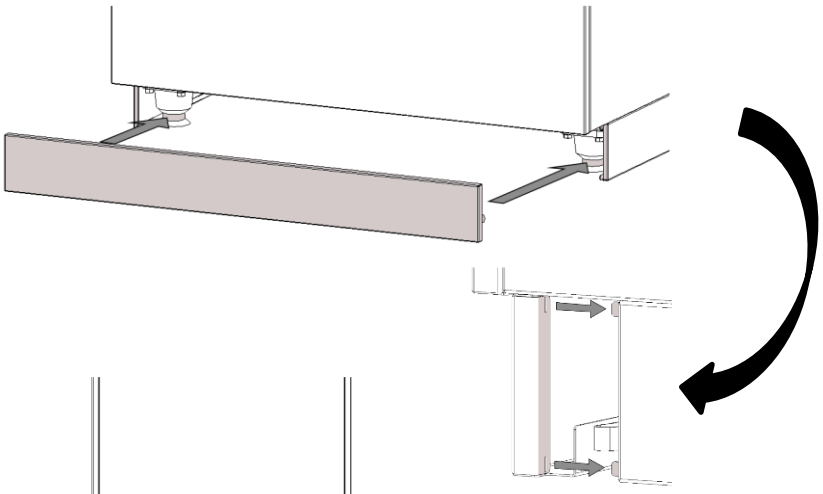

Resultat.

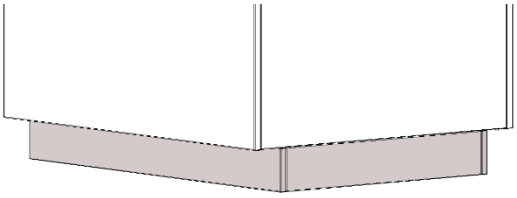

3.3 Drop-In-Einheiten

Informationen zur Installation der Drop-In-Einheiten finden Sie in der Anleitung 9124892.

3.4 Plateau Optionen

Bei FS und Befeuchtete SS Modellen kann das untere Präsentationsdeck in verschiedenen horizontalen Ebenen (I, II, III) und Winkeln (IV, V, VI) eingestellt werden, wie im Querschnitt der Seitenansicht für verschiedene Bereiche dargestellt Erfahrungen anzeigen.

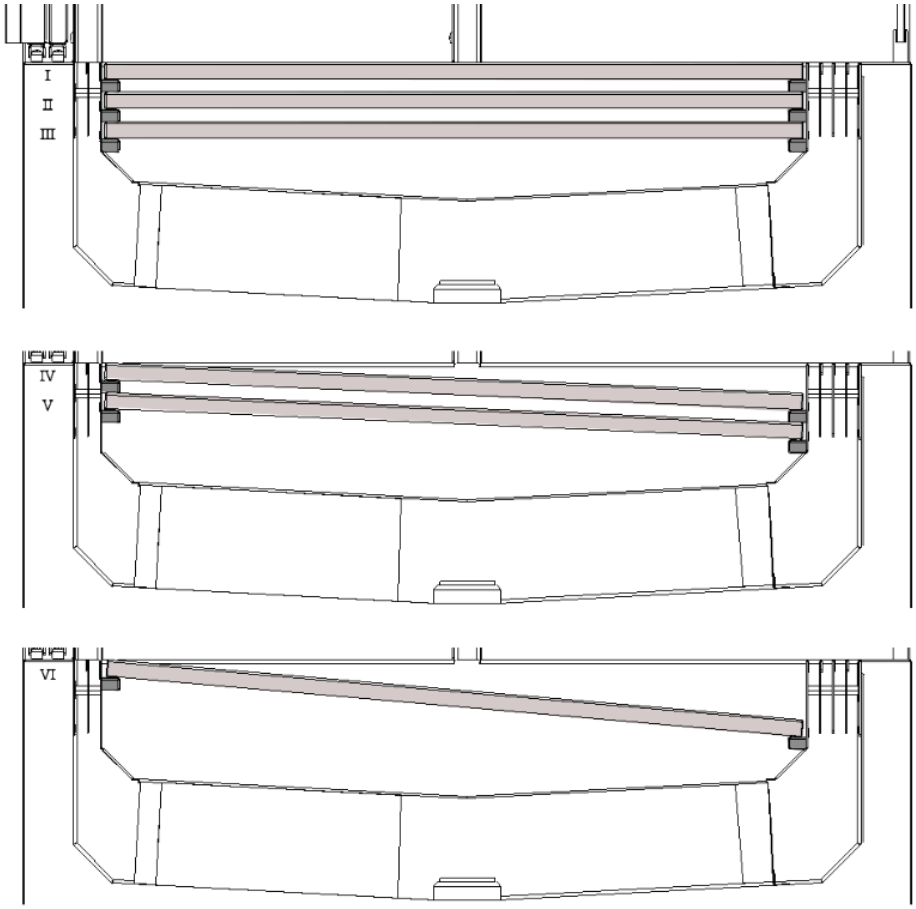

Um zu einer anderen Position zu wechseln:

- Entfernen Sie die Plateaus vom Gerät.
- Positionieren Sie die Stützen vorne und hinten in die gewünschten Positionen.
- Setzen Sie die Plateaus wieder in das Gerät ein.

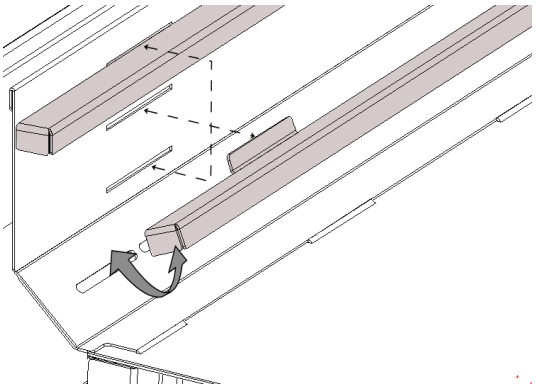

3.5 Befeuchtung FS- und SS-befeuchtete Modelle

3.5.1 Wasseranschluss automatisch

Beim Anschluss an die Wasserversorgung füllt die Wasserschale automatisch, wenn der Wasserstand zu niedrig ist.

So schließen Sie die Wasserversorgung an

- Entfernen Sie die Schrauben an der Vorderseite (Bei Lieferung mit Unterrahmen).
- Entfernen Sie die Frontplatte.

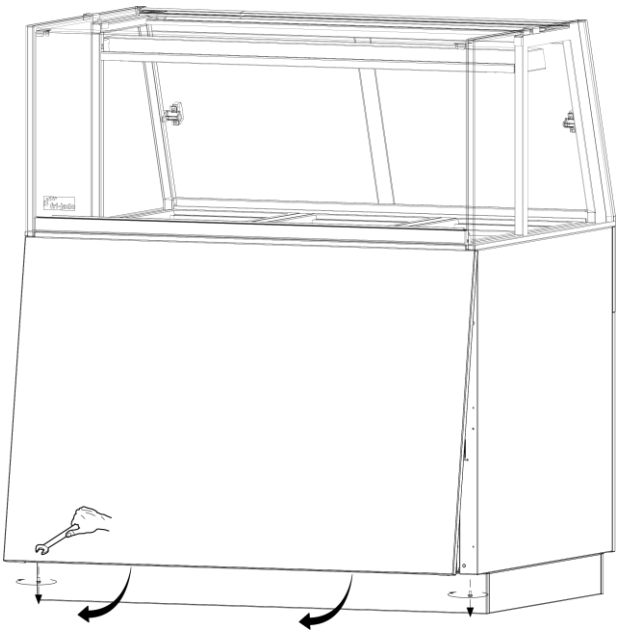

- Verbinden Sie den Wasserzulaufschlauch mit dem 12 mm Zulaufrohr der Wasserwanne (auch ¾“ Anschluss möglich).
- Montieren Sie die Frontplatte wieder und befestigen Sie sie mit den Schrauben.

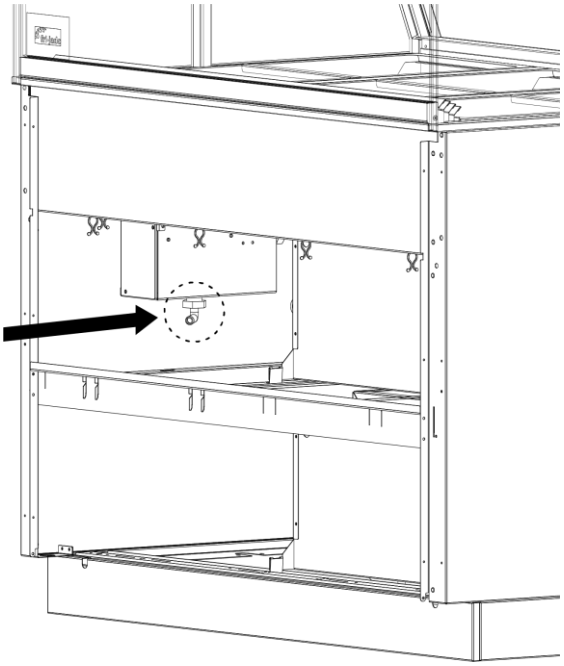

Kalkfilter:
Um die Kalkmenge zu reduzieren, setzen Sie einen Kalkfilter in die Wasserversorgung

- Wenn der Wasserstand im Vorratsbehälter unter den Mindeststand fällt, leuchtet unter der Taste Luftbefeuchter eine Alarmleuchte auf.

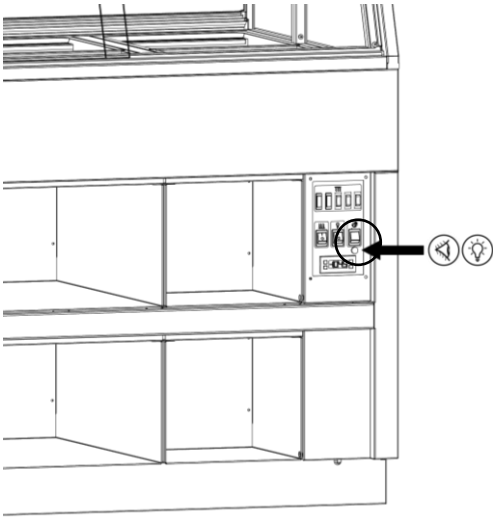

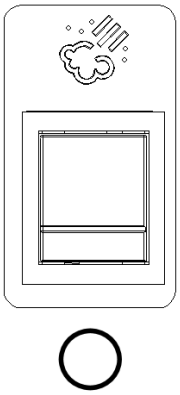

- Füllen Sie den Wasserbehälter.
- Schalten Sie die Alarmtaste des Luftbefeuchters für 5 Sekunden aus und wieder ein.
- Prüfen Sie, ob die Warnblinkanlage wieder aufleuchtet.

3.6 Erste Verwendung

Bevor Sie die Einheit verwenden, reinigen Sie das Innere gründlich mit einem milden Reinigungsmittel und Wasser.
Wischen Sie die Einheit nach der Reinigung mit einem mit sauberem Wasser angefeuchteten Lappen, um Reinigungsmittelrückstände zu beseitigen. Trocken Sie die gesamte Einheit anschließend ab.

Achtung zum automatischen Luftbefeuchter:
Beim ersten Befüllen der Wasserschale kann mit hoher Geschwindigkeit Wasser aus dem Rohr austreten. Dies ist das Ergebnis von Luft, die im Rohr oder im Wasserschlauch eingeschlossen war.

4. BETRIEB UND VERWENDUNG

Der angezeigte und/oder Sollwert ist nicht die Temperatur des Produkts / der Einheit.

Bedienfeld

Ein/Aus Schalter:

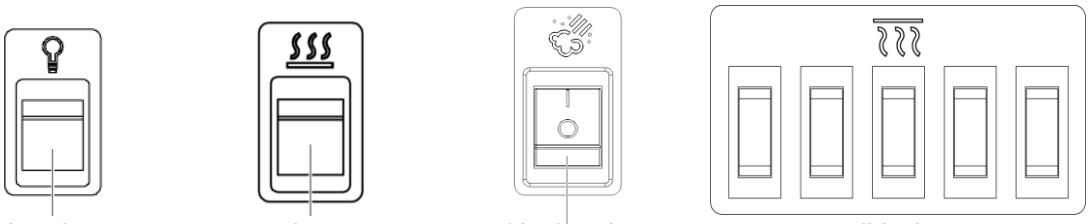

* Die Anzahl der Schalter hängt vom DC-Modell ab

Temperaturregler

⏻	Ein/Aus Taste*
∧	UP-Taste
∨	AB-Taste
SET↵	Set-Taste

Bild nur als Referenz.

* Ein-/Ausschalten: mehrere Sekunden gedrückt halten.

4.1 Betriebs

Das Gerät ist für das Selbstbedienungsmodell auf -85ºC Ansaugluftemperatur. Diese Temperatur kann bei Bedarf über das Bedienfeld angepasst werden.

Bei einer Umgebungstemperatur von 20ºC und einer anfänglichen Kerntemperatur von 85ºC gewährleisten eine konstante Kerntemperatur von mindestens 65ºC für 4 Stunden.

Um die Temperatur bestimmter Teile zu erhöhen, stehen Keramik-Heizstrahler zur Verfügung.

Einschalten der Einheit

1. Schalten Sie die Heizung ein.
2. Heizen Sie die Einheit ca. 30 Minuten lang vor.
3. Schalten Sie die Beleuchtung ein.
4. Befeuchtung: Wasserzufuhr anwenden.

Beladen der Einheit

- Legen Sie nur Produkte mit einer Kerntemperatur von mindestens 85ºC ein.
- Verpacken Sie die heißen Produkte nur in dafür geeignete Beutel oder Behälter.
- Um einen guten Kontakt mit den beheizten Schalen zu gewährleisten, legen Sie nur eine Schicht Produkte auf.
- Die maximale Tragfähigkeit pro Fachboden beträgt 15 kg bei gleicher Belastung.

Überprüfen der Temperatur in der Einheit

- Während des Betriebes erscheint auf der Thermostatanzeige die Temperatur am Messfühler in der Einheit. Sind die Elemente aktiv, leuchtet die EIN-Anzeige.

Halten Sie die Schiebetüren immer so weit wie möglich geschlossen, sonst kann das Gerät sein Klima nicht aufrechterhalten.
Bei zu niedriger Temperatur ertönt ein Alarm.

Überprüfung der eingestellten Temperatur

1. Blättern Sie mit ∧ und ∨ durch die Ordner, bis Sie den Ordner **Pb1**, **Pb2** oder **Pb3** finden.
2. Drücken Sie **SET**-Taste, um den von der entsprechenden Sonde gemessenen Wert anzuzeigen.

Einstellen der eingestellten Temperatur

1. Während des Betriebs zeigt das Display des Thermostats die Temperatur im Gerät an.
2. Drücken Sie einmal auf die **SET**-Taste. Die eingestellte Temperatur erscheint auf dem Display.
3. Innerhalb von 15 Sekunden die ∧-Taste und der ∨-Taste drücken.
4. Stellen Sie die eingestellte Temperatur mit der ∧-Taste und der ∨-Taste ein.
5. Drücken Sie einmal auf die **SET**-Taste, um die neue eingestellte Temperatur zu speichern.

Überprüfen der Produkttemperatur

- Einmal pro Stunde sollte mit einem Digitalthermometer die Produkttemperatur überprüft werden. Notieren Sie den gemessenen Wert in einem Protokoll.
- Verwenden Sie stets einen desinfizierten Thermometersensor.

Ausschalten

1. Nehmen Sie alle Produkte aus der Einheit. Um einen Temperaturabfall der Produkte zu vermeiden, lagern Sie sie in einer anderen Warmhalteeinheit.
2. Schalten Sie die Heizung aus.
3. Schalten Sie die Beleuchtung aus.
4. Schließen Sie ggf. die Wasserzufuhr.

5. REINIGUNG UND WARTUNG

ACHTUNG!

Verwenden Sie niemals einem Wasserschlauch für die Reinigung. Wasser kann in das gerat durch die Lüftungsschlitze des Gerätes eindringen.

Geräte müssen während der Reinigung oder Wartung sowie beim Austausch von Teilen von der Stromversorgung getrennt werden.

Wegen der Hygiene Aspekte und optimale Zustand des Geräts ist es von größter Bedeutung für die tägliche Reinigung Muster von dem ersten gebrauch abzuhalten.

5.1 Wartungsplan

Artikel	Handlung	Häufigkeit
Das Innere	• Reinigen, siehe Abschnitt 5.2.	Täglich
Das Äußere	• Reinigen, siehe Abschnitt 5.3. • Benutzen Sie ein Edelstahl-Pflegespray, um Flecken zu entfernen und den Glanz wieder herzustellen.	Wöchentlich
Glasscheiben	• Reinigen, siehe Abschnitt 5.4.	Wöchentlich
Bodenluftführungen	• Reinigen, siehe Abschnitt 5.5.	Wöchentlich
Luftbefeuchter	• Entfernen Sie alle Kalziumansammlungen in der Wasserschale und an den Stiften des Wasserstands Sensors. Mögliches Reinigungsmittel: heißes Wasser und Essig. Siehe Abschnitt 5.5.	Wöchentlich

5.2 Tägliche Reinigung

- Reinigen Sie das Innere der Einheit mit heißem Wasser und einem geeigneten Reinigungsmittel.
- Wischen Sie das Innere nach der Reinigung mit einem sauberen nassen Lappen ab. Vergewissern Sie sich, dass das Reinigungsmittel vollständig entfernt ist.

5.3 Wöchentliche Reinigung

ACHTUNG!

Das Bedienfeld darf nur mit einem feuchten Tuch gereinigt werden.

- Reinigen Sie das Äußere der Einheit mit etwas heißem Wasser und einem milden Reinigungsmittel und verwenden Sie eine weiche Bürste oder einen Schwamm. Trocknen Sie der Äußere nach der Reinigung mit einem Lappen ab.
- Pflegen Sie alle gereinigten Oberflächen mit einem geeigneten antibakteriellen Reinigungsmittel.
- Verwenden Sie zum Trockenreiben einen weichen Lappen oder ein Papiertuch.

5.4 Glasscheiben reinigen

Verwenden Sie zum Reinigen des Geräts ein mildes Reinigungsmittel und Seifenwasser. Um die Reinigung zu erleichtern, besteht die Möglichkeit, die Fenster zu öffnen.

Heben Sie das obere Fenster an, um das vordere Fenster zu öffnen

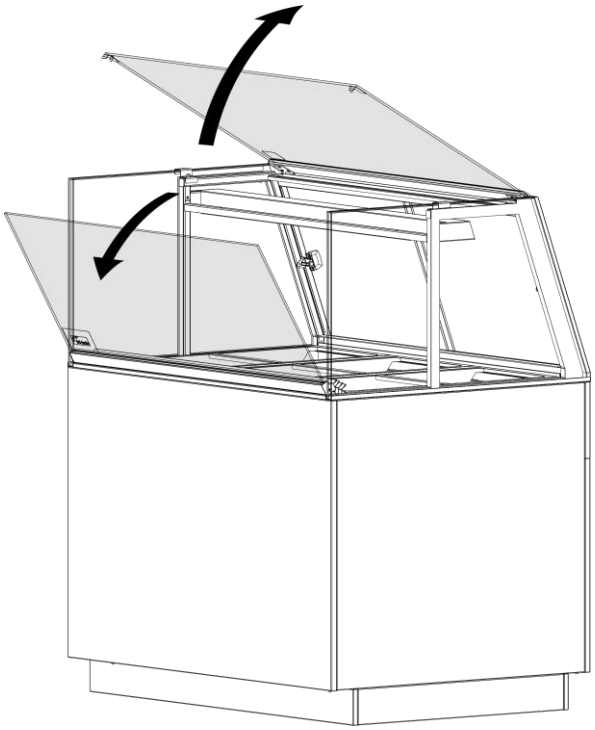

Es ist möglich, die Front-, Seiten- und Schiebetüren zu entfernen.

Legen Sie die Fenster auf ein weiches Tuch, um Schäden außerhalb des Geräts zu vermeiden.

Setzen Sie die Fenster wieder in das Gerät ein, bevor Sie das Gerät wieder einschalten.
Setzen Sie alle Fenster in umgekehrter Reihenfolge wie beim Entfernen wieder in das Gerät ein.
Heben Sie die Fenster vorsichtig an und wenden Sie keine Gewalt an, um die Fenster in das Gerät zurückzudrücken.

Die Seitenfenster lassen sich aus dem Gerät herausziehen.

Reinigen Sie die Fensterhalter

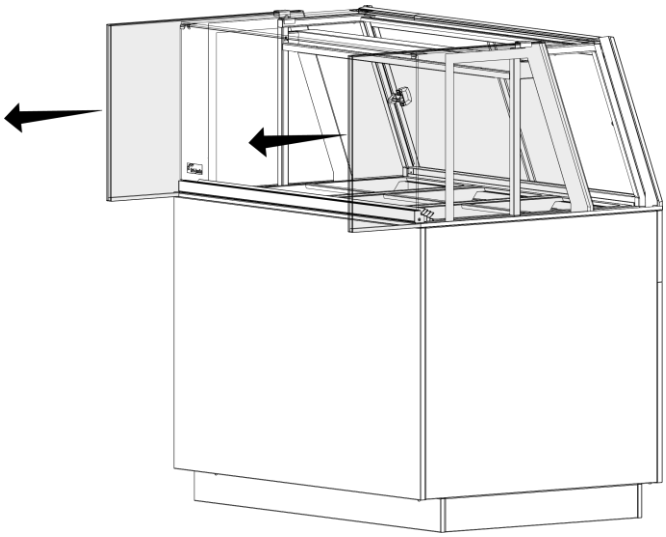

Die Schiebefenster können entfernt werden durch:
- Heben Sie sie hoch.
- Kippen Sie sie nach vorne
- Bringen Sie sie aus der Halterung

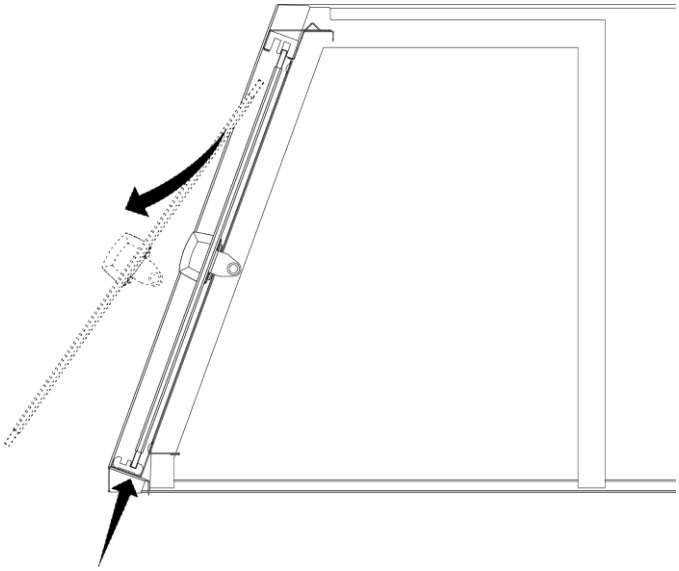

5.5 Luftführungen, Lüfter und Wasserwanne reinigen

ACHTUNG!
Schalten Sie das Gerät zuerst aus und lassen Sie es abkühlen. Achten Sie auf rotierende Teile.

- Entfernen und reinigen Sie die GN-Pfannen und GN-Rahmen

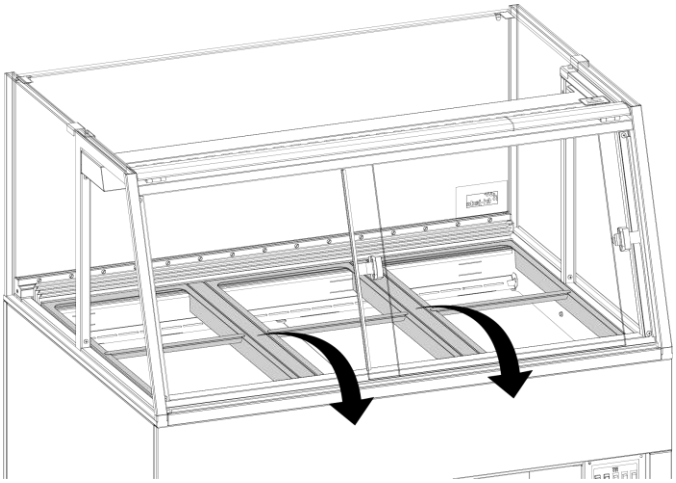

- Entfernen Sie die Beschichtung oben die Wasserschale.

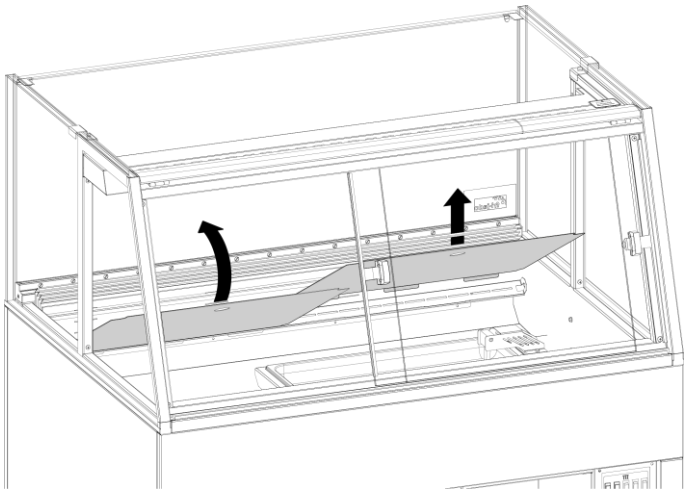

- Vorne und hinter befinden sich abnehmbare Luftführungen.

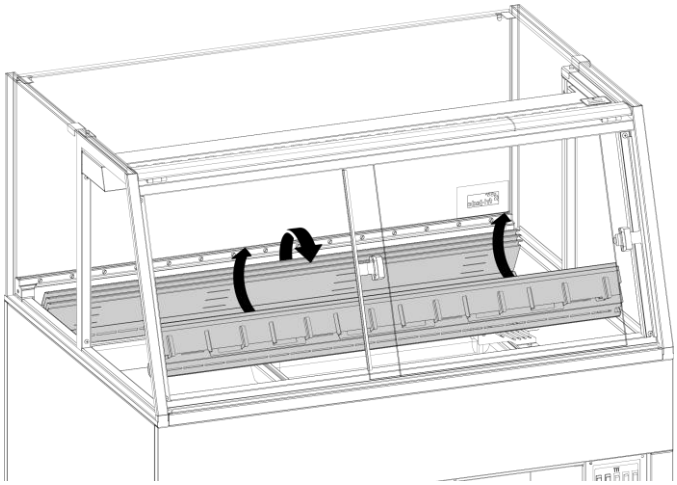

- Die Lamellen in den Luftführungen können zur separaten Reinigung entnommen werden

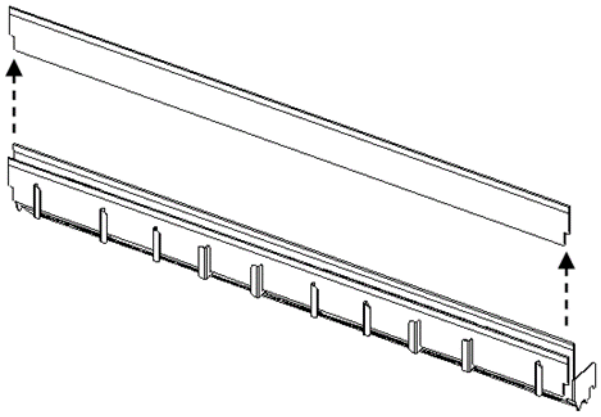

- Der Lüfterkasten kann zum Reinigen darunter gekippt werden
- Reinigen Sie die Wasserschale: Heben Sie die Stifte des Wasserstand Sensors an und entfernen Sie die Wasserschale wie abgebildet.

  HINWEIS: Die Stifte des Wasserstand Sensors müssen nach der Reinigung wieder in der Wasserschale positioniert werden.

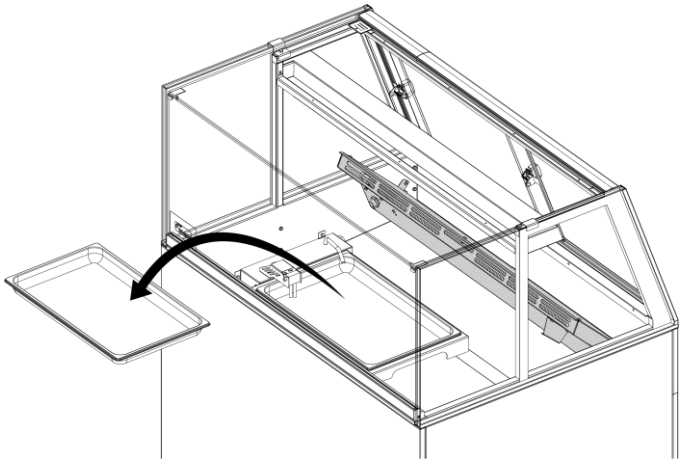

6. FEHLFUNKTIONEN UND WARTUNG

Bevor Sie sich bei Fehlfunktionen an Ihren Lieferanten/Händler wenden, gibt es einiges, das Sie selbst prüfen können:

- Ist die Stromversorgung in Ordnung? Sicherungen und Differentialschalter prüfen.
- Befinden sich alle Schalter in der richtigen Stellung?

Artikel	Fehlfunktion	Mögliche Handlung
Steuerung	Die Einheit funktioniert nicht	• Überprüfen Sie die Stromversorgung. • Befinden sich alle Schalter in der richtigen Stellung?
Steuerung	Auf der Anzeige erscheint ein Fehlercode	• Wenden Sie sich an Ihren Händler oder den Kundendienst.
Lampe	Leuchtet nicht	• Einschalten.
Luftbefeuchter	Warnlicht Luftbefeuchter	• Wasserstand / Wasserversorgung prüfen. • Setzen Sie den Schalter zurück, indem Sie den Schalter 5 Sekunden lang drücken.
Stromkabel	Beschädigt	• Austauschen, siehe Abschnitt 6.1.
Fenster	Beschädigt	• Austauschen; wenden Sie sich an Ihren Händler oder den Kundendienst.

6.1 Netzkabel austauschen

ACHTUNG!
Gefährliche elektrische Spannung.

Um Gefahren vorzubeugen, darf das Netzkabel, wenn es Schäden aufweist, nur vom Hersteller oder fachlich dazu qualifiziertem Personal ausgetauscht werden.
Schalten Sie das Gerät niemals ein, wenn das Netzkabel beschädigt ist.

7. TECHNISCHE DATEN

ACHTUNG!
Die genauen Angaben für das Gerät finden Sie auf dem Namensschild. Die Daten der elektrischen Installation können von Land zu Land variieren.

Modell		120-4.3	150-4.3	180-4.3
Länge inkl. Wände	mm	1200	1500	1800
Länge exkl. Wände	mm	1150	1450	1750
Tiefe exkl. Arbeitsblatt	mm	890		
Höhe	mm	1420		
Untergestell höhe	mm	900		
Drop-in Format (L x B)	mm	1167 x 865 (+/- 5)	1467 x 865 (+/- 5)	1767 x 865 (+/- 5)
Spannung	V	1N~ 230	3N~ 400/230	3N~ 400/230
Stromstärke	A	13.8	14.2	8.5
Frequenz	Hz	50/60		
Gewicht (netto) *	kg	198	239	283
Gewicht (brutto) *	kg	248	289	333
Verpackungsgröße (L x B x H)	mm	980 x 1060 x 1673	1280 x 1060 x 1673	1680 x 1060 x 1673
Produktpräsentationsplatte	mm (L x B)	1100 x 730	1400 x 730	1700 x 730
	m^2	0,80	1,02	1,24
Gastronorm Kapazität	GN	3x 4/3	4x 4/3	5x 4/3
Max. tiefe der Gastronormpfanne	mm	100		

* Bei Drop-on ca. 45 kg weniger

Anmerkung.

Fri-Jado B.V.
Blauwhekken 2
4751 XD Oud Gastel
The Netherlands
Tel: +31 (0) 76 50 85 400

Fri-Jado Inc.
1401 Davey Road, Suite 100
Woodridge IL 60517
USA
Tel: +1-630-633-7950

www.frijado.com