MANUAL DE USO – Versión de la UE

Delicounter – Unidad Caliente

ADVERTENCIA
Lea todas las instrucciones antes de usar esta máquina.

Instrucciones originales
Las instrucciones originales de este manual están en inglés. Las versiones en otros idiomas de este manual son una traducción de las instrucciones originales.

¡CONSERVE ESTE MANUAL DE USO PARA FUTURA REFERENCIA!

© 2023 Fri-Jado B.V., Oud Gastel, Holanda.

Para la validez y las condiciones de la garantía, le aconsejamos se dirija a su proveedor. Asimismo, le remitimos a nuestras condiciones generales de venta y entrega que se encuentran disponibles, previa petición.
El fabricante no acepta ningún tipo de responsabilidad por daños o lesiones provocados por el incumplimiento de estas normas o por no tomar las precauciones o medidas normales en las acciones, el manejo o las actividades de mantenimiento y reparación, incluso si dichas medidas no se describen explícitamente en este manual.
Debido a nuestro compromiso constante de mejora, puede suceder que su unidad se diferencie en los detalles de lo que se describe en el presente manual. Por este motivo, las instrucciones dadas sirven únicamente de orientación para la instalación, el uso, el mantenimiento y la reparación de la unidad descrita en este manual. Se ha empleado el máximo cuidado al redactar este manual. No obstante, el fabricante no podrá ser considerado responsable de errores en el manual, ni de las consecuencias derivadas de los mismos. Se permite al usuario la copia de este manual para su propio uso. Cualquier derecho adicional queda reservado y ninguna parte de este manual podrá reproducirse ni divulgarse en modo alguno.

Modificaciones:
El fabricante declina toda responsabilidad en caso de que se realicen modificaciones no autorizadas en el interior o exterior de la unidad.

ÍNDICE

1. INTRODUCCIÓN 4
1.1 Generalidades 4
1.2 Identificación de la unidad 4
1.3 Pictogramas y símbolos 4
1.4 Instrucciones de seguridad 5
1.4.1 Generalidades 5
1.4.2 Mudanza (cuando sea aplicable) 6
1.4.3 Restricciones sobre uso en exterior 6
1.5 Higiene 6
1.6 Servicio y soporte técnico 6
1.7 Almacenamiento 7
1.8 Eliminación 7
2. DESCRIPCIÓN DE LA UNIDAD 8
2.1 Uso previsto 8
2.2 Descripción técnica 8
2.3 Accesorios 8
3. INSTALACIÓN Y PRIMER USO 9
3.1 Desembalaje de la unidad 9
3.2 Instalación y colocación 10
3.2.1 Nivelar la unidad 11
3.2.2 Montaje del zócalo 11
3.3 Unidades integradas 12
3.4 Opciones de meseta 12
3.5 Bevochtig systeem 13
3.5.1 Conexión de agua automática 13
3.5.2 Llenar manualmente 14
3.6 Primer uso 14
4. FUNCIONAMIENTO Y USO 15
4.1 Funcionamiento 15
5. LIMPIEZA Y MANTENIMIENTO 17
5.1 Programa de mantenimiento 17
5.2 Limpieza diaria 17
5.3 Limpieza semanal 17
5.4 Limpieza de cristales 18
5.5 Limpieza las guías de aire, ventiladores y el recipiente de agua 19
6. FALLOS Y SERVICIO 21
6.1 Sustitución cable de alimentación 21
7. ESPECIFICACIONES TÉCNICAS 22

1. INTRODUCCIÓN

1.1 Generalidades

Este manual está destinado al usuario del Unidad Caliente DC (Deli Counter) europea modeles. Le funciones y controles, junto con indicaciones para el uso más seguro y eficiente, para garantizar una duración larga de la unidad.

Todos los pictogramas, símbolos y dibujos de este manual son aplicables al unidad caliente DC.

1.2 Identificación de la unidad

La placa de identificación se encuentra en el exterior de la máquina y contiene los siguientes datos:

- Nombre del proveedor o fabricante
- Modelo
- Número de serie
- Año de fabricación
- Tensión
- Frecuencia

1.3 Pictogramas y símbolos

En este manual se utilizan los siguientes pictogramas y símbolos:

ADVERTENCIA
Posibilidad de lesiones físicas o daños graves a la unidad, si no se siguen detenidamente las instrucciones.

ADVERTENCIA
Tensión eléctrica peligrosa.

ADVERTENCIA
Peligro de lesiones por superficies calientes.

LA SEGURIDAD
Use guantes de seguridad para la instalación y desmontaje.

Sugerencias y recomendaciones para simplificar las acciones indicadas.

Símbolo de reciclaje.

1.4 Instrucciones de seguridad

ADVERTENCIA
El exterior de la unidad puede calentarse mucho.

ADVERTENCIA
La carga máxima encima de la unidad nunca puede superar 10 kg.

ADVERTENCIA
Consulte las instrucciones de instalación para conocer los requisitos de conexión a tierra.

1.4.1 Generalidades

El usuario de la unidad debe responsabilizarse de respetar las normas y reglamentos sobre seguridad vigentes localmente.
Únicamente personas con la debida cualificación y autorización deben manejar la unidad. Cualquier persona que trabaje en o con esta unidad debe conocer el contenido de este manual y debe seguir estrictamente todas las directrices e instrucciones. Nunca cambie el orden de los pasos a seguir. Los responsables deben instruir al personal de acuerdo a lo establecido en este manual y deben seguir todas las instrucciones y reglamentos.

Los pictogramas, las etiquetas, las instrucciones y las señales de advertencia adheridas a la unidad, forman parte de las medidas de seguridad. Éstas nunca deben cubrirse ni retirarse y tienen que estar claramente visibles durante toda la vida útil de la unidad.

Repare o sustituya inmediatamente cualquier pictograma, advertencia e instrucción que sea ilegible o que haya sufrido daños.

- ADVERTENCIA: Existe la posibilidad de que el suelo esté resbaladizo al lado del aparato. Por el desbordamiento del agua.
- Para evitar cortocircuitos, nunca limpie la unidad con una manguera de agua. Consulte las instrucciones de limpieza en la sección 5.
- Las estanterías, el vidrio y la parte trasera de la unidad caliente pueden calentarse.
- La unidad debe limpiarse periódicamente para garantizar un correcto funcionamiento.
- NO guarde en este aparato sustancias explosivas, tales como latas de aerosol con un propelente inflamable.
- Los niños de a partir de 8 años pueden utilizar el dispositivo, al igual que personas con capacidades físicas, sensoriales o mentales reducidas o que no dispongan de la experiencia o el conocimiento necesarios, si se les supervisa o instruye en el uso del dispositivo de una manera segura y entienden los riesgos que conlleva.
- Los niños no deben jugar con el dispositivo.
- La limpieza y el mantenimiento no puede llevarlos a cabo un niño sin supervisión.

1.4.2 Mudanza (cuando sea aplicable)

Al mover la unidad:

- Antes de mover la unidad, primero apague la tensión de red tirando del enchufe de la toma de corriente.
- Retire sartenes que contengan un producto líquido de la unidad.
- Mantenga siempre la unidad en posición vertical.

1.4.3 Restricciones sobre uso en exterior

ADVERTENCIA

Debido al peligro de cortocircuito, el aparato no debe utilizarse bajo la lluvia ni tampoco en un ambiente muy húmedo.

1.5 Higiene

ADVERTENCIA

Retire inmediatamente los productos con envases dañados del equipo. Destruya los productos. Limpie todos los componentes que hayan estado en contacto con productos cuyo envase estaba dañado.

La calidad de un producto fresco siempre depende de la higiene. Es esencial que los productos se empaqueten inmediatamente después de la preparación. Evite que las verduras crudas frescas o productos refrigerados ya preparados entren en contacto con productos cárnicos crudos para evitar la transmisión de salmonella. Primero limpie bien las manos y/o herramientas que hayan tocado carne cruda.
Para productos calientes, la temperatura central de los productos en el empaque debe ser de al menos 85ºC.

Tenga en cuenta que los niveles altos de humedad pueden fomentar el crecimiento de organismos biológicos en el medio ambiente.

Consulte las instrucciones de limpieza de la sección 5.

1.6 Servicio y soporte técnico

Se incluyen los diagramas eléctricos de la unidad. En caso de fallos, puede contactar con su distribuidor/centro de servicio técnico. Asegúrese de tener la siguiente información de la placa de identificación:

- Modelo,
- Número de serie.

1.7 Almacenamiento

Si la unidad no va a utilizarse temporalmente y va a almacenarse, siga estas instrucciones:

- Limpie bien la unidad.
- Envuelva la unidad para que no coja polvo.
- Almacene la unidad en un entorno seco, sin condensación.
- Garantizar una buena ventilación.
- Para modelos con-humidificación de aire: bandeja de agua vacía.

1.8 Eliminación

Elimine la máquina, los componentes o los lubricantes extraídos de ésta con seguridad de conformidad con todos los requisitos locales y nacionales de seguridad y medio ambiente.

2. DESCRIPCIÓN DE LA UNIDAD

2.1 Uso previsto

DC modelos sido diseñados únicamente para mantener los productos (sin) envasados calientes y para exhibirlos. El DC utiliza sartenes gastronorm o un deck de productos para la presentación de los alimentos.

Cualquier otro uso no se considerará uso previsto.
El fabricante no asume responsabilidad alguna por pérdidas o lesiones personales causadas por no respetar estrictamente las directrices de seguridad e instrucciones del presente manual, ni debidas a descuidos durante la instalación, el uso, el mantenimiento y la reparación de la unidad tratada en este manual, así como de sus accesorios.

Utilice la unidad sólo si se encuentra en perfecto estado técnico.

2.2 Descripción técnica

Las unidades tienen una fuente de calor en la base del gabinete en combinación con elementos calefactores cerámicos y utilizan ventiladores para distribuir el calor por todo el gabinete.Un termostato electrónico controla la temperatura. Un termostato electrónico controla la temperatura. El termostato electrónico se ha configurado con el valor defrauda en la fábrica. Este valor se puede cambiar para modelos de 40ºC y 90ºC. Un módulo LED por nivel proporciona la iluminación de los productos. La iluminación LED y la calefacción se encienden y apagan por separado.
Los modales DC equipar con un sistema de humidificaron en forma de bandeja de agua pasiva. El dispositivo requiere una conexión de agua.

El panel de control del dispositivo está ubicado en el lado de control de la unidad

Los paneles están hechos de acero galvanizado, acero inoxidable o aluminio. Partes del marco han sido provistas de un recubrimiento en polvo. El vidrio utilizado es templado o estratificado. Las piezas de contacto del producto están hechas de acero inoxidable AISI 304 o AISI 430 y vidrio templado.

La unidad se puede mover por medio de una transpaleta.

2.3 Accesorios

La unidad contiene los siguientes accesorios estándar:

- Manual de uso.
- Conjunto de zócalo.

Para accesorios opcionales contactar customer.service@frijado.com.

3. INSTALACIÓN Y PRIMER USO

Todos los materiales de embalaje utilizados para esta unidad son adecuados para reciclar.

Antes y durante el desembalaje, compruebe el estado de la unidad. En caso de daños, almacene el material de embalaje y contacte con el transportista en un plazo inferior a quince días desde la recepción de las mercancías.

3.1 Desembalaje de la unidad

1. Retire el plástico del embalaje.
2. Coloque el dispositivo cerca de la ubicación final.
3. Desempaquete la unidad como se inició en la instrucción de desembalaje en el empaque.
4. Mueva el dispositivo del palet a la ubicación deseada.
5. Retire todos los materiales de embalaje restantes de la unidad.
6. Retire la lámina protectora de las partes metálicas.

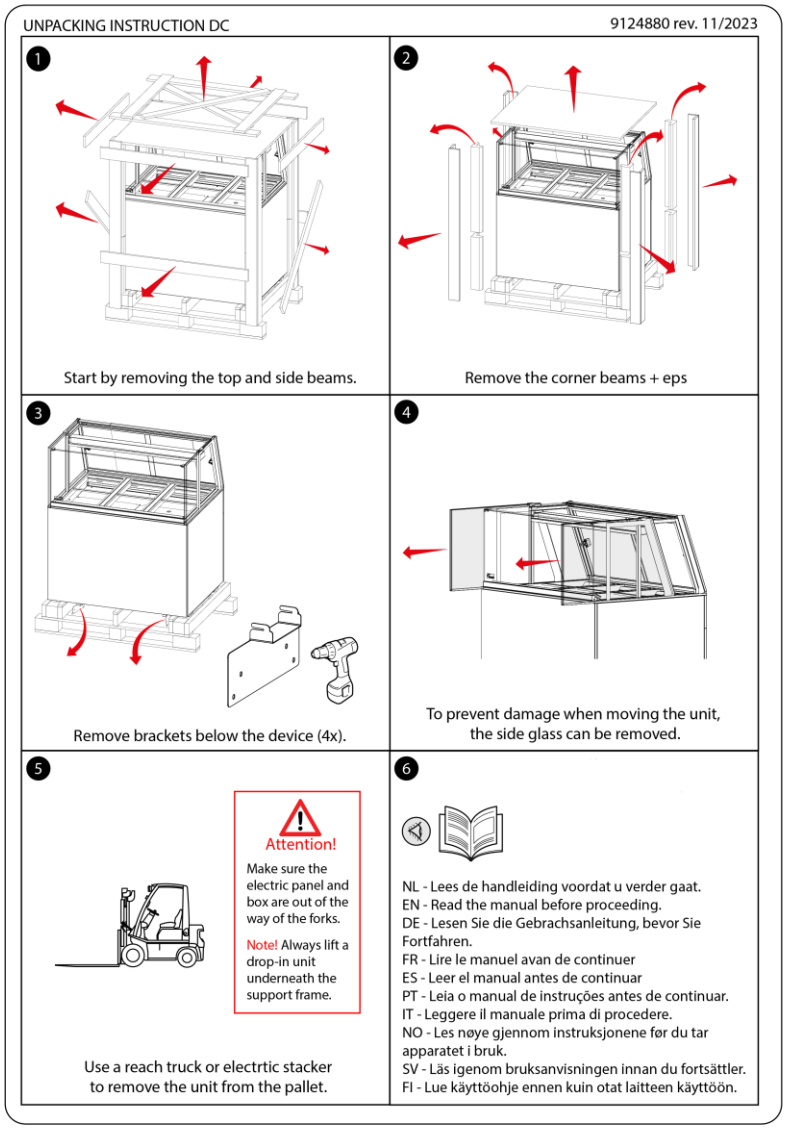

3.2 Instalación y colocación

ADVERTENCIA

Peligro de choque eléctrico. Instrucciones de puesta a tierra: conecte el aparato únicamente a una corriente alterna proporcionada por un enchufe de pared con puesta a tierra, con una tensión de red de acuerdo con la información indicada en la placa de características del aparato.

Es responsabilidad del consumidor asegurarse de que la instalación eléctrica cumpla con los códigos y regulaciones de cableado nacionales y locales vigentes.

No utilice un enchufe múltiple ni un cable de extensión. Esto puede provocar incendios, descargas eléctricas u otras lesiones personales.

El incumplimiento de estas instrucciones puede provocar la muerte o lesiones graves.

ADVERTENCIA

Coloque la unidad sobre una superficie plana y horizontal. Se permite un plano inclinado temporal de un máximo del 5°.

- Coloque la unidad sobre un suelo con una resistencia suficiente. Tome en cuenta el peso de la unidad.
- Utilice un nivel de burbuja y gire las patas niveladoras para nivelar el aparato, ver sección 3.2.1.
- Mantenga una distancia de al menos 150 MM entre la pared trasera y la unidad.
- Mientras la coloca, mantenga la unidad fuera del alcance de los niños.
- No coloque una unidad cerca de una entrada, un dispositivo de ventilación o un refrigerador para evitar efectos negativos en el funcionamiento de la unidad debidos a una corriente de aire frío. La unidad se ha diseñado para una corriente máxima de 0,2 m/s.
- No la coloque en un lugar donde reciba luz solar directa.
- Asegúrese de que la temperatura ambiente mínima sea de 20ºC.
- La unidad tiene un enchufe eléctrico y debe conectarse a una toma de corriente con la tensión de red adecuada. Un electricista homologado debe encargarse de montar la toma de corriente.
- Mantenga el zócalo libre de obstáculos para garantizar la ventilación.
- Se recomienda encarecidamente conectar la unidad a un drenaje fijo.
- Presión de agua mínima de 150 kPa. Presión máxima de agua de 600 kPa. Presión de agua recomendada de 150 – 200 kPa.

3.2.1 Nivelar la unidad

Coloque la unidad sobre una superficie plana y resistente y nivele la unidad ajustando las patas de la unidad (max. +15 MM).

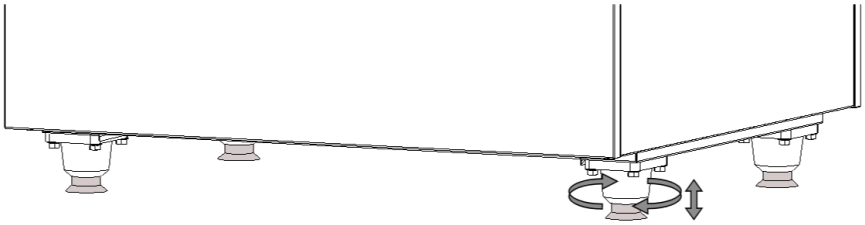

3.2.2 Montaje del zócalo

Coloque el zócalo trasero uniéndolo a ambas patas ajustables traseras con sus dos abrazaderas.

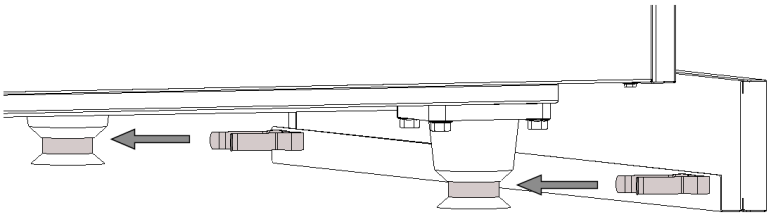

Inserte las clavijas de ambos zócalos laterales en las ranuras del zócalo trasero.

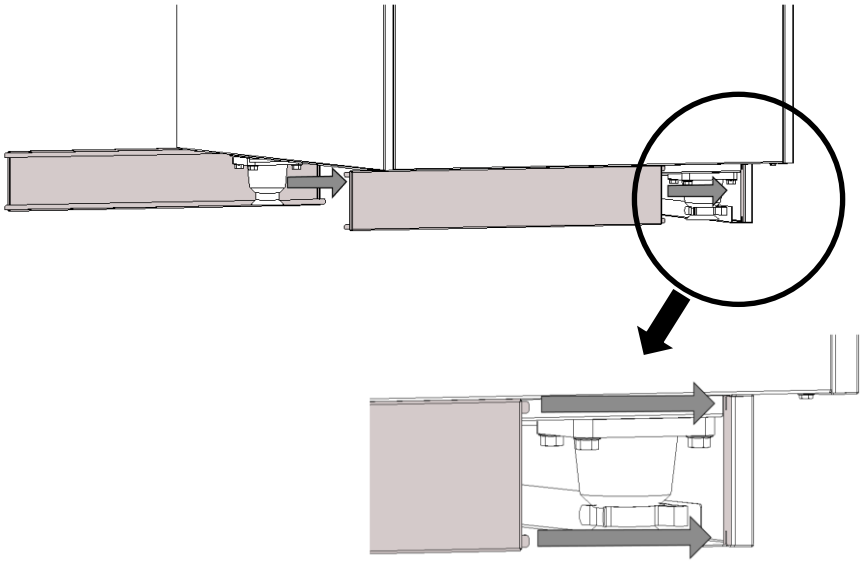

Asegure los zócalos laterales insertando las clavijas en las ranuras del zócalo delantero, mientras sujeta el zócalo delantero a las patas delanteras ajustables.

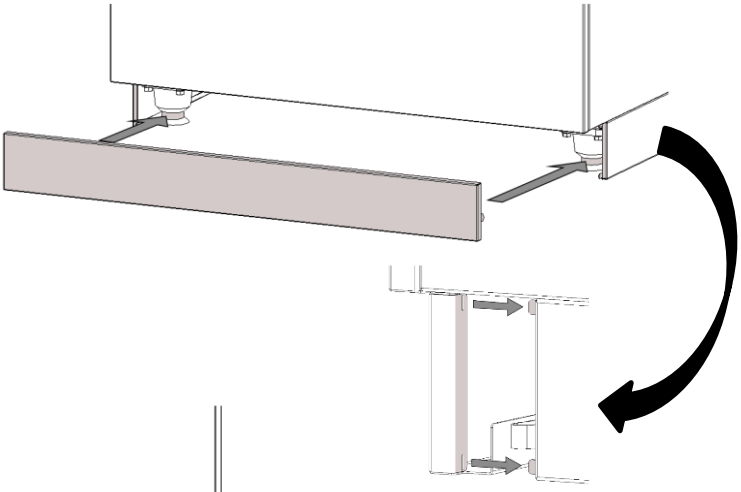

Resultado

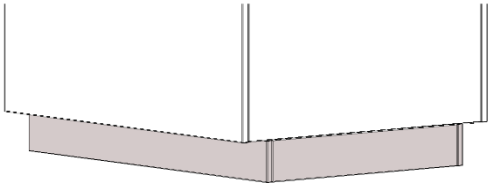

3.3 Unidades integradas

Para la instalación de las unidades integradas (Drop-in), consulte la instrucción 9124892.

3.4 Opciones de meseta

En modelos FS y SS humidificados, la plataforma de presentación inferior se puede configurar en una variedad de niveles horizontales (I, II, III) y ángulos (IV, V, VI) como se ve en la sección transversal de la vista lateral para diferentes mostrar experiencias

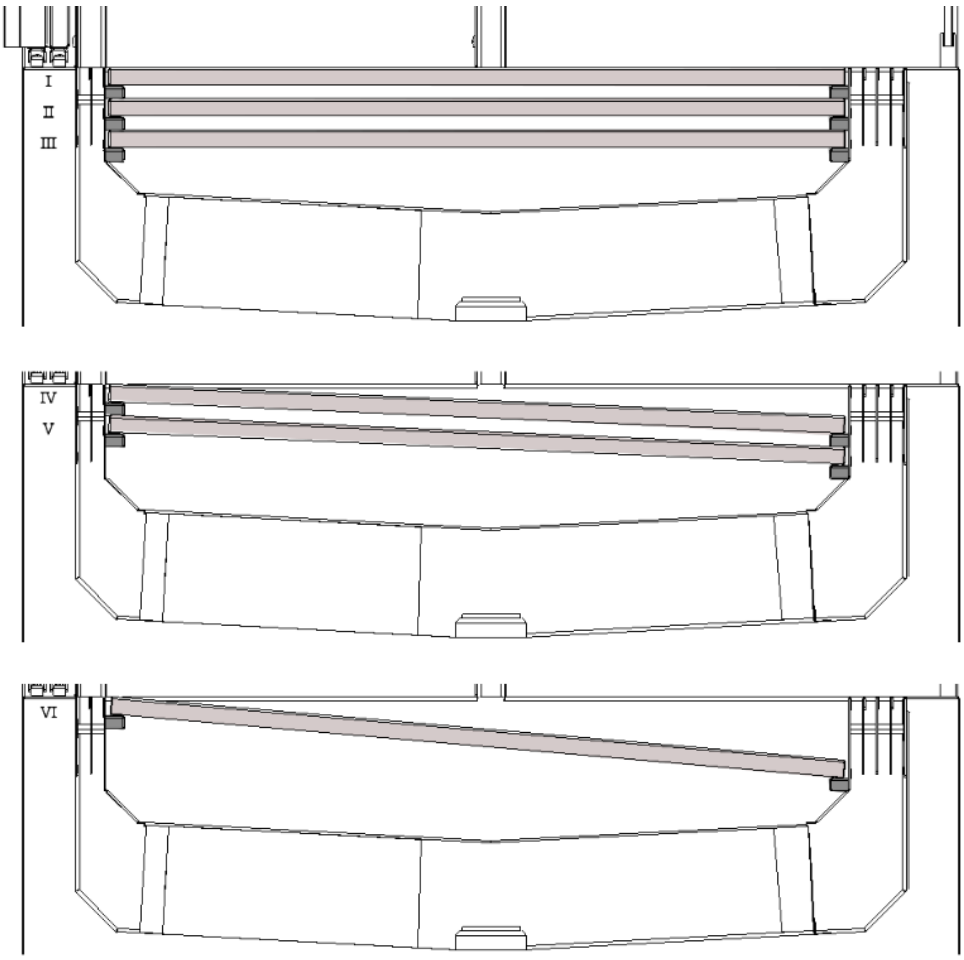

Para cambiar a una posición diferente:

- Retire las mesetas de la unidad.
- Vuelva a colocar los soportes en la parte delantera y trasera en las posiciones deseadas.
- Vuelva a colocar las mesetas en la unidad.

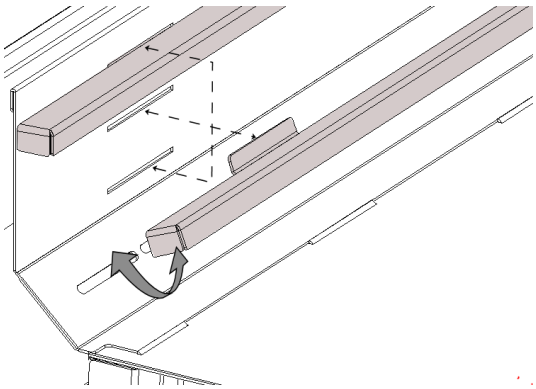

3.5 Bevochtig systeem

3.5.1 Conexión de agua automática

Cuando se conecta al suministro de agua, humidificador llena la bandeja de agua automáticamente cuando el nivel de agua sea demasiado bajo.

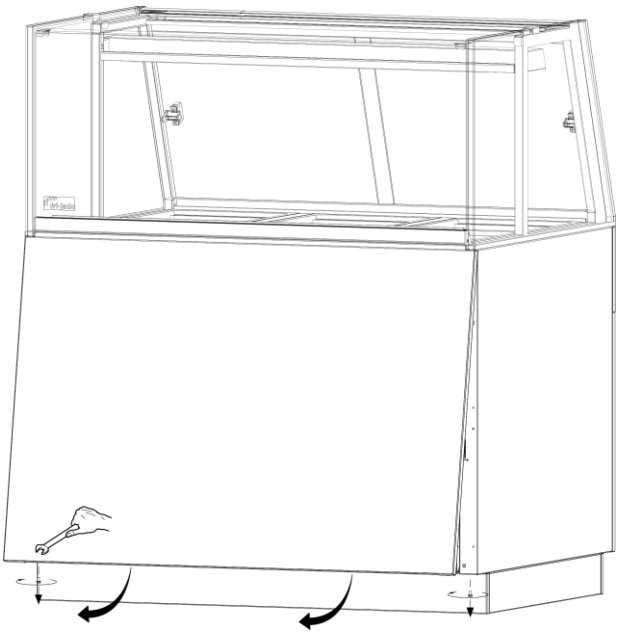

Cómo conectar el suministro de agua:

- Quite los tornillos del panel frontal. (Cuando se entrega con debajo del marco).
- Retire el panel frontal.

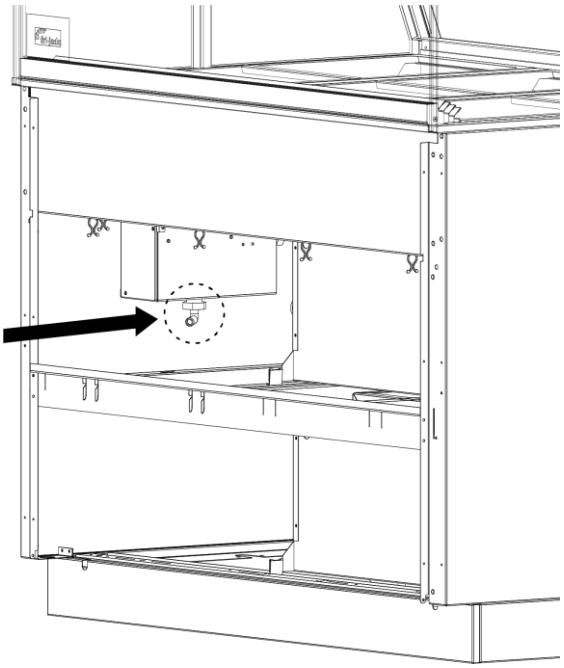

- Conecte la manguera de suministro de agua al tubo de entrada de 12 MM de la bandeja de agua (también es posible una conexión de ¾”).
- Vuelva a montar el panel frontal y fíjelo con los tornillos.

Filtro de cal:
Para reducir la cantidad de cal, coloque un filtro de cal en el suministro de agua.

3.5.2 Llenar manualmente

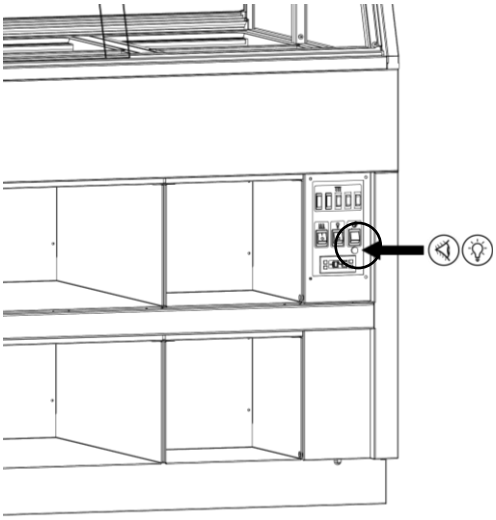

- Si el nivel del agua es demasiado bajo, se encenderá la luz de alarma del humidificador.

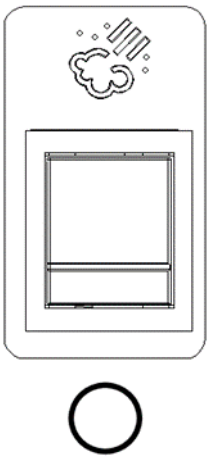

- Vul het waterreservoir.
- Schakel de alarmknop van de luchtbevochtiger 5 seconden uit en zet hem weer aan.
- Controleer of het alarmlicht opnieuw aan gaat.

3.6 Primer uso

Antes de empezar a utilizar la unidad, limpie el interior exhaustivamente con un detergente suave y agua.
Tras limpiarla, aclare la unidad con un paño humedecido en agua limpia para eliminar los restos de detergente y, posteriormente, seque toda la unidad.

Advertencia sobre el humidificador automático:
Al llenar la bandeja de agua por primera vez, el agua puede salir de la tubería a alta velocidad. Este es el resultado del aire atrapado en la tubería o manguera de agua.

4. FUNCIONAMIENTO Y USO

La indicación y/o el valor ajustado no es la temperatura del producto/la une.

Panel de control

Interruptores de encendido/apagado:

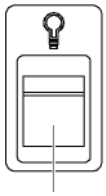
Iluminación

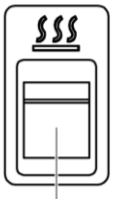
Calefacción

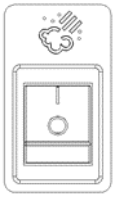
Humidificador

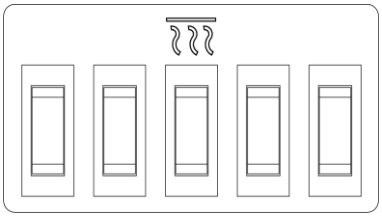
Calentadores cerámicos*

*El número de interruptores depende del modelo de DC.

Controlador de temperatura

⏻ Botón de encendido/apagado*
∧ Botón ARRIBA
∨ Botón ABAJO
SET↵ Botón de ajuste

Imagen solo como referencia.

* Encendido/apagado: mantenga presionado durante varios segundos.

4.1 Funcionamiento

La unidad está configurada a 85ºC de temperatura del aire de admisión. La temperatura se puede ajustar con el panel de control si es necesario.

A una temperatura ambiente de 20ºC y una temperatura central inicial de 85ºC, estos ajustes de fábrica de temperatura de la unidad garantizan una temperatura central constante de al menos 65ºC durante 4 horas.

Encendido de la unidad

1. Encienda el calentamiento.
2. Precaliente la unidad durante aprox. 30 minutos.
3. Encienda la iluminación.
4. Aplique suministro de agua/llenado manual.

Carga de la unidad

- Coloque únicamente productos que tengan una temperatura central de al menos 85ºC.
- Envase los productos calientes únicamente en bolsas o recipientes que sean adecuados para tal fin.
- Para garantizar un buen contacto con las bandejas calentadas, coloque únicamente una sola capa de productos.
- La capacidad de soporte máxima por estante es 15 kg, en carga equilibrada.

Comprobación de la temperatura en la unidad

- Durante el funcionamiento, el visor del termostato muestra la temperatura en la sonda de la unidad. La indicación de ENCENDIDO se ilumina cuando los elementos están activos.
- Mantenga siempre las puertas corredizas cerradas tanto como sea posible, o la unidad no podrá mantener su clima. Suena una alarma si la temperatura es demasiado baja.

Comprobación de la temperatura establecida

1. Desplácese por las carpetas con ∧ y ∨ hasta encontrar la carpeta **Pb1**, **Pb2** o **Pb3**.
2. Presione **SET** para ver el valor medido por la sonda correspondiente.

Regulación de la temperatura establecida

1. Durante el funcionamiento, la pantalla del termostato muestra la temperatura en la unidad.
2. Pulse una vez el botón **SET**. La temperatura establecida aparecerá en la pantalla.
3. Presione el botón ∧ y el botón ∨ dentro de los 15 segundos.
4. Ajuste la temperatura establecida mediante el botón ∧ y el botón ∨.
5. Presione una vez el botón **SET** para almacenar la nueva temperatura establecida.

Comprobación de la temperatura del producto

- Debe comprobarse la temperatura del producto con un termómetro digital una vez cada hora.
- Lleve un registro de los valores medidos.
- Desinfecte siempre el sensor del termómetro.

Apagado

1. Retire todos los productos de la unidad. Para evitar una caída de temperatura de los productos, almacénelos en otra unidad de mantenimiento en caliente.
2. Apague el calentamiento.
3. Apague la iluminación.
4. Cierre el suministro de agua cuando corresponda.

5. LIMPIEZA Y MANTENIMIENTO

ADVERTENCIA

Nunca utilice una manguera de agua para la limpieza. El agua puede penetrar en la unidad por los orificios de ventilación.

El electrodoméstico debe desconectarse de la red eléctrica antes de llevar a cabo cualquier operación de limpieza o mantenimiento y al reemplazar piezas.

Por motivos de higiene y para mantener un estado óptimo de la unidad, es de suma importancia mantener un calendario de limpieza diaria desde el primer uso en adelante.

5.1 Programa de mantenimiento

Elemento	Acción	Frecuencia
Interior	• Limpie, consulte la sección 5.2.	Diaria
Exterior	• Limpie, consulte la sección 5.3. • Utilice espray de limpieza para acero inoxidable para eliminar manchas y restaurar el brillo.	Semanal
Paneles de cristal	• Limpie, consulte la sección 5.4.	Semanal
Guías de aire inferiores	• Limpie, consulte la sección 5.5.	Semanal
Humidificador	• Elimine cualquier acumulación de calcio en la bandeja de agua y en las clavijas del sensor de nivel de agua. Posible detergente: agua caliente y vinagre. Consulte la sección 5.5.	Semanal

5.2 Limpieza diaria

- Limpie el interior de la unidad con agua caliente y un limpiador adecuado.
- Tras la limpieza, limpie el interior con un paño limpio y húmedo. Asegúrese de eliminar el detergente totalmente.

5.3 Limpieza semanal

ADVERTENCIA

El panel de control sólo puede limpiarse con un paño húmedo.

- Limpie el exterior de la unidad con una pequeña cantidad de agua caliente y un producto de limpieza suave, utilizando un cepillo suave o una esponja. Tras la limpieza, seque el exterior con un paño.
- Trate todas las superficies limpias con un producto antibacteriano adecuado.
- Seque con un paño suave o papel de cocina.

5.4 Limpieza de cristales

Utilice un detergente suave y agua con jabón para limpiar el dispositivo. Es posible abrir las ventanas para facilitar la limpieza.

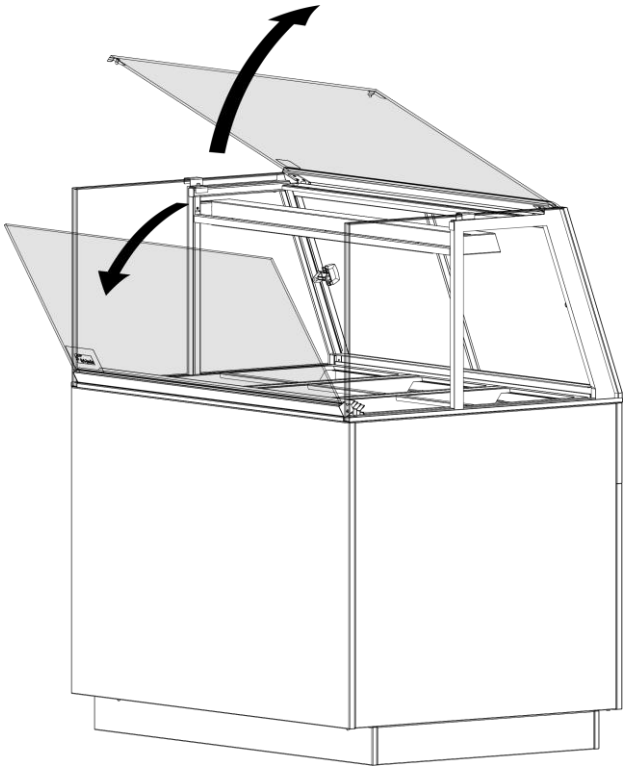

Levante la ventana superior para abrir la ventana frontal.

Baje siempre la ventanilla lentamente y no la deje caer.

Es posible quitar las ventanas frontal, lateral y corredera.

Coloque las ventanas sobre un paño suave para evitar daños fuera del dispositivo.

Vuelva a colocar las ventanas en el aparato antes de volver a encenderlo.
Las ventanas deben reemplazarse invirtiendo los pasos de extracción.
Levante las ventanas con cuidado y no use fuerza para forzarlas a regresar a la unidad.

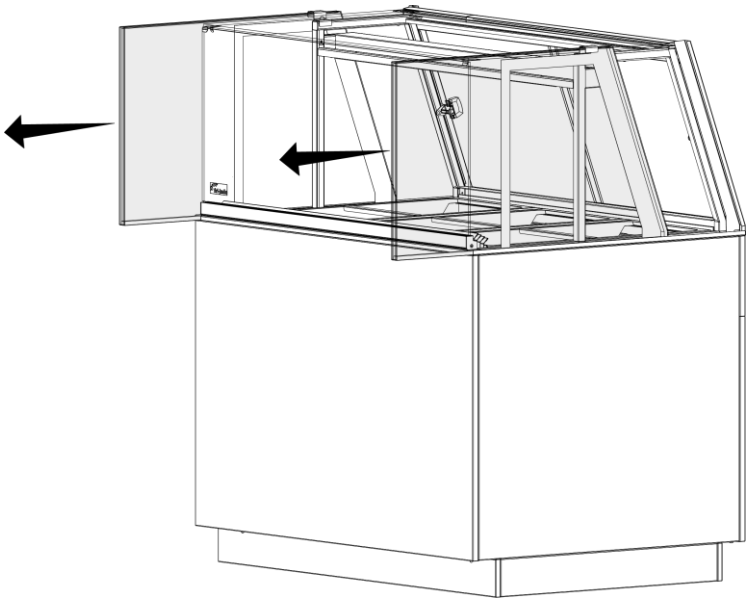

Las ventanillas laterales se pueden extraer del aparato.

Limpiar los soportes de las ventanas.

Las ventanas correderas se pueden quitar:

- Levántalos.
- Inclínelos hacia Adelante.
- Sácalos del camino

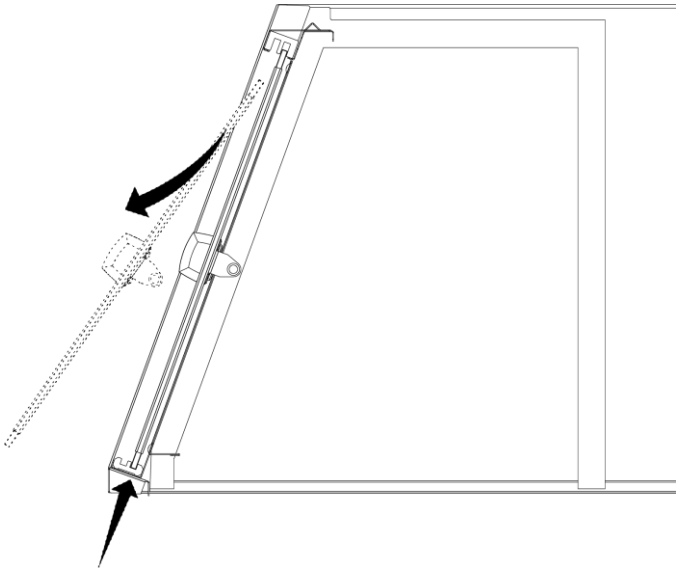

5.5 Limpieza las guías de aire, ventiladores y el recipiente de agua

ADVERTENCIA
Primero apague la unidad y déjela enfriar.
Tenga cuidado con las piezas giratorias.

Retirar y limpiar las cubetas GN y los marcos GN.

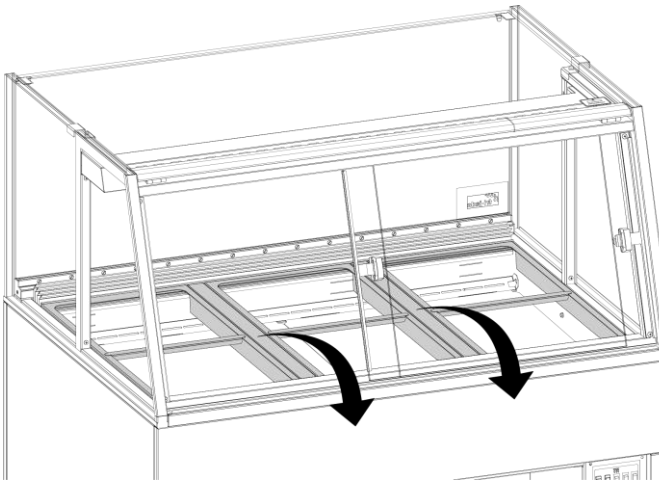

Retire el revestimiento de arriba la bandeja de agua.

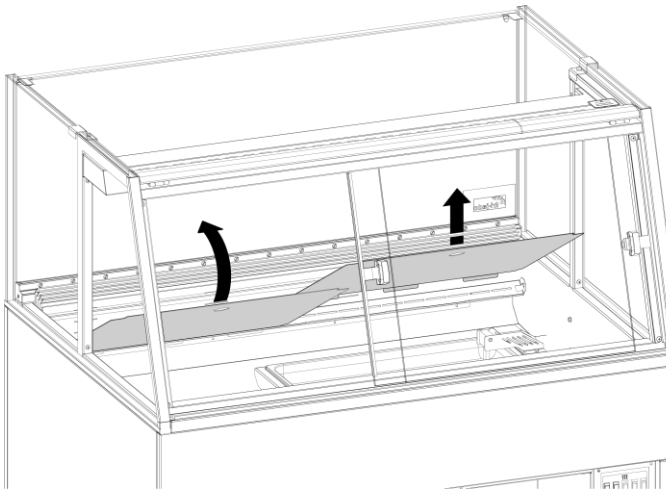

Las láminas de las guías de aire se pueden quitar para limpiarlas por separado.

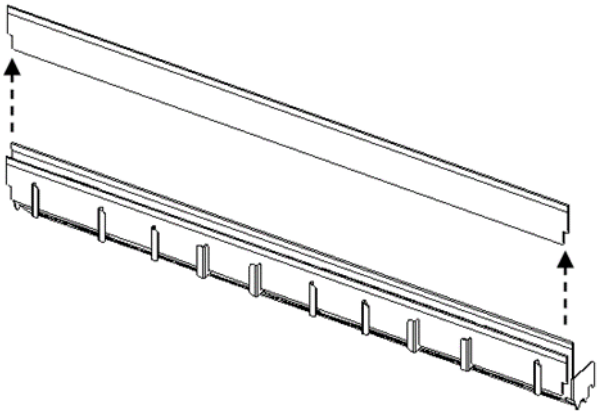

La caja del ventilador se puede inclinar para limpiarla desde abajo.

Para limpiar la bandeja de agua: levante las clavijas del sensor de nivel de agua y retire la bandeja de agua como se muestra.

NOTA: Las clavijas del sensor de nivel de agua deben volver a colocarse en la bandeja de agua después de la limpieza.

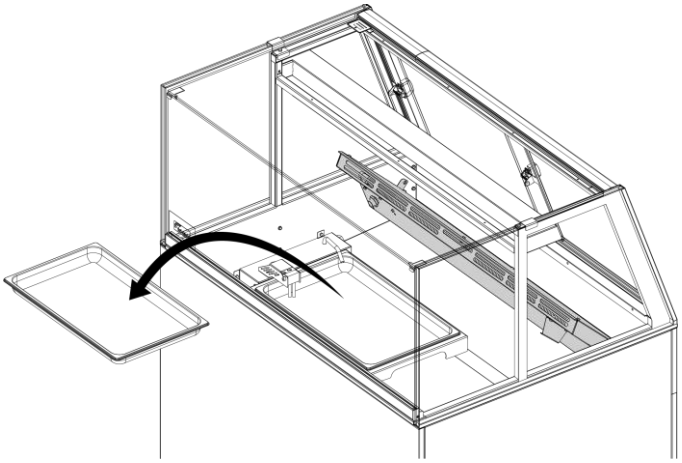

6. FALLOS Y SERVICIO

Antes de contactar con su proveedor/distribuidor en caso de un fallo, hay ciertos elementos que puede comprobar usted mismo:

- ¿Funciona correctamente el suministro eléctrico? Compruebe los fusibles y el interruptor diferencial.
- ¿Están todos los interruptores en la posición correcta?

Elemento	Fallo	Posible acción
Control	La unidad no funciona	• Compruebe el suministro de alimentación. • ¿Están todos los interruptores en la posición correcta?
Control	El visor muestra el código de error	• Contacte con su distribuidor o centro de servicio técnico.
Lámpara	No se enciende	• Encender.
Humidificador	Humidificador de luz de advertencia	• Verifique el nivel/suministro de agua. • Reinicie presionando el interruptor durante 5 segundos.
Cable de red	Dañado	• Sustituya, consulte la sección 6.1.
Ventana	Dañado	• Sustituya, contacte con su distribuidor o centro de servicio técnico.

6.1 Sustitución cable de alimentación

ADVERTENCIA

Tensión eléctrica peligrosa.

Si el cable de alimentación está dañado, debe reemplazarse, comuníquese con su proveedor o agente de servicio.
Nunca encienda el dispositivo si el cable de alimentación está dañado.

7. ESPECIFICACIONES TÉCNICAS

ADVERTENCIA

Consulte la placa de identificación para obtener las especificaciones adecuadas de la unidad. Los datos eléctricos pueden variar en función del país.

Modelos		120-4.3	150-4.3	180-4.3
Longitud incluidas las paredes	mm	1200	1500	1800
Longitud sin paredes	mm	1150	1450	1750
Profundidad sin encimera	mm	890		
Altura	mm	1420		
Altura del bastidor	mm	900		
Tamaño (L x A)	mm	1167 x 865 (+/- 5)	1467 x 865 (+/- 5)	1767 x 865 (+/- 5)
Voltaje electrico	V	1N~ 230	3N~ 400/230	3N~ 400/230
Amperaje	A	13.8	14.2	8.5
Frequencia	Hz	50/60		
Peso (neto) *	kg	198	239	283
Peso (bruto) *	kg	248	289	333
Tamaño del embalaje (L x A x A)	mm	980 x 1060 x 1673	1280 x 1060 x 1673	1680 x 1060 x 1673
Plato de presentación del producto	mm (L x A)	1100 x 730	1400 x 730	1700 x 730
	m^2	0,80	1,02	1,24
Capacidad gastronorm	GN	3x 4/3	4x 4/3	5x 4/3
Máx. profundidad del recipiente gastronorm	mm	100		

* Para dispositivos empotrables aproximadamente 45 kg menos

Notas.

Fri-Jado B.V.
Blauwhekken 2
4751 XD Oud Gastel
The Netherlands
Tel: +31 (0) 76 50 85 400

Fri-Jado Inc.
1401 Davey Road, Suite 100
Woodridge IL 60517
USA
Tel: +1-630-633-7950

www.frijado.com