BENUTZERHANDBUCH

Modulare Thekenmodelle – Kalt

Modulare Thekenmodelle – Ungekühlt

ACHTUNG!
Bitte vor Gebrauch der Maschine diese Anleitung lesen!

Ursprüngliche Version
Die ursprünglichen Anweisungen für dieses Handbuch wurden in englischer Sprache verfasst. Versionen in anderen Sprachen sind Übersetzungen der Originalanweisungen.

BEWAHREN SIE DIESES HANDBUCH FÜR DEN WEITEREN GEBRAUCH AUF

© 2024 Fri-Jado B.V., Oud Gastel, Niederlande.

Wir empfehlen Ihnen, sich bei Ihrem Händler nach dem Garantiezeitraum und den Garantiebedingungen zu erkundigen. Wir machen Sie außerdem auf unsere Allgemeinen Verkaufs- und Lieferbedingungen aufmerksam, die wir Ihnen auf Anfrage zur Verfügung stellen.
Der Hersteller übernimmt keine Haftung für infolge der Nichteinhaltung dieser Richtlinien oder der Missachtung der üblichen Vorsichtsmaßnahmen oder Sorgfalt bei Vorgängen, Bedienung, Wartung oder Reparaturarbeiten verursachten Schäden oder Verletzungen, auch wenn diese nicht ausdrücklich in diesem Handbuch beschrieben sind.
Infolge der ständigen Verbesserungsbemühungen kann es sein, dass Ihr Gerät leicht von dem in diesem Handbuch beschriebenen abweicht. Aus diesem Grund dienen diese Anweisungen lediglich als Richtlinie für die Installation, den Gebrauch, die Wartung und die Reparatur des in diesem Handbuch genannten Geräts. Dieses Handbuch wurde mit höchster Sorgfalt verfasst. Der Hersteller übernimmt jedoch keine Haftung für etwaige Fehler in diesem Handbuch und deren Folgen. Der Benutzer darf dieses Handbuch zum Eigengebrauch kopieren. Alle weiteren Rechte bleiben vorbehalten und nichts aus diesem Handbuch darf in irgendeiner Weise vervielfältigt und/oder veröffentlicht werden.

Veränderungen:
Im Falle von unzulässigen Veränderungen in oder an der Einheit wird jegliche Haftung seitens des Herstellers nichtig.

INHALTSVERZEICHNIS

1. EINFÜHRUNG ... 5
1.1 Allgemeines ... 5
1.2 Benennung des Geräts ... 5
1.3 Bildzeichen und Symbole ... 5
1.4 Sicherheitsanweisungen ... 6
1.4.1 Allgemeines ... 6
1.4.2 Eigenständige Kühlaggregate mit R290 (Propan) Kältemittel ... 7
1.4.3 Kältegeräte mit ferngesteuertem CO_2 (R744)-Kältemittel ... 8
1.4.4 Transport (sofern anwendbar) ... 8
1.4.5 Einschränkungen der Verwendung im Freien ... 8
1.5 Hygiene ... 9
1.6 Service und technischer Support ... 9
1.7 Lagerung ... 9
1.8 Entsorgung ... 9
2. BESCHREIBUNG DES GERÄTS ... 10
2.1 Technische Beschreibung ... 10
2.2 Verwendungszweck ... 10
2.3 Zubehör ... 10
3. INSTALLATION UND ERSTE VERWENDUNG ... 11
3.1 Gerät auspacken ... 11
3.1.1 Vordertüren auspacken (optional) ... 12
3.2 Installation und Platzierung ... 12
3.2.1 Richten Sie das Gerät aus ... 13
3.2.2 Anbringen des Sockels ... 13
3.2.3 Vordertüren montieren (optional) ... 14
3.2.4 Anbringen eines Preisschilds ... 15
3.3 Drop-In-Einheiten ... 15
3.4 Neupositionierung der Glasböden ... 16
3.5 Plateau Optionen ... 17
3.6 Erste Verwendung ... 18
4. BETRIEB UND VERWENDUNG ... 19
4.1 Bedienfeld Kühlgeräte ... 19
4.1.1 Bedienfeld - In sich geschlossene Einheiten ... 19
4.1.2 Bedienfeld - Remote-Einheiten ... 20
4.2 Bedienfeld Ungekühlt Geräte ... 22
5. REINIGUNG UND WARTUNG ... 23
5.1 Wartungsplan ... 23
5.2 Tägliche Reinigung ... 23
5.3 Wöchentliche Reinigung ... 23
5.4 Glasscheiben reinigen ... 24

5.5 Innenboden reinigen 30
5.6 Reinigung des Verflüssigers – Eigenständige kalte Einheiten 30
6. FEHLFUNKTIONEN UND WARTUNG 31
6.1 Netzkabel austauschen 31
7. TECHNISCHE DATEN 32

1. EINFÜHRUNG

1.1 Allgemeines

Dieses Handbuch ist für die Verwendung durch die Kalten und Ungekühlt MCC (Modular Convenience Counter: modularen Convenience-Reihentheken) gedacht. Die Eigenschaften und Steuerfunktionen werden beschrieben, und es werden Anweisungen für die sicherste und effizienteste Verwendung gegeben, um für eine lange Standzeit der Einheit zu garantieren.

Alle Zeichen, Symbole und Zeichnungen in diesem Handbuch gelten für die Kalten und Ungekühlt MCC (EU) Modelle.

1.2 Benennung des Geräts

Das Namensschild befindet sich außen an der Maschine und enthält folgende Daten:

- Name des Händlers oder des Herstellers
- Modell
- Seriennummer
- Fertigungsjahr
- Spannung
- Frequenz
- Stromverbrauch

1.3 Bildzeichen und Symbole

In diesem Handbuch werden die folgenden Piktogramme und Symbole verwendet:

ACHTUNG!
Werden die Anweisungen nicht genauestens befolgt, so können Körperverletzungen und schwere Sachschäden die Folge sein.

ACHTUNG!
Brandgefahr.

ACHTUNG!
Gefährliche elektrische Spannung.

SICHERHEIT
Tragen Sie zum Ein- und Ausbau Schutzhandschuhe.

SICHERHEIT
Tragen Sie bei Arbeiten am Kühlsystem einen Augenschutz.

Vorschläge und Empfehlungen zur Vereinbarung angegebener Aktionen.

Recycling Symbol.

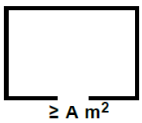

Minimale Raumfläche.

ACHTUNG!
Das System enthält Kältemittel unter hohem Druck.

1.4 Sicherheitsanweisungen

ACHTUNG!
Eigenständige Kühlsysteme: Brand- oder Explosionsgefahr. Brennbares Kältemittel verwendet.

ACHTUNG!
Die maximale Belastung des Geräts von oben darf nie 10 kg überschreiten.

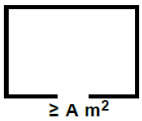

Minimale Raumfläche
Eigenständige Kühlsysteme: Die erforderliche Grundfläche finden Sie auf dem Datenetikett am Gerät.

ACHTUNG!
Informationen zu den Erdungsanforderungen finden Sie in den Installations-anweisungen.

ACHTUNG!
Remote R744 (CO_2) Einheiten: Das System enthält Kältemittel unter hohem Druck. Manipulieren Sie das System nicht. Es darf nur von entsprechend qualifizierten Personen gewartet werden.

ACHTUNG!
Verwenden Sie immer die Bremsen an beiden Vorderrädern
Falls anwendbar:

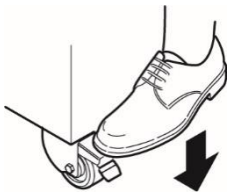

1.4.1 Allgemeines

Der Benutzer des Geräts ist vollständig verantwortlich dafür, die örtlichen vorherrschenden Sicherheitsregeln und Bestimmungen zu beachten.
Das Gerät darf nur von qualifizierten und befugten Personen bedient werden. Jede Person, die an oder mit diesem Gerät arbeitet, muss mit dem Inhalt dieses Handbuchs vertraut sein und alle Richtlinien und Anweisungen genauestens einhalten. Ändern Sie niemals die Reihenfolge der durchzuführenden Schritte. Die Geschäftsleitung muss das Personal auf der Grundlage dieses Handbuchs einweisen und alle Anweisungen und Richtlinien befolgen.

Die Bildzeichen, Etiketten, Anweisungen und an der Einheit angebrachten Warnhinweise sind Teil der Sicherheitsmaßnahmen Sie dürfen nie verdeckt oder entfernt werden und müssen während der ganzen Standzeit des Geräts sichtbar sein.

Beschädigte oder unleserliche Bildzeichen, Warnhinweise und Anweisungen sind unverzüglich zu erneuern bzw. instand zu setzen.

- Um Kurzschlüsse zu vermeiden ist das Gerät nie mit einem Wasserschlauch zu reinigen. Für Reinigungsanweisungen, siehe Abschnitt 5.
- Das kalt Gerät ist regelmäßig zu reinigen, um korrekte Funktion sicherzustellen und Feuergefahr zu vermeiden (überhitzen). Vor allem die Rückseite der Lüfterplatte.
- Lagern Sie keine explosiven Stoffe oder Sprühdosen mit brennbaren Treibmitteln im Gerät.
- Dieses Gerat darf von Kindern ab acht Jahren und von und von Personen mit eingeschränkten körperlichen, sensorischen oder geistigen Fähigkeiten oder mit unzureichender Erfahrung und Kenntnis verwendet werden, falls diese beaufsichtigt werden oder Anweisungen für die sichere Nutzung erhalten haben und die damit verbundenen Gefahren verstehen.
- Lassen Sie Kinder nicht mit dem Gerat spielen.
- Reinigung und Wartung dürfen von Kindern nur unter Aufsicht eines Erwachsenen durchgeführt werden.

1.4.2 Eigenständige Kühlaggregate mit R290 (Propan) Kältemittel

Propan-kalte Mittel ist umweltfreundlich, aber auch noch entzündlich. Es ist nicht giftig mit Zero Ozon Depletion potential (ODP) und sehr niedrigem Globale Warnung potential (GWP).
Lesen Sie dieses Handbuch sorgfältig durch und befolgen Sie alle hierin beschriebenen Vorsichtsmaßnahmen.

R290

ACHTUNG!

Das Propankältemittel ist leicht entflammbar. Alle Sicherheitsvorkehrungen müssen befolgt werden.

Halten Sie alle Lüftungsöffnungen im Gehäuse des Geräts oder in der Installation frei.

Verwenden Sie keine anderen mechanischen als die vom Hersteller empfohlenen Mittel, um den Abtauvorgang zu beschleunigen.

Den Kühlkreislauf nicht beschädigen.

Verwenden Sie keine Elektrogeräte in den Aufbewahrungsfächern für Lebensmittel / Eis, es sei denn, sie entsprechen dem vom Hersteller empfohlenen Typ.

Propankältemittel enthält keine Geruchsstoffe.

SICHERHEIT

Tragen Sie bei Arbeiten am Kühlsystem einen Augenschutz.

- Installieren Sie das Gerät in einem gut belüfteten Bereich mit ausreichend Bodenfläche: Den Mindestplatzbedarf finden Sie auf dem Typenschild.
- Installieren Sie das Gerät nicht in Kellern, in Bereichen mit offenem Feuer oder hohen Oberflächentemperaturen.
- Manipulieren Sie das System nicht.
- Das System darf nur von qualifizierten Personen installiert und gewartet werden.
- Die Belüftungsöffnungen der Verkleidung des Geräts (einschließlich Zubehör) dürfen nicht blockiert oder abgedeckt werden. Stellen Sie sicher, dass die Luftzirkulation ungehindert bleibt.
- In diesem Gerät verwendete elektrische Geräte müssen gemäß der geltenden ATEX-Richtlinie zertifiziert sein.

Restrisiken:

- Funken von elektrischen Geräten oder heißen Oberflächen können unbeabsichtigt austretendes Kältemittelgas entzünden.

1.4.3 Kältegeräte mit ferngesteuertem CO_2 (R744)-Kältemittel

ACHTUNG!

Das entfernte Kältemittel R744 ist umweltfreundlich, steht aber unter hohem Druck. Es ist ungiftig mit einem Ozonabbaupotential von null (ODP) und einem sehr niedrigen Treibhauspotential (GWP).

Lesen Sie dieses Handbuch sorgfältig durch und befolgen Sie alle darin beschriebenen Vorsichtsmaßnahmen.

SICHERHEIT

Tragen Sie bei Arbeiten an der Kälteanlage einen Augenschutz.

- Manipulieren Sie das System nicht.
- Das System darf nur von entsprechend qualifiziertem Personal installiert und gewartet werden.
- Fixieren Sie das Gerät am Boden.
- Die Lüftungsöffnungen der Geräteverkleidung (inkl. Zubehör) dürfen nicht zugestellt oder abgedeckt werden. Achten Sie darauf, dass die Luftzirkulation ungehindert bleibt.
- Auf der Hochdruckseite des Kühlsystems muss zwischen dem Motorkompressor und dem Gaskühler eine Druckentlastungsvorrichtung installiert werden. Außer der Rohrleitung zwischen dem Motorkompressor und der Druckentlastungseinrichtung dürfen keine Absperrvorrichtungen oder andere Komponenten vorhanden sein, die einen Druckabfall verursachen könnten.
- Die Druckentlastungsvorrichtung muss so montiert werden, dass während des Betriebs aus dem System austretendes Kältemittel dem Benutzer des Geräts keinen Schaden zufügen kann. Die Öffnung muss so angeordnet sein, dass sie bei normalem Gebrauch wahrscheinlich nicht blockiert wird.
- Die eingebaute Druckentlastungseinrichtung darf keine Einstellmöglichkeit durch den Endverbraucher haben.
- Der Einstelldruck der installierten Druckentlastungseinrichtung darf nicht höher sein als der Auslegungsdruck der Hochdruckseite.

1.4.4 Transport (sofern anwendbar)

Bei Transport des Geräts:

- Vor Transport des Geräts erst die Hauptspannung abtrennen, indem der Stecker aus der Steckdose gezogen wird.
- Nehmen Sie Wannen mit flüssigem Produkt aus dem Gerät.
- Halten Sie das Gerät immer aufrecht.
- Stellen Sie sicher, dass sich die Räder frei bewegen können, damit sie niemals das Stromkabel berühren.

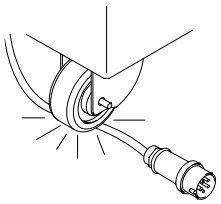

1.4.5 Einschränkungen der Verwendung im Freien

ACHTUNG!

Das Gerät nicht in einer regnerischen oder sehr feuchten Umgebung aufstellen, um Kurzschlüsse zu vermeiden.

1.5 Hygiene

ACHTUNG!
Entfernen Sie Produkte in beschädigter Verpackung sofort aus dem Gerät. Vernichten Sie die Produkte. Reinigen Sie alle Komponenten, die mit den Produkten aus beschädigter Verpackung in Berührung gekommen sind.

Die Qualität eines frischen Produkts hängt immer von der Hygiene ab. Es ist wichtig, dass die Produkte sofort nach der Zubereitung verpackt werden. Verhindern Sie, dass frisches rohes Gemüse oder bereits zubereitete, gekühlte Produkte mit rohen Fleischprodukten in Kontakt kommen, um die Übertragung von Salmonellen zu vermeiden. Reinigen Sie zuerst Hände und / oder Werkzeuge, die rohes Fleisch berührt haben, gründlich.

Beachten Sie, dass eine hohe Luftfeuchtigkeit das Wachstum biologischer Organismen in der Umgebung fördern kann.

Beachten Sie die Reinigungsanweisungen in Abschnitt 5.

1.6 Service und technischer Support

Die Strompläne Ihrer Geräte liegen bei. Im Störungsfall nehmen Sie bitte Kontakt mit Ihrem Händler/Ihrer Servicevertretung auf. Sicherstellen, dass folgende Daten bereitstehen:

- Modell.
- Seriennummer

Diese Daten finden Sie auf dem Namensschild.

1.7 Lagerung

Wird das Gerät kurzfristig nicht verwendet und gelagert, folgende Anweisungen befolgen:

- Reinigen Sie das Gerät gut.
- Packen Sie das Gerät ein, damit es nicht staubig wird.
- Lagern Sie das Gerät in einer trockenen, nicht kondensierenden Umgebung.
- Setzen Sie Geräte mit Kältemittel Propan (R290) während Lagerung und Transport keinen Temperaturen über 70 °C aus.
- Sorgen Sie für gute Belüftung.

1.8 Entsorgung

ACHTUNG!
Eigenständige Kalte Einheiten: Das Propankältemittel ist leicht entflammbar.
Alle Sicherheitsvorkehrungen müssen befolgt werden.

ACHTUNG!
Getrennte R744 (CO_2)-Einheiten: Das Kühlsystem steht unter hohem Druck. Manipulieren Sie nicht daran. Wenden Sie sich vor der Entsorgung an qualifiziertes Servicepersonal.

Entsorgen Sie die Maschine, entnommenen Bauteile oder Schmiermittel sicher nach allen örtlichen und nationalen Sicherheits- und Umweltanforderungen.

2. BESCHREIBUNG DES GERÄTS

2.1 Technische Beschreibung

Die Abdeckungen bestehen aus verzinktem Stahl, Edelstahl oder Aluminium. Einige der sichtbaren inneren und äußeren Teile sind pulverbeschichtet. Das verwendete Glas ist gehärtet oder geschichtet. Die Einheit kann mit einem Paletten Hubwagen bewegt werden. Die Bedienelemente für den Betrieb des Geräts sind an der Bedienerseite des Geräts angebracht. Die Teile, die mit dem Produkt in Berührung kommen, sind aus AISI 304- oder AISI 430-Edelstahl und vergütetem Glas gefertigt.

Kalte Einheiten:
Die Kühlung erfolgt über einen thermostatisch temperaturgesteuerten Kaltluftstrom. Die kalte Luft wird über den Rücken und die Regale über die Produkte geleitet. Selbstbedienungsmodelle verfügen über einen zusätzlichen Satz Lüfter, die oben angebracht sind, um einen stabilen Luftschleier auf der offenen Seite des Gehäuses zu schaffen und das Eindringen von warmer Umgebungsluft zu minimieren. Die Luft auf der Vorderseite strömt durch das Sauggitter im Boden des Geräts. Die MCC Cold-Einheit ist in einer 2-, 3- und 4-Ebenen-Ausführung erhältlich. Die Temperatur des Luftstroms wird elektronisch geregelt. Der elektronisch gesteuerte Thermostat ist werkseitig auf die richtige Temperatur programmiert. Die eingestellte SET Temperatur kann bis -1ºC bis +5ºC. geändert werden. Die Geräte können an ein festes Entwässerungssystem oder eine optionale Verdunstungswanne angeschlossen werden, um Kondenswasser abzuleiten. Ein LED-Modul pro Ebene sorgt für die Beleuchtung der Produkte. Die Beleuchtung wird beim Einschalten der Kühlung automatisch eingeschaltet. Selbstbedienungsmodelle können optional mit einem Nachtvorhang ausgestattet werden. Für die Self-Service-Modelle gibt es zwei Benutzervarianten; eine Version mit fester Rückseite und eine Version mit Durchreiche, die es dem Benutzer ermöglicht, Produkte über die Rückseite (wieder) zu befüllen.

Ungekühlte Einheiten:
Die MCC Ambient-Einheit ist in einer 2-, 3- und 4-stufigen Ausführung erhältlich. Ein LED-Modul pro Ebene sorgt für die Beleuchtung der Produkte.

2.2 Verwendungszweck

Selbstbedienungsmodelle (SS Modelle) wurden ausschließlich entwickelt, um verpackte Produkte kalt und/oder sie anzuzeigen. Full-Serve-Modelle können auch für unverpackte Lebensmittel verwendet werden. Jede andere Verwendung wird nicht als beabsichtigte Verwendung angesehen. Der Hersteller haftet in keiner Weise für Verluste oder Verletzungen, die durch die Missachtung der strengen Einhaltung der Sicherheitsrichtlinien und Anweisungen in diesem Handbuch oder durch Unachtsamkeit während der Installation, dem Gebrauch, der Wartung und der Reparatur des in diesem Handbuch genannten Geräts und dessen Zubehör verursacht wurden.

Das Gerät ist nur in perfektem technischem Zustand zu verwenden.

2.3 Zubehör

Ihr Gerät enthält folgendes Standardzubehör:

- Handbuch.
- Sockelsatz.
- Vordertüren (falls zutreffend).

Wenden Sie sich für optionales Zubehör an customer.service@frijado.com.

3. INSTALLATION UND ERSTE VERWENDUNG

Alles Verpackungsmaterial des Geräts ist recyclinggeeignet.

Überprüfen Sie vor und während des Auspackens den Zustand des Geräts. Bei Schäden lagern Sie das Packmaterial und wenden Sie sich innerhalb von fünfzehn Werktagen nach Erhalt der Ware an das Transportunternehmen.

3.1 Gerät auspacken

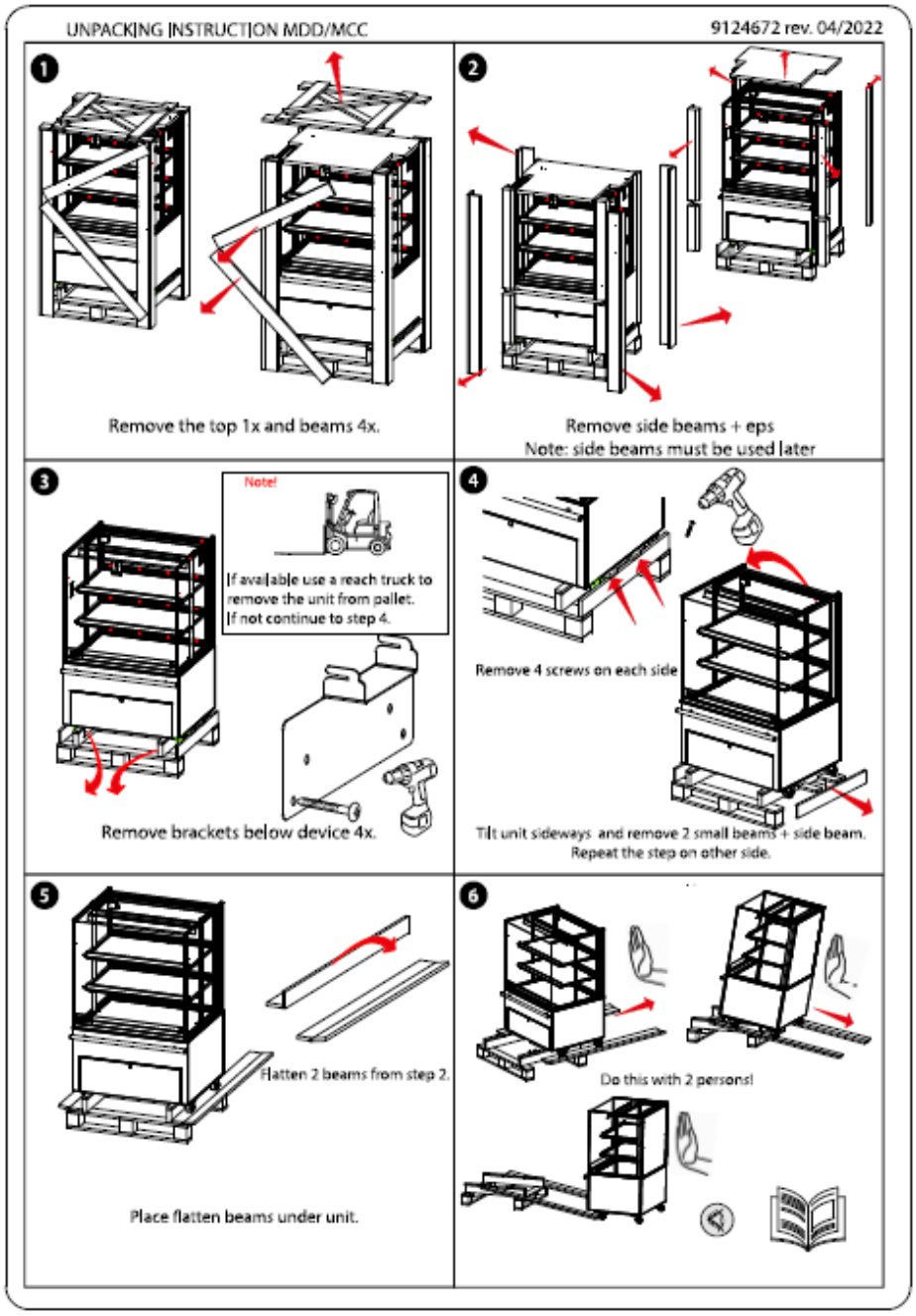

1. Packen Sie das Gerät wie auf der Auspackanleitung auf der Verpackung beschrieben aus.
2. Entfernen Sie alle verbleibenden Verpackungsmaterialien aus dem Gerät.
3. Entfernen Sie die Schutzfolie von den Metallteilen.
4. Nehmen Sie das Standardzubehör ab.

3.1.1 Vordertüren auspacken (optional)

Die Vordertür(en) (1-3) und die Befestigungen werden während des Transports in einer Kiste platziert.

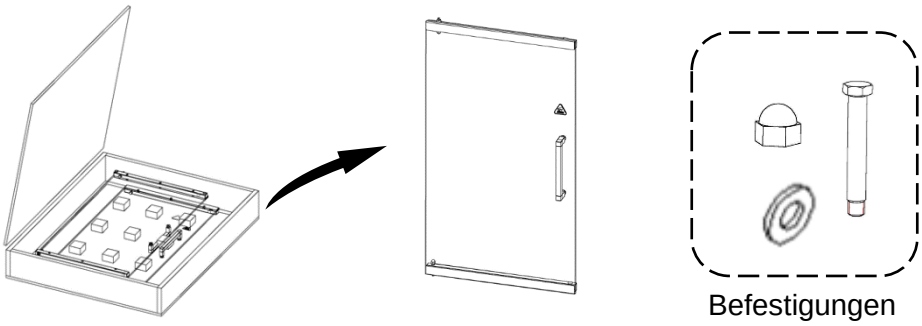

3.2 Installation und Platzierung

ACHTUNG!

Eigenständige Kalte Einheiten: Das Propankältemittel ist leicht entflammbar.

Alle Sicherheitsvorkehrungen müssen befolgt werden.

ACHTUNG!

Stromschlaggefahr. Erdungsanweisungen: Schließen Sie das Gerät nur an einen Wechselstrom an, der von einer geerdeten Steckdose mit einer Netzspannung gemäß den Angaben auf dem Typenschild des Geräts geliefert wird.
Es liegt in der Verantwortung des Verbrauchers, sicherzustellen, dass die elektrische Installation den aktuellen nationalen und lokalen Vorschriften und Verdrahtungsvorschriften entspricht.
Verwenden Sie keinen Mehrfachstecker oder ein Verlängerungskabel. Dies kann zu Feuer, Stromschlag oder anderen Verletzungen führen.
Die Nichtbeachtung dieser Anweisungen kann zum Tod oder zu schweren Verletzungen führen.

ACHTUNG!

Installieren Sie die Anlage auf einer ebenen und waagerechten Fläche. Ein zeitlich schiefe Ebene von maximal 5° ist zulässig.

- Stellen Sie die Einheit auf einem ausreichend stabilen Boden gerade auf. Berücksichtigen Sie dabei das Gewicht der Einheit. Verwenden Sie eine Wasserwaage, um die Einheit in die Waage zu bringen.
- Vergewissern Sie sich, dass das Personal genügend Platz hat, um mit der Einheit zu arbeiten.
- Halten Sie einen Abstand von mindestens 150 mm zwischen der Rückwand und der Einheit ein.
- Halten Sie die Einheit während der Platzierung außerhalb der Reichweite von Kindern.
- Das Gerät hat einen Netzstecker und muss mit einer Steckdose mit der richtigen Netzspannung verbunden werden. Die Steckdose muss durch einen zertifizierten Elektriker installiert werden.

Kalte Einheiten:

- Stellen Sie die Einheit nicht in der Nähe eines Türeingangs, eines Lüftungsgeräts oder eines Kühlschranks auf, um negative Auswirkungen auf die Funktion der Einheit durch einen kalten Luftstrom zu vermeiden. Die Einheit ist für einen maximalen Luftzug von 0,2 m/s ausgelegt.
- Setzen Sie die Einheit keiner direkten Sonneneinstrahlung aus.
- Vergewissern Sie sich, dass die Umgebungstemperatur für kalte Modelle zwischen 15ºC - 25ºC liegt und die relative Luftfeuchtigkeit unter 60% bleibt. Die Einheiten wurden für den Betrieb in Klimaklasse 3 gemäß ISO 23953 entwickelt.
- Halten Sie den Sockel frei von Hindernissen, um eine angemessene Belüftung sicherzustellen.
- Getrennte Einheiten: Das System darf nur von qualifiziertem Personal installiert werden. Siehe Abschnitt 1.4.3.
- Getrennte Einheiten: Befestigen Sie die Einheit am Boden.

3.2.1 Richten Sie das Gerät aus

Stellen Sie das Gerät auf eine stabile, flache Oberfläche und richten Sie es aus, indem Sie die Beine des Geräts einstellen (max. +15 mm).

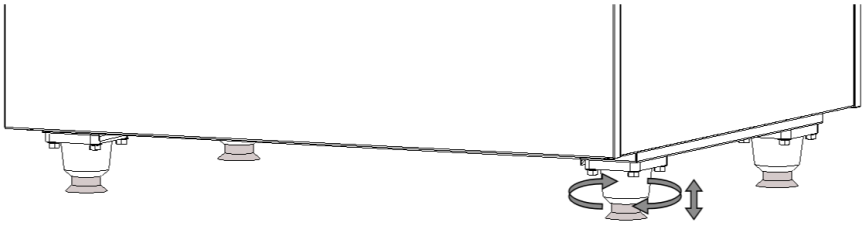

3.2.2 Anbringen des Sockels

Platzieren Sie den hinteren Sockel, indem Sie ihn mit seinen beiden Klemmen an beiden hinteren verstellbaren Beinen befestigen.

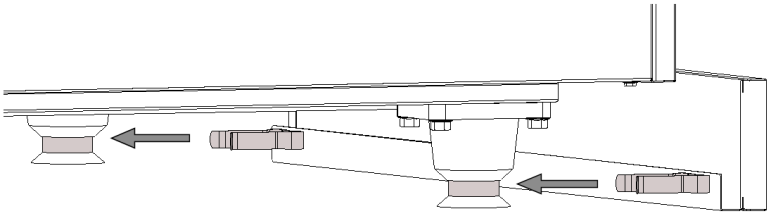

Setzen Sie die Stifte beider Seitensockel in die Schlitze des hinteren Sockels ein.

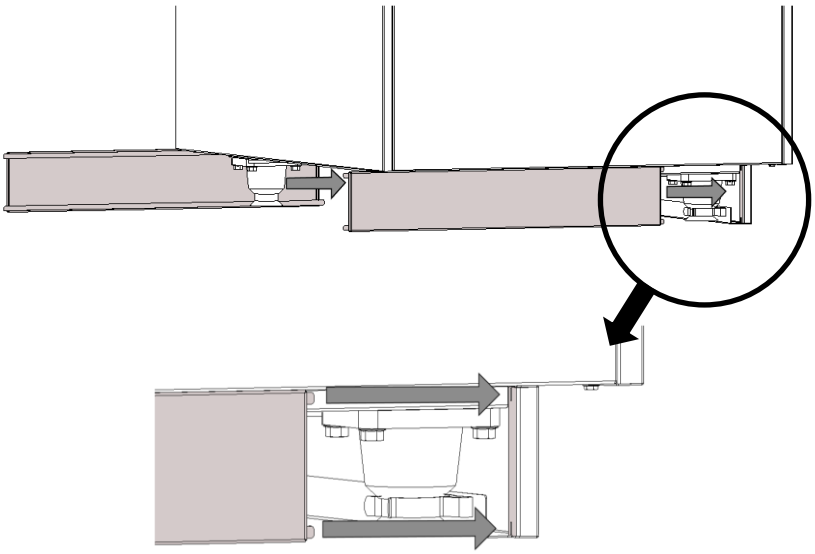

Sichern Sie die Seitensockel, indem Sie die Stifte in die Schlitze des vorderen Sockels einsetzen und den vorderen Sockel an den vorderen verstellbaren Beinen festklemmen.

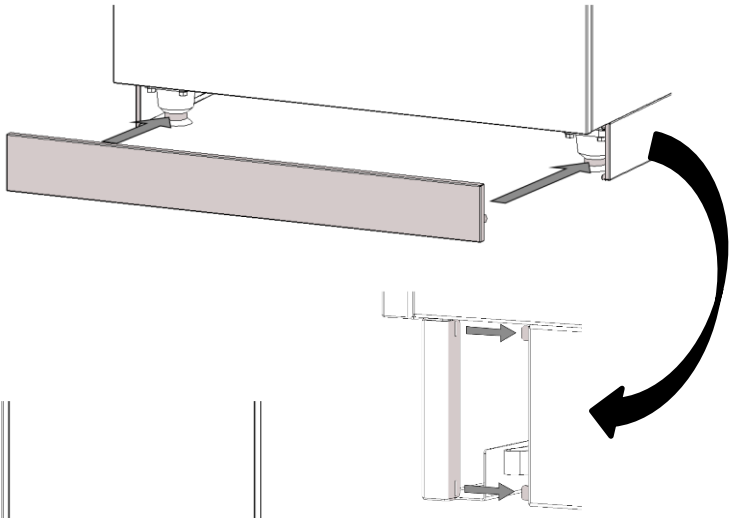

Resultat.

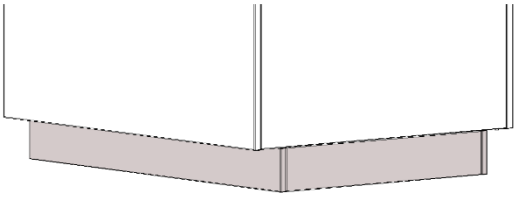

3.2.3 Vordertüren montieren (optional)

Positionieren Sie die Türen mit den Griffen nach außen und mit dem Warnaufkleber über dem Griff.

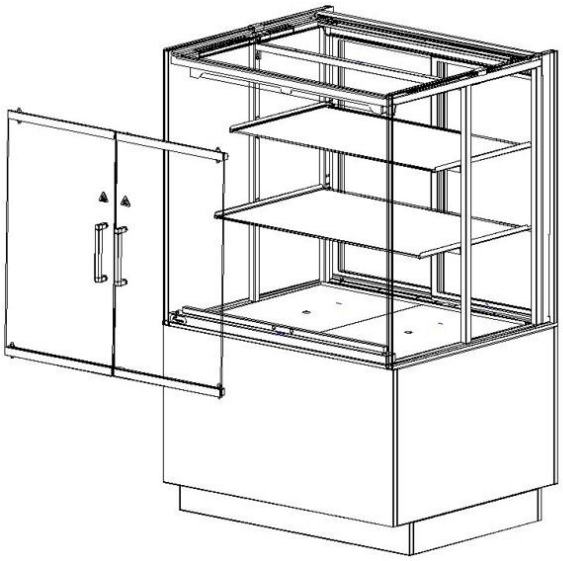

Positionieren Sie die Tür über dem Bodenprofil und platzieren Sie einen Kunststoffabstandshalter zwischen dem Bodenprofil und dem Kragenlager. Halteschraube von oben einsetzen und festziehen.

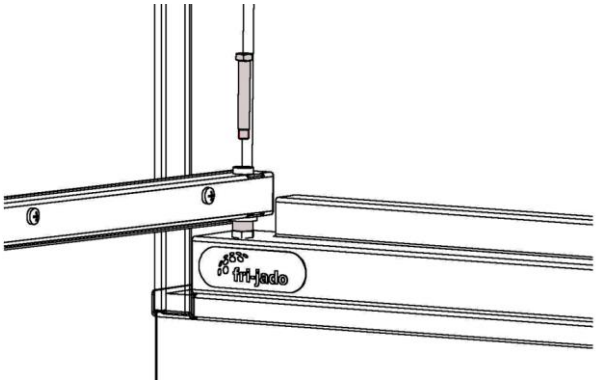

Setzen Sie eine Schutzkappe über den Schraubenkopf.

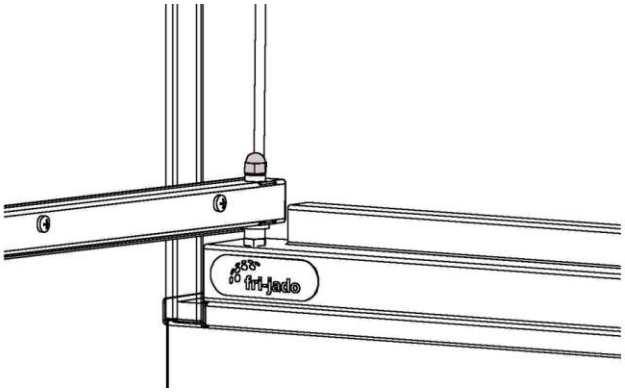

Wiederholen Sie den gleichen Vorgang am oberen Teil der Tür.

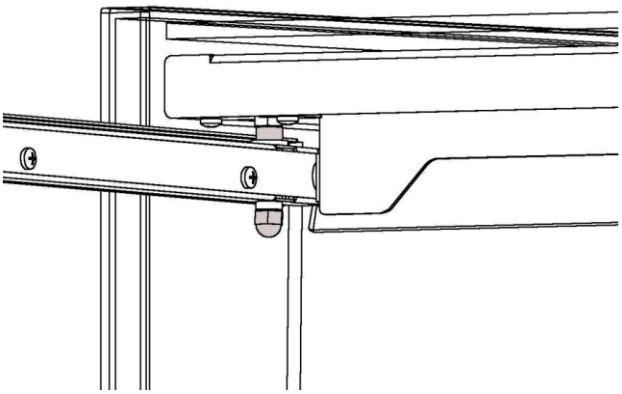

Resultat.

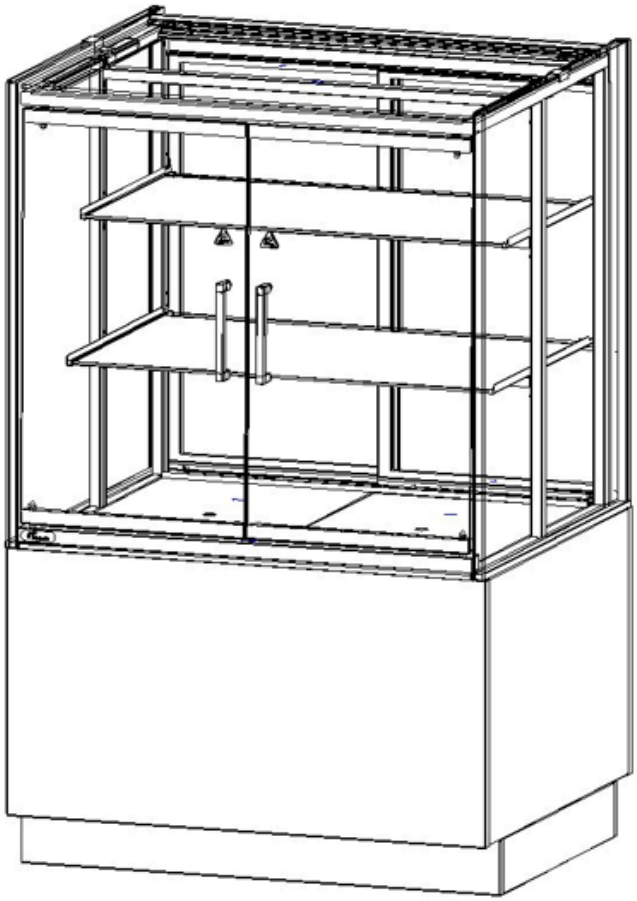

3.2.4 Anbringen eines Preisschilds

Preisschienen für Serviermodelle können am Lufteinlassgrill und an den Glasböden montiert werden. Kalte Selbstbedienungsmodelle werden standardmäßig mit Preisschienen geliefert. Siehe Installationsanleitung.

3.3 Drop-In-Einheiten

Informationen zur Installation der Drop-In-Einheiten finden Sie in der Anleitung 9124589.

3.4 Neupositionierung der Glasböden

Die Glasböden können in drei horizontalen Ebenen (I) oder in einer von drei abgewinkelten Positionen (II und III) positioniert werden, indem die Positionen des LED-Ankers in Bezug auf die Rückseite geändert werden.

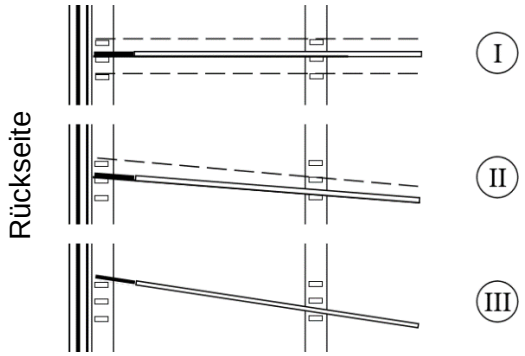

Befolgen Sie die Schritte im folgenden Beispiel, um von einer horizontalen in eine abgewinkelte Position zu wechseln, um zu einer dieser Positionen zu wechseln. Kehren Sie die Schritte um, um von einer abgewinkelten Position zu einer horizontalen Position zu wechseln.

1. Heben Sie die Glasablage vorsichtig aus den Seitenstützen.

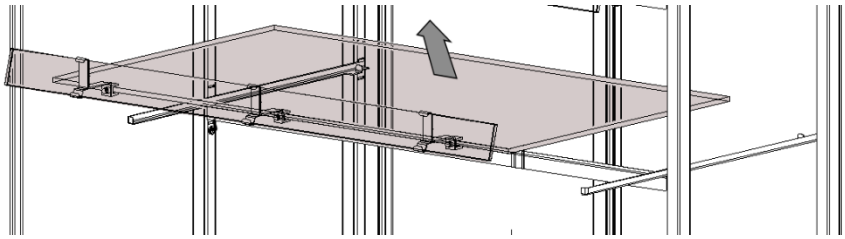

2. Entfernen Sie die Seitenstützen von den hinteren Säulen, indem Sie sie herausdrehen.

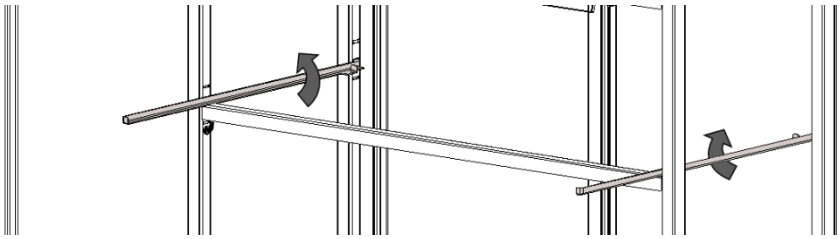

3. Heben Sie den LED-Anker von seinen Halterungen ab, achten Sie jedoch darauf, das Kabel nicht zu belasten, zu klemmen oder auf andere Weise zu beschädigen.

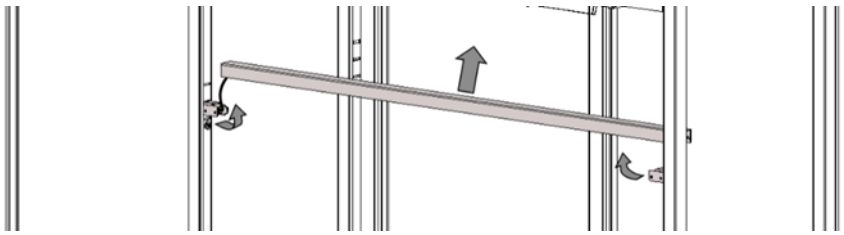

4. Positionieren Sie die LED-Ankerstützen neu, indem Sie sie aus der Mittelsäule herausnehmen und in der gewünschten Höhe wieder einsetzen.

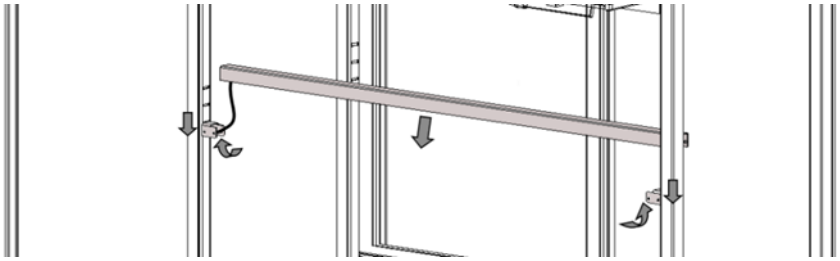

5. Positionieren Sie die Seitenstützen in der gewünschten Höhe, indem Sie sie in die hintere Säule einsetzen. Lassen Sie das vordere Ende auf dem LED-Anker ruhen.

   Bitte beachten Sie, dass sich die hintere Ebene auf gleicher oder höherer Ebene als der LED-Anker befinden soll.

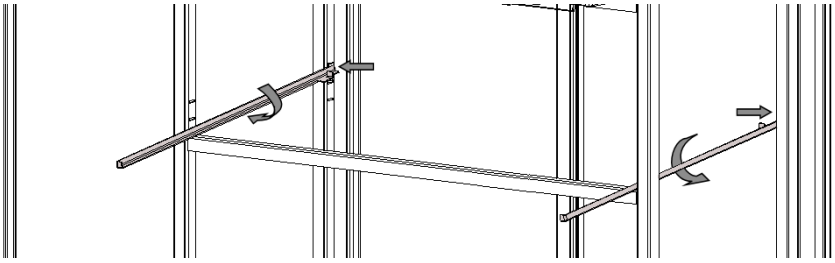

6. Setzen Sie das Glasregal wieder auf die Stützen.

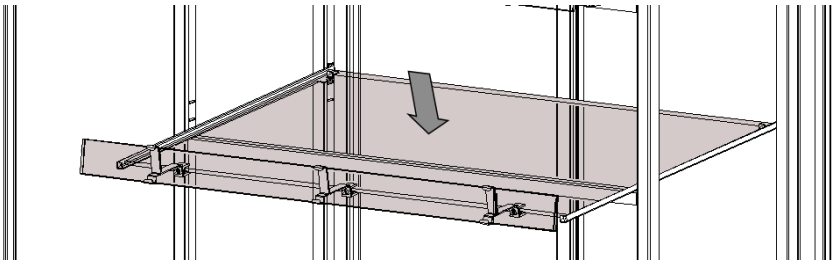

3.5 Plateau Optionen

Das untere Präsentationsdeck kann in verschiedenen horizontalen Ebenen (I, II, III) und Winkeln (IV, V, VI) eingestellt werden, wie im Querschnitt der Seitenansicht für verschiedene Bereiche dargestellt Erfahrungen anzeigen.

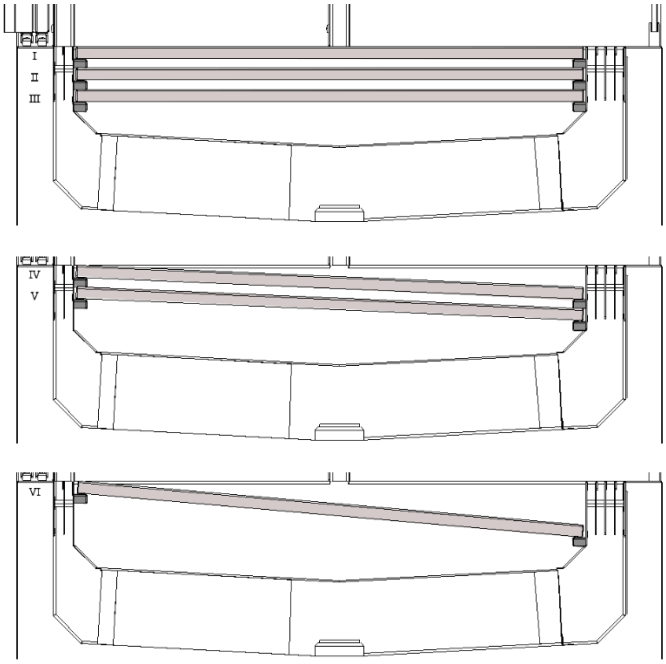

Um zu einer anderen Position zu wechseln:

- Entfernen Sie die Plateaus vom Gerät,
- Positionieren Sie die Stützen vorne und hinten in die gewünschten Positionen,
- Setzen Sie die Plateaus wieder in das Gerät ein.

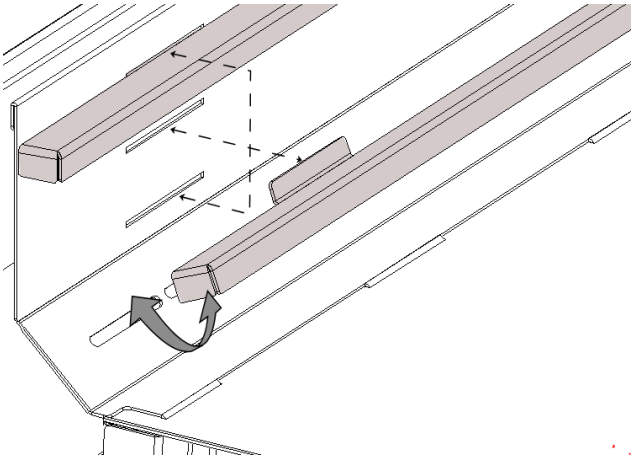

3.6 Erste Verwendung

Bevor Sie die Einheit verwenden, reinigen Sie das Innere gründlich mit einem milden Reinigungsmittel und Wasser.
Wischen Sie die Einheit nach der Reinigung mit einem mit sauberem Wasser angefeuchteten Lappen, um Reinigungsmittelrückstände zu beseitigen. Trocken Sie die gesamte Einheit anschließend ab.

4. BETRIEB UND VERWENDUNG

Der angezeigte und/oder Sollwert ist nicht die Temperatur des Produkts / der Einheit.

Kalte Einheiten sind werkseitig so programmiert, dass sie eine Produkttemperatur von ≤ 5ºC.
Die eingestellte Temperatur kann von -1ºC bis +5ºC eingestellt werden.

4.1 Bedienfeld Kühlgeräte

4.1.1 Bedienfeld - In sich geschlossene Einheiten

Temperaturregler

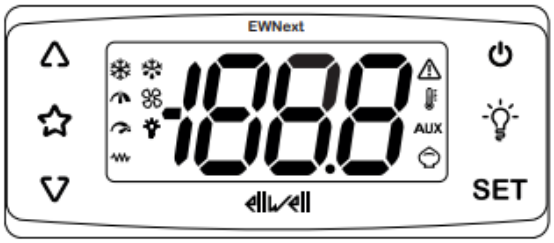

Tasten Hoch (∧) und Runter (∨)
Ein/Aus und Escape-Taste*
Lampen Taste
Taste SET

* Ein- / Ausschalten: ca. 3 Sek.

Einschalten

- Schalten Sie die Kühlung mit dem Temperaturregler ein.
- Schalten Sie die Beleuchtung mit der Lampentaste ein.
- Lassen Sie die Einheit ca. 30 Minuten lang kühlen.

Beladen der Einheit

- Beladen Sie die Einheit nur mit Produkten, deren maximale Temperatur 4ºC beträgt.
- Die maximale Lade Höhe beträgt 50 mm unter der Unterseite des Regals/der Luftführung oben.
- Die maximale Tragfähigkeit pro Regal beträgt bei gleichmäßiger Belastung 30 kg/m.

Beladen Sie das Kühlgerät nur mit vorgekühlten Produkten.
Die Kalteinheit hält nur die Produkttemperatur.

Überprüfen der Temperatur

- Während des Betriebes erscheint auf der Thermostatanzeige die Temperatur in der Einheit. Der maximale Wert darf 5ºC nicht überschreiten.
- Wenn die Kühlung aktiv ist, leuchtet die EIN-Anzeige ❄.

Überprüfung der SET-Temperatur

1. Blättern Sie mit △ und ▽ durch die Ordner, bis Sie den Ordner **Pb1**, **Pb2** oder **Pb3** finden.
2. Drücken Sie **SET**-Taste, um den von der entsprechenden Sonde gemessenen Wert anzuzeigen.

Einstellen der SET-temperatur

1. Während des Betriebs zeigt das Display des Thermostats die Temperatur im Gerät an.
2. Drücken Sie zweimal auf die **SET**-Taste. Die eingestellte Temperatur erscheint auf dem Display.
3. Innerhalb von 15 Sek. die △ und ▽ Taste drücken.
4. Stellen Sie die eingestellte Temperatur mit der △ Taste und der ▽ Taste ein.
5. Drücken Sie einmal auf die **SET**-Taste, um die neue Solltemperatur zu speichern.

Überprüfen der Produkttemperatur

- Einmal pro Stunde sollte mit einem Digitalthermometer die Produkttemperatur überprüft werden.
- Notieren Sie den gemessenen Wert in einem Protokoll.

Produkttemperatur prüfen.

- Einmal pro Stunde sollte die Produkttemperatur mit einem digitalen Thermometer überprüft werden. Notieren Sie die Messwerte in einem Protokoll.
- Verwenden Sie immer einen desinfizierten Thermometersensor.

Ausschalten

- Nehmen Sie alle Produkte aus der Einheit. Um einen Temperaturanstieg der Produkte zu vermeiden, lagern Sie sie in einer anderen Kühleinheit.
- Schalten Sie die Beleuchtung aus.
- Schalten Sie die Kühlung aus.

4.1.2 Bedienfeld - Remote-Einheiten

Ein-/Ausschalter

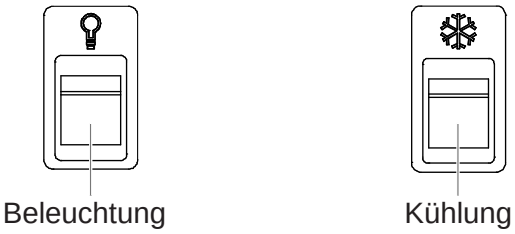

Einschalten des Geräts

- Schalten Sie die Kühlung ein.
- Lassen Sie das Gerät ca. 30 Minuten.
- Beleuchtung einschalten.

Laden der Einheit

- Legen Sie nur Produkte ein, deren Temperatur maximal 4 °C beträgt.
- Die maximale Beschickungshöhe beträgt 50 mm unterhalb der Bodenplatte/Luftführung darüber.
- Die maximale Tragfähigkeit pro Fachboden beträgt 30 kg/m, bei gleicher Belastung.

Beladen Sie das Kühlgerät nur mit vorgekühlten Produkten.
Das Gerät hält nur die Produkttemperatur aufrecht.

Überprüfung der Produkttemperatur

- Einmal pro Stunde sollte die Produkttemperatur mit einem Digitalthermometer überprüft werden. Notieren Sie die gemessenen Werte in einem Protokoll.
- Verwenden Sie immer einen desinfizierten Thermometersensor.

Ausschalten

- Entfernen Sie alle Produkte aus dem Gerät. Um einen Temperaturanstieg der Produkte zu vermeiden, lagern Sie sie in einem anderen Kühlgerät.
- Kühlung und Beleuchtung mit den entsprechenden Schaltern ausschalten.

4.1.2.1 Danfoss Temperaturregler

1 Anzeige
2 Aufwärts- (∧) und Abwärts- (∨) Tasten
3 Escape/Zurück-Taste
4 Enter-Taste

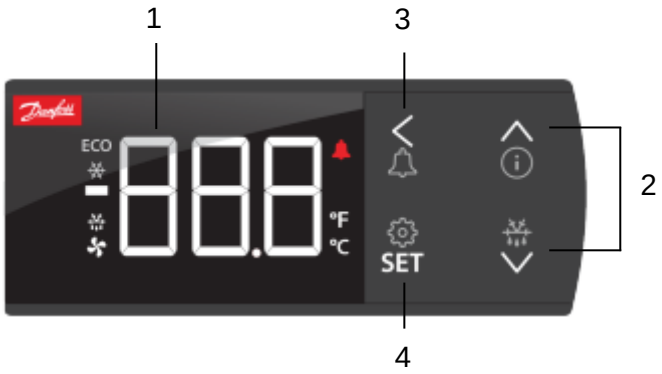

Überprüfung der Temperatur

- Während des Betriebs zeigt das Display des Thermostats die Temperatur im Gerät an. Der maximale Messwert darf mit den Werkseinstellungen 5°C nicht überschreiten.
- Die Anzeige ❄ leuchtet, wenn die Kühlung aktiv ist.

Anpassen der SOLL-Temperatur

1. **SET** drücken und loslassen, um den aktuellen Sollwert anzuzeigen.
2. Ändern Sie den Sollwert mit ∧ und ∨ innerhalb von 15 Sekunden.
3. Um den Wert zu bestätigen, drücken Sie **SET**, oder lassen Sie ein Timeout (15 Sekunden) ablaufen.

Weitere Informationen finden Sie im Danfoss-Benutzerhandbuch für das jeweilige Regler Modell.

4.1.2.2 Carel-Temperaturregler

1 Anzeige
2 Aufwärts- (▲) und Abwärts- (▼) Tasten
3 Escape/Zurück-Taste
4 Enter-Taste

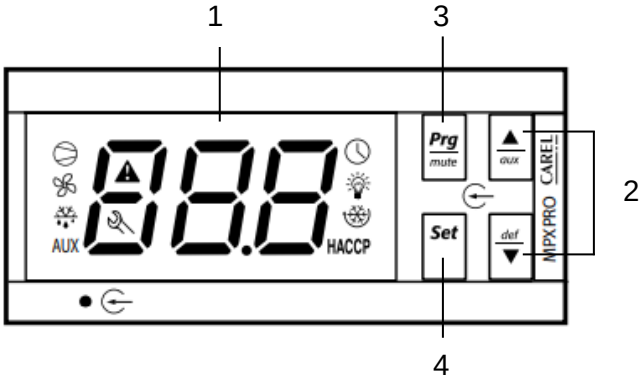

Überprüfung der Temperatur

- Während des Betriebs zeigt das Display des Thermostats die Temperatur im Gerät an. Der maximale Messwert darf mit den Werkseinstellungen 5°C nicht überschreiten.
- Die Anzeige leuchtet, wenn die Kühlung aktiv ist.

Anpassen der SOLL-Temperatur

1. Drücken Sie **Set**, bis auf dem Display der aktuelle Temperatursollwert blinkt.
2. Ändern Sie den Sollwert mit ▲ und ▼ innerhalb von 15 Sekunden.
3. Um den Wert zu bestätigen, drücken Sie **Set**, oder lassen Sie ein Timeout (15 Sekunden) ablaufen.

Weitere Informationen finden Sie im Carel-Benutzerhandbuch für das jeweilige Regler Modell.

4.2 Bedienfeld Ungekühlt Geräte

Ein-/Ausschalter

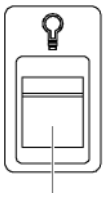

Beleuchtung

5. REINIGUNG UND WARTUNG

ACHTUNG!

Verwenden Sie niemals einem Wasserschlauch für die Reinigung. Wasser kann in das gerat durch die Lüftungsschlitze des Gerätes eindringen.

Geräte müssen während der Reinigung oder Wartung sowie beim Austausch von Teilen von der Stromversorgung getrennt werden.

Wegen der Hygiene Aspekte und optimale Zustand des Geräts ist es von größter Bedeutung für die tägliche Reinigung Muster von dem ersten gebrauch ab zu halten.

5.1 Wartungsplan

Artikel	Handlung	Häufigkeit
Das Innere	• Reinigen, siehe Abschnitt 5.2.	Täglich
Das Äußere	• Reinigen, siehe Abschnitt 5.3. • Benutzen Sie ein Edelstahl-Pflegespray, um Flecken zu entfernen und den Glanz wieder herzustellen.	Wöchentlich
Glasscheiben	• Reinigen, siehe Abschnitt 5.4.	Wöchentlich
Bodenluftführungen	• Reinigen, siehe Abschnitt 5.5.	Wöchentlich
Verflüssiger	• Reinigen, siehe Abschnitt 5.6.	Jährlich

5.2 Tägliche Reinigung

- Reinigen Sie das Innere der Einheit mit heißem Wasser und einem geeigneten Reinigungsmittel.
- Wischen Sie das Innere nach der Reinigung mit einem sauberen nassen Lappen ab. Vergewissern Sie sich, dass das Reinigungsmittel vollständig entfernt ist.
- Verwenden Sie kein überschüssiges Wasser, wenn eine kalte Einheit mit einer Verdunstungsschale ausgestattet ist, da diese überlaufen könnte.

5.3 Wöchentliche Reinigung

ACHTUNG!

Das Bedienfeld darf nur mit einem feuchten Tuch gereinigt werden.

- Reinigen Sie das Äußere der Einheit mit etwas heißem Wasser und einem milden Reinigungsmittel und verwenden Sie eine weiche Bürste oder einen Schwamm. Trocknen Sie der Äußere nach der Reinigung mit einem Lappen ab.
- Pflegen Sie alle gereinigten Oberflächen mit einem geeigneten antibakteriellen Reinigungsmittel.
- Verwenden Sie zum Trockenreiben einen weichen Lappen oder ein Papiertuch.

5.4 Glasscheiben reinigen

Reinigen der oberen Glasscheibe

Heben und halten Sie bei allen MCC-Varianten das obere Glas, während Sie die obere Glasscheibe reinigen.

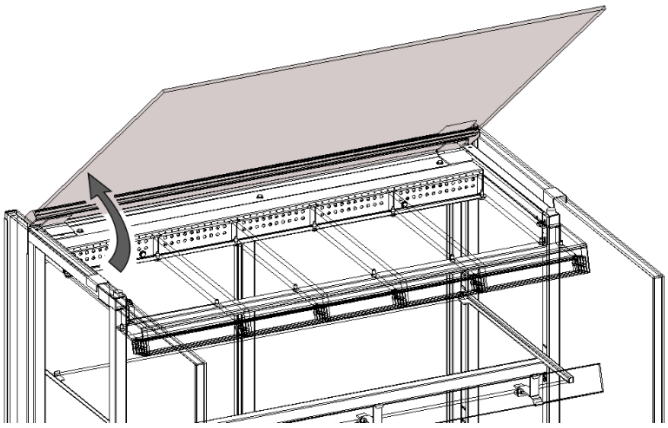

Reinigen der oberen Luftführungen

ACHTUNG!
Verwenden Sie keine Reinigungsmittel und andere Reinigungsmittel, die das Polycarbonat beschädigen könnten. Die Verwendung ungeeigneter Produkte zum Reinigen kann Polycarbonat Oberflächen anlaufen, zerkratzen oder sogar reißen.

Bei allen MCC-Modellen kann die transparente Luftführungsscheibe zur Reinigung entfernt werden.

- Heben Sie die obere Glasscheibe während des gesamten Vorgangs an und halten Sie sie hoch.
- Die Luftführungsscheibe ist frei und etwas flexibel angeordnet und kann daher durch leichtes Drehen der Torsion leicht von der Halterung auf der Rückseite entfernt werden.
- Setzen Sie die Luftführungsscheibe nach der Reinigung wieder ein, indem Sie eine leichte Torsion anwenden
- Schließen Sie die obere Glasscheibe.

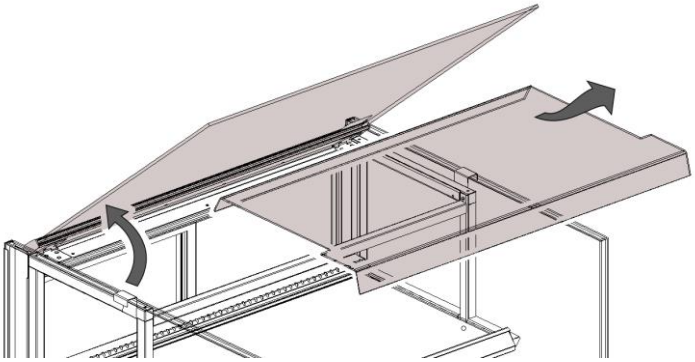

Nur für der MCC Cold Self-Serve variant: Es ist unbedingt erforderlich, sowohl Hygiene als auch Transparenz innerhalb und außerhalb des oberen Luftkastens zu gewährleisten.

- Heben Sie die obere Glasscheibe während des gesamten Vorgangs an und halten Sie sie hoch.
- Entfernen Sie die Luftkastenabdeckung, indem Sie sie herausschieben und reinigen
- Reinigen Sie jedes Fach der Airbox.
- Schieben Sie die Airbox-Abdeckung wieder auf.
- Schließen Sie die obere Glasscheibe.

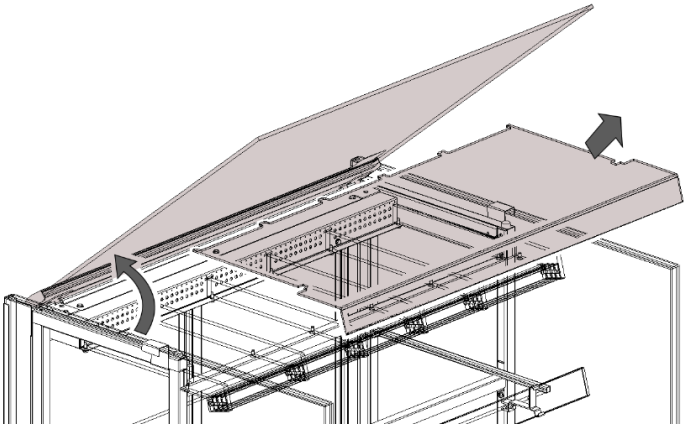

Reinigen der seitlichen Doppelglasscheibe

- Schieben Sie die Doppelglasscheibe entlang der oberen (A) und unteren (B) Führungsschienen nach vorne. Die Seitenscheibe kann vom Gerät entfernt werden, sobald sie vollständig an der oberen Führung vorbei geschoben wurde.

  VORSICHT: Sobald die obere Führung passiert ist, kann die Glasscheibe herunterfallen, wenn sie nicht richtig gehalten wird. Lassen Sie es daher nicht aufrecht stehen, ohne von beiden Führungsschienen gestützt zu werden oder es zu halten.

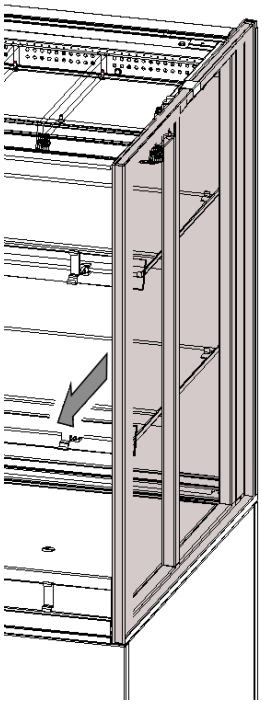

- Es wird empfohlen, die Scheibe nur so weit zu bewegen, dass die Scheibenbereiche neben den Stützsäulen gereinigt werden können.

- Um die Führungsschienen zu reinigen, kann die Scheibe vollständig entfernt werden.

- Wenn die Scheibe entfernt wurde und wieder eingesetzt werden muss, stellen Sie sicher, dass die transparenten Seiten der Scheibe nach vorne und oben zeigen, bevor Sie die Scheibe wieder in die Schienen schieben. Schieben Sie es dann ganz zurück, bis die Vorderseite der Scheibe mit der vorderen Beschichtung übereinstimmt.

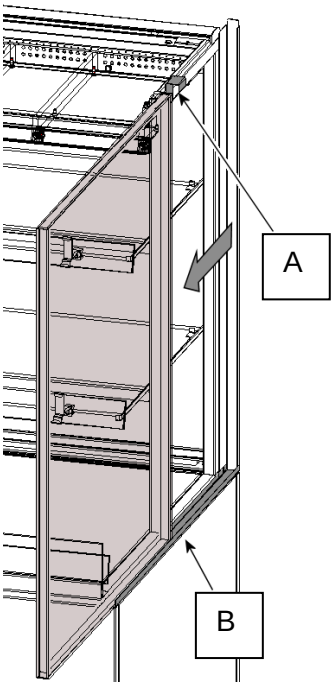

Frontscheibe reinigen

- Heben Sie das obere Glas an und halten Sie es fest. Die Frontscheibe bleibt automatisch in Position.

- Kippen Sie das vordere Glas vorsichtig nach vorne (lassen Sie es nicht fallen), während Sie das obere Glas halten.

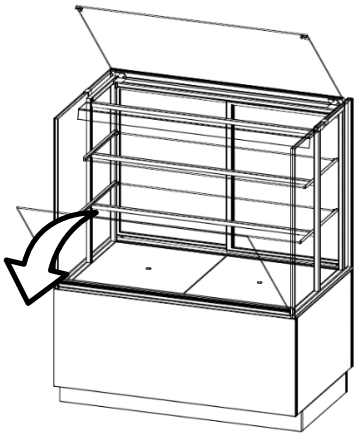

- Senken Sie das obere Glas wieder ab.
- Reinigen Sie die Frontscheibe.

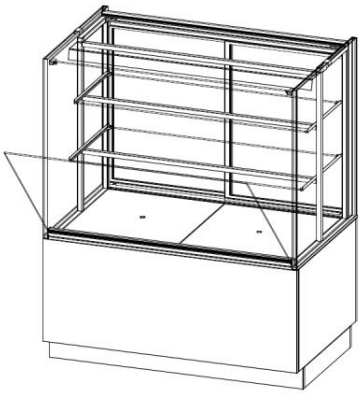

- **Schließen:**
  Heben Sie das obere Glas an und halten Sie es fest, während Sie das vordere Glas schließen.
  Ein positiver Druckknopf stellt sicher, dass er in der aufrechten Position bleibt.

- Senken Sie das obere Glas vorsichtig wieder ab. Stellen Sie sicher, dass die Laschen am Rand des oberen Glases über die passen Rand der Frontscheibe.

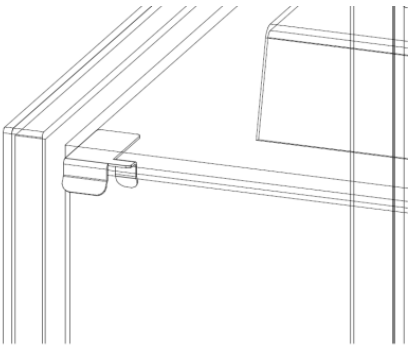

Schiebetüren und Rückseite der Regale reinigen

Halten Sie die Schiebetüren immer so weit wie möglich geschlossen, sonst kann das Gerät sein Klima nicht aufrechterhalten. Die Reinigung der Schiebetüren wird daher außerhalb der Geschäftszeiten empfohlen. Befolgen Sie die folgenden Schritte, um zur Reinigung auf die Innenseiten der Schiebetüren und die Rückseite der Regale zuzugreifen.

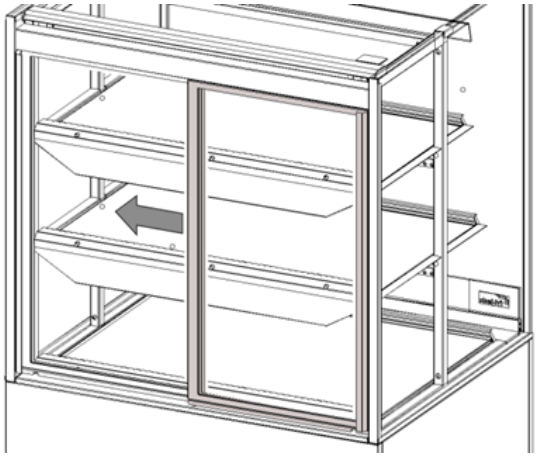

- Schieben Sie die rechte (äußerste) Tür auf, bis ihr Schlitz mit dem Führungsstift übereinstimmt.

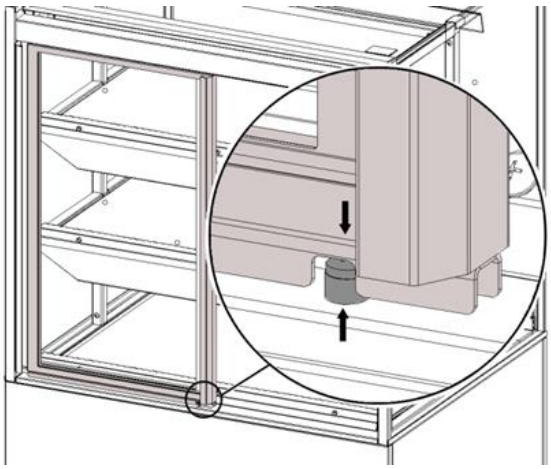

- Drehen Sie die äußerste Tür nach außen der Führungsstift. Reinigen Sie die äußerste Tür.

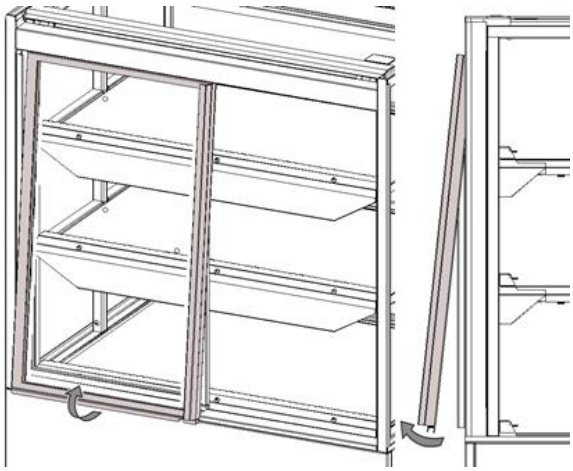

- Um die linke (innerste) Tür zu reinigen, schieben Sie beide Türen nach rechts, bis der Schlitz der innersten Tür mit dem Führungsstift übereinstimmt.

  HINWEIS: Die äußerste Tür sollte sich noch in ihrer gedrehten Position befinden.

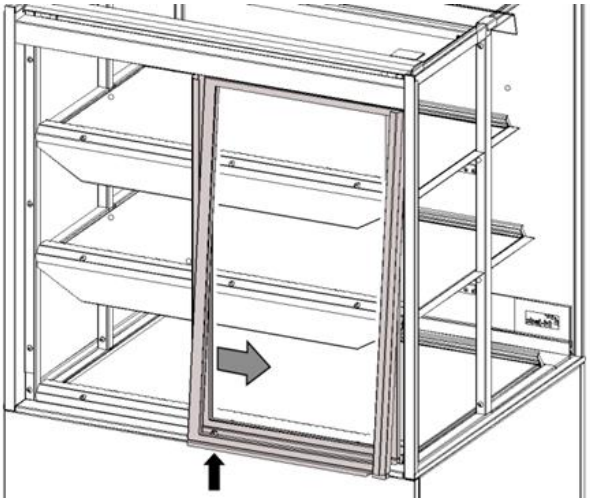

- Drehen Sie die innerste Tür ebenfalls nach außen, um sie zu reinigen.

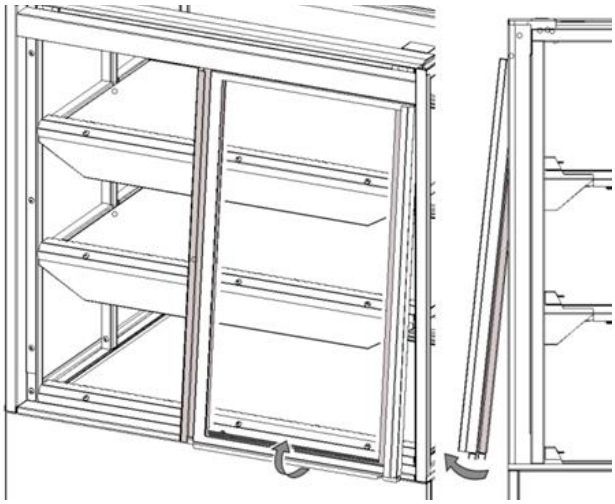

- Befolgen Sie die obigen Schritte in umgekehrter Reihenfolge, um beide Türen wieder in ihre ursprüngliche Position zu bringen. Und beide Türen schließen.

Vordertür (en) reinigen (optional)

- Reinigen Sie die Außenseiten der Vordertüren.

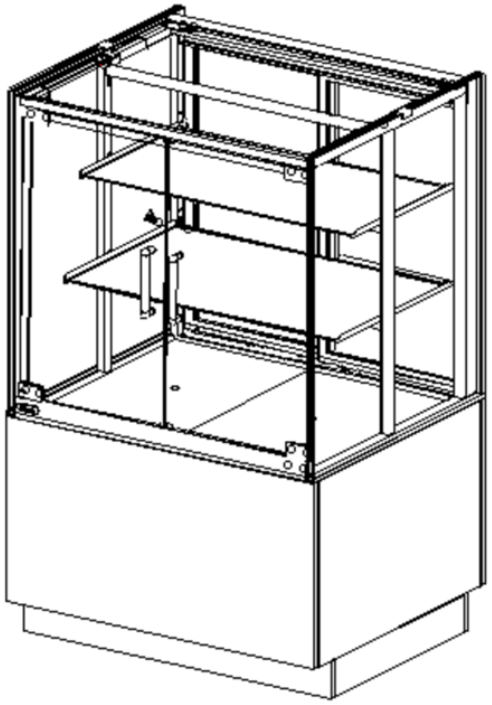

- Öffnen Sie die Vordertüren und reinigen Sie das Innere der Türen auf die gleiche Weise wie das Äußere.

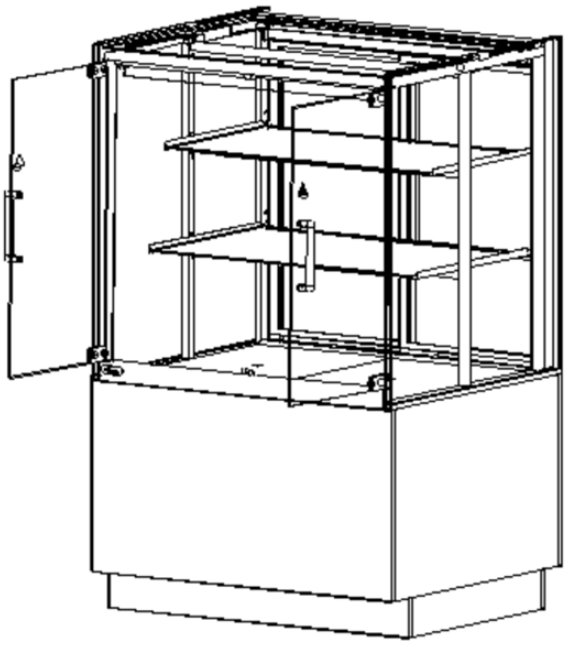

5.5 Innenboden reinigen

- Entfernen Sie die Beschichtung des unteren Präsentationsdecks, um den Boden zu reinigen..

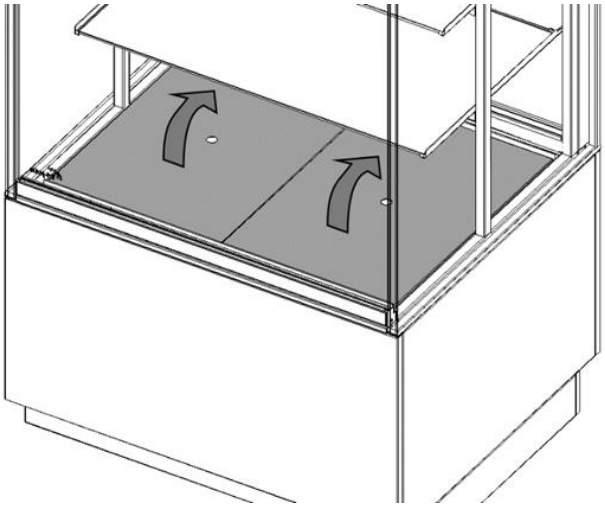

5.6 Reinigung des Verflüssigers – Eigenständige kalte Einheiten

ACHTUNG!
Reinigung des Kondensators müssen von qualifizierten Personen und in einer gut belüfteten Umgebung durchgeführt werden.

- Schrauben Sie die Kondensatorabdeckung ab und öffnen Sie sie.

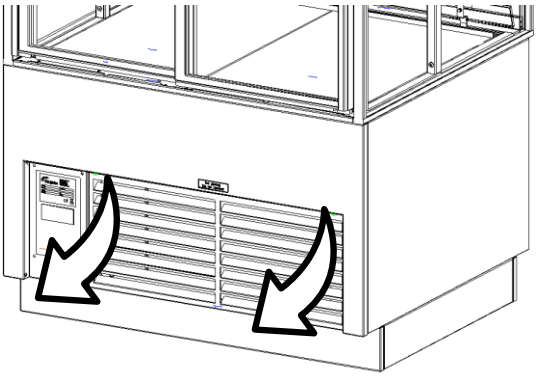

ACHTUNG!
Beschädigen Sie die Aluminiumkondensatorplatten nicht.

- Reinigen Sie den Verflüssiger mit einer weichen Bürste mit langen Borsten und einem Staubsauger.

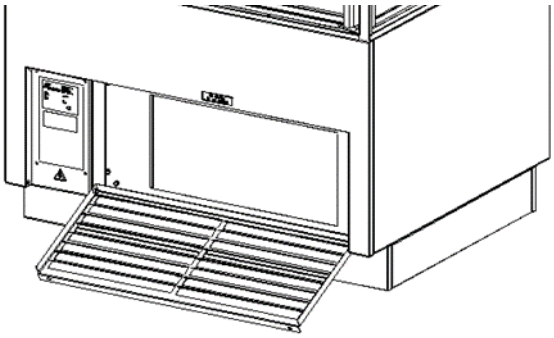

- **Schließen Sie die Abdeckung und schrauben Sie die Schrauben wieder fest.**

6. FEHLFUNKTIONEN UND WARTUNG

ACHTUNG!
Alle Wartungsarbeiten an der Kälteanlage und das Laden von Gas müssen von qualifizierten Personen und in einer gut belüfteten Umgebung durchgeführt werden.

Bevor Sie sich bei Fehlfunktionen an Ihren Lieferanten/Händler wenden, gibt es einiges, das Sie selbst prüfen können:

- Ist die Stromversorgung in Ordnung? Sicherungen und Differentialschalter prüfen.
- Befinden sich alle Schalter in der richtigen Stellung?

Artikel	Fehlfunktion	Mögliche Handlung
Steuerung	Die Einheit funktioniert nicht	• Überprüfen Sie die Stromversorgung. • Befinden sich alle Schalter in der richtigen Stellung?
Steuerung	Auf der Anzeige erscheint ein Fehlercode	• Wenden Sie sich an Ihren Händler oder den Kundendienst.
Lampe	Leuchtet nicht	• Einschalten.
Stromkabel	Beschädigt	• Austauschen, siehe Abschnitt 6.1.
Fenster	Beschädigt	• Austauschen; wenden Sie sich an Ihren Händler oder den Kundendienst.

6.1 Netzkabel austauschen

ACHTUNG!
Gefährliche elektrische Spannung.

Um Gefahren vorzubeugen, darf das Netzkabel, wenn es Schäden aufweist, nur vom Hersteller oder fachlich dazu qualifiziertem Personal ausgetauscht werden.

7. TECHNISCHE DATEN

ACHTUNG!
Die genauen Angaben für das Gerät finden Sie auf dem Namensschild. Die Daten der elektrischen Installation können von Land zu Land variieren.

Eigenständige – Kalte Selbstbedienungsmodelle

Modell MCC	**90-2-C FS**	**120-2-C FS**	**150-2-C FS**
Zugelassen für	EU	EU	EU
Breite	900 mm	1200 mm	1500 mm
Tiefe	750 mm	750 mm	750 mm
Standhöhe	1420 mm	1420 mm	1420 mm
Höhe über der Arbeitsplatte	520 mm	520 mm	520 mm
Nettogewicht Ca.	170 kg	200 kg	230 kg
Umgebungstemperatur	min. 15ºC max. 25ºC	min. 15ºC max. 25ºC	min. 15ºC max. 25ºC
Relative Luftfeuchtigkeit	max. 60%	max. 60%	max. 60%
Schalldruck (Bedienplatz)	<70 dB(A)	<70 dB(A)	<70 dB(A)
Spannung	1N~ 230V	1N~ 230V	1N~ 230V
Frequenz	50 Hz	50 Hz	50 Hz
Max. Nennstrom[1]	3 A	4.6 A	5.1 A
Stecker	2-poliger geerdeter Stecker 16A	2-poliger geerdeter Stecker 16A	2-poliger geerdeter Stecker 16A
Kabellänge Ca.	1.5 m	1.5 m	1.5 m
Klimaklasse (EN-ISO 23953-2:2015)	3 (25 ºC/60%RH)	3 (25 ºC/60%RH)	3 (25 ºC/60%RH)
Minimale Raumfläche	8.13 m2	10.05 m2	11.96 m2
Kältemittel [2]	R290	R290	R290
Kältemittelfüllung	170 g	210 g	250 g

[1] Ohne optionale Verdunstungsschale (zusätzlich 2,5 A)
[2] R290 = Propan Gas

Modell MCC	**90-3-C SS**	**90-4-C SS**	**120-3-C SS**	**120-4-C SS**	**150-3-C SS**	**150-4-C SS**
Zugelassen für	EU		EU		EU	
Breite	900 mm		1200 mm		1500 mm	
Tiefe	750 mm		750 mm		750 mm	
Standhöhe	1420 mm		1420 mm		1420 mm	
Höhe über der Arbeitsplatte	840 mm		840 mm		840 mm	
Nettogewicht Ca.	195 kg	202 kg	225 kg	234 kg	255 kg	266 kg
Umgebungstemperatur	min. 15ºC max. 25ºC		min. 15ºC max. 25ºC		min. 15ºC max. 25ºC	
Relative Luftfeuchtigkeit	max. 60%		max. 60%		max. 60%	
Schalldruck (Bedienplatz)	<70 dB(A)		<70 dB(A)		<70 dB(A)	
Spannung	1N~ 230V		1N~ 230V		1N~ 230V	
Frequenz	50 Hz		50 Hz		50 Hz	
Max. Nennstrom[3]	3.1 A		4.8 A		5.3 A	
Stecker	2-poliger geerdeter Stecker 16A		2-poliger geerdeter Stecker 16A		2-poliger geerdeter Stecker 16A	
Kabellänge Ca.	1.5 m		1.5 m		1.5 m	
Klimaklasse (EN-ISO 23953-2:2015)	3 (25 ºC/60%RH)		3 (25 ºC/60%RH)		3 (25 ºC/60%RH)	
Minimale Raumfläche	8.13 m2		10.05 m2		11.96 m2	
Kältemittel [4]	R290		R290		R290	
Kältemittelfüllung	170 g		210 g		250 g	

[3] Ohne optionale Verdunstungsschale (zusätzlich 2,5 A)
[4] R290 = Propan Gas

Eigenständige – Kalte Full-Service-Modelle

Modell MCC	**90-2-C FS**	**120-2-C FS**	**150-2-C FS**
Zugelassen für	EU	EU	EU
Breite	900 mm	1200 mm	1500 mm
Tiefe	750 mm	750 mm	750 mm
Standhöhe	1420 mm	1420 mm	1420 mm
Höhe über der Arbeitsplatte	520 mm	520 mm	520 mm
Nettogewicht Ca.	170 kg	200 kg	230 kg
Umgebungstemperatur	min. 15ºC – max. 25ºC	min. 15ºC – max. 25ºC	min. 15ºC – max. 25ºC
Relative Luftfeuchtigkeit	max. 60%	max. 60%	max. 60%
Schalldruck (Bedienplatz)	<70 dB(A)	<70 dB(A)	<70 dB(A)
Spannung	1N~ 230V	1N~ 230V	1N~ 230V
Frequenz	50 Hz	50 Hz	50 Hz
Max. Nennstrom[5]	3.7 A	3 A	4.6 A
Stecker	2-poliger geerdeter Stecker 16A	2-poliger geerdeter Stecker 16A	2-poliger geerdeter Stecker 16A
Kabellänge Ca.	1.5 m	1.5 m	1.5 m
Klimaklasse (EN-ISO 23953-2:2015)	3 (25 ºC/60%RH)	3 (25 ºC/60%RH)	3 (25 ºC/60%RH)
Minimale Raumfläche	8.13 m2	10.05 m2	11.96 m2
Kältemittel [6]	R290	R290	R290
Kältemittelfüllung	170 g	210 g	250 g

Modell MCC	**90-3-C FS**	**90-4-C FS**	**120-3-C FS**	**120-4-C FS**	**150-3-C FS**	**150-4-C FS**
Zugelassen für	EU		EU		EU	
Breite	900 mm		1200 mm		1500 mm	
Tiefe	750 mm		750 mm		750 mm	
Standhöhe	1420 mm		1420 mm		1420 mm	
Höhe über der Arbeitsplatte	840 mm		840 mm		840 mm	
Nettogewicht Ca.	195 kg	202 kg	225 kg	234 kg	255 kg	266 kg
Umgebungstemperatur	min. 15ºC – max. 25ºC		min. 15ºC – max. 25ºC		min. 15ºC – max. 25ºC	
Relative Luftfeuchtigkeit	max. 60%		max. 60%		max. 60%	
Schalldruck (Bedienplatz)	<70 dB(A)		<70 dB(A)		<70 dB(A)	
Spannung	1N~ 230V		1N~ 230V		1N~ 230V	
Frequenz	50 Hz		50 Hz		50 Hz	
Max. Nennstrom[5]	3.8 A		3.1 A		4.8 A	
Stecker	2-poliger geerdeter Stecker 16A		2-poliger geerdeter Stecker 16A		2-poliger geerdeter Stecker 16A	
Kabellänge Ca.	1.5 m		1.5 m		1.5 m	
Klimaklasse (EN-ISO 23953-2:2015)	3 (25 ºC/60%RH)		3 (25 ºC/60%RH)		3 (25 ºC/60%RH)	
Minimale Raumfläche	8.13 m2		10.05 m2		11.96 m2	
Kältemittel[6]	R290		R290		R290	
Kältemittelfüllung	170 g		210 g		250 g	

[5] Ohne optionale Verdunstungsschale (zusätzlich 2,5 A)
[6] R290 = Propan Gas

Getrennte – Kalte Selbstbedienungsmodelle

Modell MCC	**90-2-C SS**	**120-2-C SS**	**150-2-C SS**
Zugelassen für	EU	EU	EU
Breite	900 mm	1200 mm	1500 mm
Tiefe	750 mm	750 mm	750 mm
Standhöhe	1420 mm	1420 mm	1420 mm
Höhe über der Arbeitsplatte	520 mm	520 mm	520 mm
Nettogewicht Ca.	150 kg	180 kg	210 kg
Umgebungstemperatur	min. 10ºC – max. 25ºC	min. 10ºC – max. 25ºC	min. 10ºC – max. 25ºC
Relative Luftfeuchtigkeit	max. 60%	max. 60%	max. 60%
Schalldruck (Bedienplatz)	<70 dB(A)	<70 dB(A)	<70 dB(A)
Spannung	1N~ 230V	1N~ 230V	1N~ 230V
Frequenz	50 Hz	50 Hz	50 Hz
Max. Nennstrom[7]	0.3 A	0.4 A	0.5 A
Stecker	2-poliger geerdeter Stecker 16A	2-poliger geerdeter Stecker 16A	2-poliger geerdeter Stecker 16A
Kabellänge Ca.	1.5 m	1.5 m	1.5 m
Klimaklasse (EN-ISO 23953-2:2015)	3 (25 ºC/60%RH)	3 (25 ºC/60%RH)	3 (25 ºC/60%RH)
Kältemittel [8]	R744 (CO_2)	R744 (CO_2)	R744 (CO_2)
Schaltungsvolumen	1.58 dm3	2.22 dm3	2.83 dm3

Modell MCC	**90-3-C SS**	**90-4-C SS**	**120-3-C SS**	**120-4-C SS**	**150-3-C SS**	**150-4-C SS**
Zugelassen für	EU		EU		EU	
Breite	900 mm		1200 mm		1500 mm	
Tiefe	750 mm		750 mm		750 mm	
Standhöhe	1420 mm		1420 mm		1420 mm	
Höhe über der Arbeitsplatte	840 mm		840 mm		840 mm	
Nettogewicht Ca.	175 kg	182 kg	200 kg	209 kg	230 kg	241 kg
Umgebungstemperatur	min. 10ºC – max. 25ºC		min. 10ºC – max. 25ºC		min. 10ºC – max. 25ºC	
Relative Luftfeuchtigkeit	max. 60%		max. 60%		max. 60%	
Schalldruck (Bedienplatz)	<70 dB(A)		<70 dB(A)		<70 dB(A)	
Spannung	1N~ 230V		1N~ 230V		1N~ 230V	
Frequenz	50 Hz		50 Hz		50 Hz	
Max. Nennstrom[7]	0.3 A		0.4 A		0.5 A	
Stecker	2-poliger geerdeter Stecker 16A		2-poliger geerdeter Stecker 16A		2-poliger geerdeter Stecker 16A	
Kabellänge Ca.	1.5 m		1.5 m		1.5 m	
Klimaklasse (EN-ISO 23953-2:2015)	3 (25 ºC/60%RH)		3 (25 ºC/60%RH)		3 (25 ºC/60%RH)	
Kältemittel[8]	R744 (CO_2)		R744 (CO_2)		R744 (CO_2)	
Schaltungsvolumen	1.58 dm3		2.22 dm3		2.83 dm3	

[7] Ohne optionale Verdunstungsschale (zusätzlich 2,5 A)
[8] Standard-Kältemittel, andere auf Anfrage

Getrennte – Kalte Full-Service-Modelle

Modell MCC	90-2-C FS	120-2-C FS	150-2-C FS
Zugelassen für	EU	EU	EU
Breite	900 mm	1200 mm	1500 mm
Tiefe	750 mm	750 mm	750 mm
Standhöhe	1420 mm	1420 mm	1420 mm
Höhe über der Arbeitsplatte	520 mm	520 mm	520 mm
Nettogewicht Ca.	182 kg	218 kg	254 kg
Umgebungstemperatur	min. 15ºC – max. 25ºC	min. 15ºC – max. 25ºC	min. 15ºC – max. 25ºC
Relative Luftfeuchtigkeit	max. 60%	max. 60%	max. 60%
Schalldruck (Bedienplatz)	<70 dB(A)	<70 dB(A)	<70 dB(A)
Spannung	1N~ 230V	1N~ 230V	1N~ 230V
Frequenz	50 Hz	50 Hz	50 Hz
Max. Nennstrom[9]	0.2 A	0.3 A	0.3 A
Stecker	2-poliger geerdeter Stecker 16A	2-poliger geerdeter Stecker 16A	2-poliger geerdeter Stecker 16A
Kabellänge Ca.	1.5 m	1.5 m	1.5 m
Klimaklasse (EN-ISO 23953-2:2015)	3 (25 ºC/60%RH)	3 (25 ºC/60%RH)	3 (25 ºC/60%RH)
Kältemittel [10]	R744 (CO_2)	R744 (CO_2)	R744 (CO_2)
Schaltungsvolumen	1.58 dm3	2.22 dm3	2.83 dm3

Modell MCC	90-3-C FS	90-4-C FS	120-3-C FS	120-4-C FS	150-3-C FS	150-4-C FS
Zugelassen für	EU		EU		EU	
Breite	900 mm		1200 mm		1500 mm	
Tiefe	750 mm		750 mm		750 mm	
Standhöhe	1420 mm		1420 mm		1420 mm	
Höhe über der Arbeitsplatte	840 mm		840 mm		840 mm	
Nettogewicht Ca.	175 kg	182 kg	200 kg	209 kg	230 kg	241 kg
Umgebungstemperatur	min. 10ºC – max. 25ºC		min. 10ºC – max. 25ºC		min. 10ºC – max. 25ºC	
Relative Luftfeuchtigkeit	max. 60%		max. 60%		max. 60%	
Schalldruck (Bedienplatz)	<70 dB(A)		<70 dB(A)		<70 dB(A)	
Spannung	1N~ 230V		1N~ 230V		1N~ 230V	
Frequenz	50 Hz		50 Hz		50 Hz	
Max. Nennstrom[9]	0.3 A		0.4 A		0.4 A	
Stecker	2-poliger geerdeter Stecker 16A		2-poliger geerdeter Stecker 16A		2-poliger geerdeter Stecker 16A	
Kabellänge Ca.	1.5 m		1.5 m		1.5 m	
Klimaklasse (EN-ISO 23953-2:2015)	3 (25 ºC/60%RH)		3 (25 ºC/60%RH)		3 (25 ºC/60%RH)	
Kältemittel[10]	R744 (CO_2)		R744 (CO_2)		R744 (CO_2)	
Schaltungsvolumen	1.58 dm3		2.22 dm3		2.83 dm3	

[9] Ohne optionale Verdunstungsschale (zusätzlich 2,5 A)
[10] Standard-Kältemittel, andere auf Anfrage

Ungekühlte Modelle

Modell MCC	**60-2-A**	**90-2-A**	**120-2-A**	**150-2-A**
Zugelassen für	EU	EU	EU	EU
Breite	600 mm	900 mm	1200 mm	1500 mm
Tiefe	750 mm	750 mm	750 mm	750 mm
Standhöhe	1420 mm	1420 mm	1420 mm	1420 mm
Höhe über der Arbeitsplatte	840 mm	840 mm	840 mm	840 mm
Nettogewicht Ca.	100 kg	130 kg	160 kg	190 kg
Schalldruck (Bedienplatz)	<70 dB(A)	<70 dB(A)	<70 dB(A)	<70 dB(A)
Spannung	1N~ 230V	1N~ 230V	1N~ 230V	1N~ 230V
Frequenz	50/60 Hz	50/60 Hz	50/60 Hz	50/60 Hz
Max. Nennstrom	0.4 A	0.4 A	0.4 A	0.4 A
Stecker	2-poliger geerdeter Stecker 16A	2-poliger geerdeter Stecker 16A	2-poliger geerdeter Stecker 16A	-poliger geerdeter Stecker 16A
Kabellänge Ca.	1.5 m	1.5 m	1.5 m	1.5 m

Modell MCC	**60-3-A**	**60-4-A**	**90-3-A**	**90-4-A**	**120-3-A**	**120-4-A**	**150-3-A**	**150-4-A**
Zugelassen für	EU		EU		EU		EU	
Breite	600 mm		900 mm		1200 mm		1500 mm	
Tiefe	750 mm		750 mm		750 mm		750 mm	
Standhöhe	1420 mm		1420 mm		1420 mm		1420 mm	
Höhe über der Arbeitsplatte	840 mm		840 mm		840 mm		840 mm	
Nettogewicht Ca.	125 kg	130 kg	155 kg	162 kg	185 kg	194 kg	215 kg	226 kg
Schalldruck (Bedienplatz)	<70 dB(A)		<70 dB(A)		<70 dB(A)		<70 dB(A)	
Spannung	1~ 115V		1~ 115V		1~ 115V		1~ 115V	
Frequenz	60 Hz		60 Hz		60 Hz		60 Hz	
Max. Nennstrom	0.4 A	0.4 A	0.4 A	0.4 A	0.4 A	0.4 A	0.4 A	0.4 A
Stecker	2-poliger geerdeter Stecker 16A		2-poliger geerdeter Stecker 16A		2-poliger geerdeter Stecker 16A		-poliger geerdeter Stecker 16A	
Kabellänge Ca.	1.5 m		1.5 m		1.5 m		1.5 m	

Notizen.

Notizen.

Fri-Jado B.V.
Blauwhekken 2
4751 XD Oud Gastel
The Netherlands
Tel: +31 (0) 76 50 85 400

Fri-Jado Inc.
1401 Davey Road, Suite 100
Woodridge IL 60517
USA
Tel: +1-630-633-7950

www.frijado.com