Simple et efficace

Hotte sans ventilation

LDR 8 S autonettoyante avec hotte sans ventilation

Les fonctionnalités de la Hotte sans ventilation sont aussi simples qu'efficaces. Avec la hotte sans ventilation, il n'est pas nécessaire de consacrer du temps et de l'argent à l'installation d'un système d'extraction central.

Les hottes sans ventilation s'appuient sur un processus de filtration avancé pour éliminer la quasi-totalité de la fumée, des particules de graisse et des odeurs du flux d'air, et rejeter de l'air frais sans modifier les conditions ambiantes. Ainsi, non seulement **vous économisez de l'énergie**, mais vous maintenez également un climat exempt de perturbations dans votre magasin.

Flexibilité inégalée Comme il est possible de positionner la rôtissoire n'importe où dans votre magasin, vous pouvez optimiser votre ventilation en fonction de vos besoins spécifiques.
La hotte sans ventilation est un système de ventilation autonome dont le design est assorti à toutes nos TDR et LDR (électriques).

Avantages et caractéristiques

Principaux avantages
- Aucun système d'extraction centralisé n'est nécessaire
- Extrait la fumée, les graisses et les odeurs grâce à un système de filtration puissant
- Recycle l'air grâce à cinq filtres à charbon
- Les filtres sont facilement accessibles depuis la partie avant de l'unité
- Flexibilité : vous pouvez positionner la rôtissoire n'importe où dans votre magasin
- Niveau sonore inférieur à 70 dB
- Raccordement électrique séparé

Caractéristiques standard
- Facile à utiliser
- Facile à installer
- Design assorti aux TDR et aux LDR, unités individuelles et empilables

Accessoires
- Filtres à charbon, lot de 5

Reportez-vous aux fiches techniques pertinentes pour avoir plus d'informations sur les rôtissoires

TDR 8 M avec hotte sans ventilation

TDR 5 S autonettoyante avec hotte sans ventilation

TDR 8 + 8 S avec hotte sans ventilation

fri-jado

making food irresistible

fri-jado

Pour TDR 5

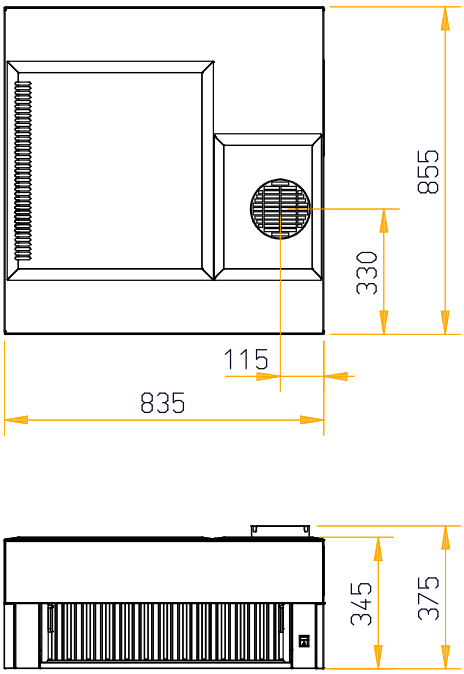

Pour TDR 8

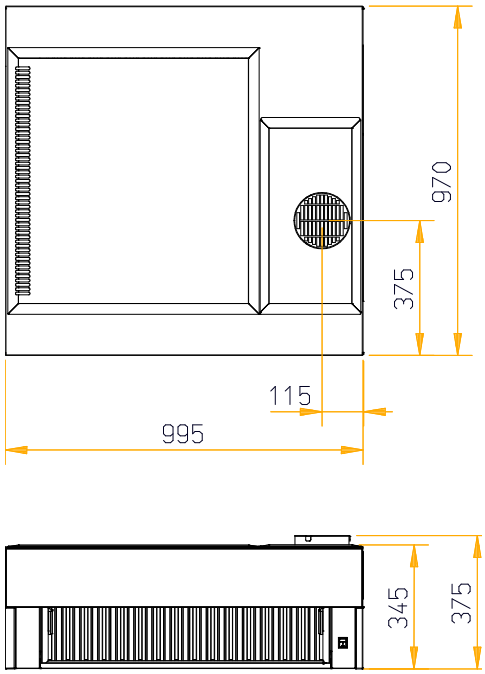

Pour TDR 5 autonettoyante

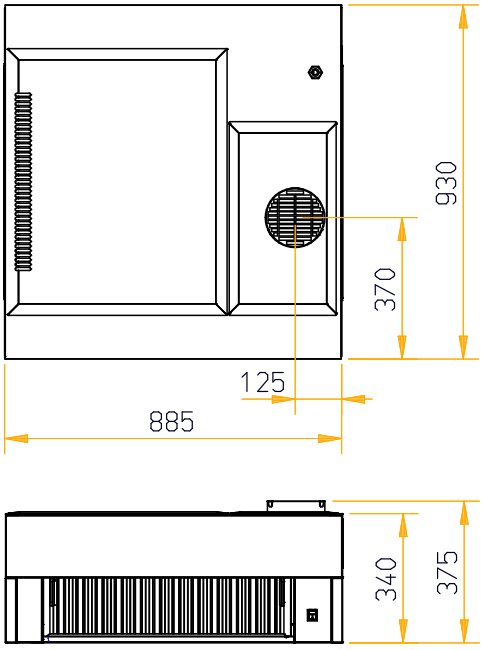

Pour TDR 8 autonettoyante

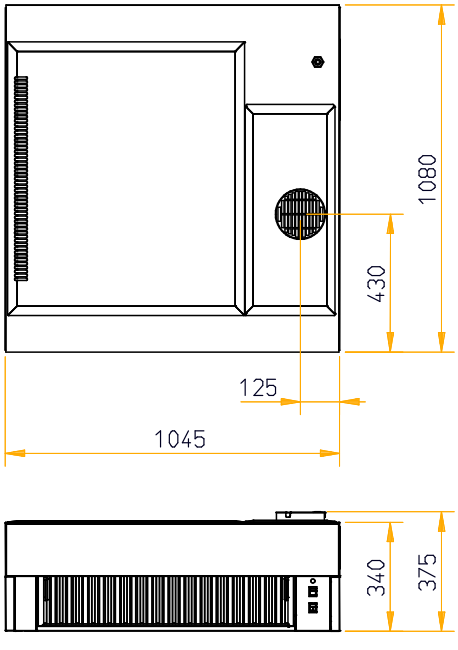

Pour LDR 8 autonettoyante

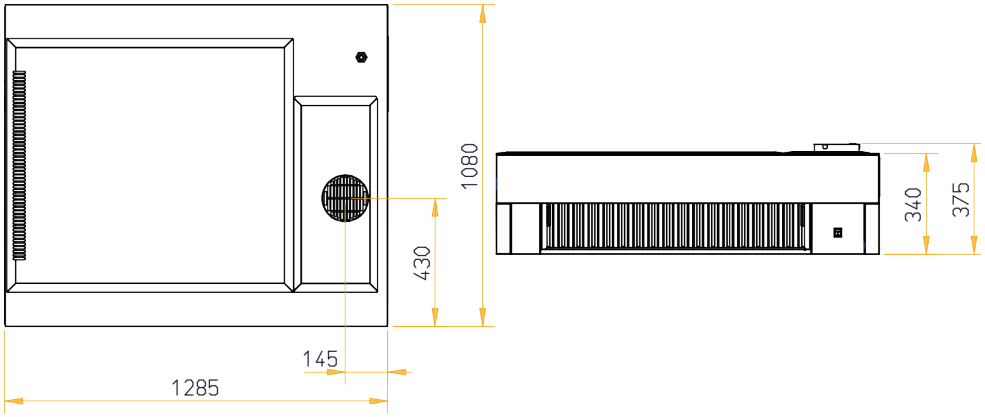

Hotte sans ventilation

Dimensions de la hotte pour TDR 5

Largeur	835 mm
Profondeur	855 mm
Hauteur	375 mm
Poids net	72 kg
Poids brut	90 kg

Dimensions de la hotte pour TDR 8 | TDR 8 + 8

Largeur	995 mm
Profondeur	970 mm
Hauteur	375 mm
Poids net	77 kg
Poids brut	97 kg

Dimensions de la hotte pour TDR 5 autonettoyante

Largeur	885 mm
Profondeur	930 mm
Hauteur	375 mm
Poids net	77 kg
Poids brut	95 kg

Dimensions de la hotte pour TDR 8 autonettoyante | TDR 8 + 8 autonettoyante

Largeur	1045 mm
Profondeur	1080 mm
Hauteur	375 mm
Poids net	82 kg
Poids brut	102 kg

Dimensions de la hotte pour LDR 8 autonettoyante | LDR 8 + 8 autonettoyante

Largeur	1285 mm
Profondeur	1080 mm
Hauteur	375 mm
Poids net	90 kg
Poids brut	125 kg

Caractéristiques techniques des hottes pour TDR et LDR

Pression sonore	< 70 dB(A)
Tension	1N~ 230 V
Fréquence	50/60 Hz
Puissance requise	0,4 kW
Courant nom. max.	1,5/1,7 A
Prise	Schuko 16 A
Longueur du câble d'alimentation	environ 2,20 m

Les caractéristiques et données techniques peuvent être modifiées sans préavis.

Les dessins figurant sur ce document sont basiques. Pour des informations techniques plus détaillées, veuillez vous reporter au manuel d'installation sur www.frijado.com.

TDR_LDR|VentlessHood-122023